# BRIZA 12

INFO@JAGA.FR +33 3 20 04 42 30

# BRIZA 12


**TABLE DES MATIÈRES** 3

**APERÇU BRIZA** 4

**BRIZA 12 ENCASTREMENT MURAL** 8
- Dimensions 10
- Raccordement hydronique 11
- Raccordement électrique 12
- Commandes Jaga (Optionelle) 12
- Quel système de commande Jaga choisir ? 13
- Tableau technique 14
  - Hoogte 038 14
  - Hoogte 052 15

**BRIZA 12 ENCASTREMENT PLAFOND** 16
- Dimensions 18
- Raccordement hydronique 19
- Raccordement électrique 20
- Commandes Jaga (Optionelle) 20
- Quel système de commande Jaga choisir ? 21
- Tableau technique 22
  - Hauteur 038 22
  - Hauteur 052 23

**BRIZA 12 ENCASTREMENT ACCESSOIRES** 24

**BRIZA 12 PLUG & PLAY** 26
- Dimensions 28
- Raccordement hydronique 29
- Commandes 29
- Tableau technique 30
  - Hauteur 041 30
  - Hauteur 055 31

**BRIZA 12 MODÈLE MURAL** 32
- Dimensions 34
- Raccordement hydronique 35
- Raccordement électrique 36
- Commandes Jaga (Optionelle) 36
- Quel système de commande Jaga choisir ? 37
- Tableau technique 38
  - Hauteur 041 38
  - Hauteur 055 39

**BRIZA 12 MODÈLE PLAFOND** 40
- Dimensions 42
- Raccordement hydronique 43
- Raccordement électrique 44
- Commandes Jaga (Optionelle) 44
- Quel système de commande Jaga choisir ? 45
- Tableau technique 46
  - Hauteur 041 46
  - Hauteur 055 47

**THERMOSTATS** 48

**COEFFICIENTS DE CORRECTION** 49

**DIRECTIVE POUR LIMITER LES BRUITS D'ÉCOULEMENT** 49

**EXEMPLES DE SCHÉMAS D'INSTALLATION ÉLECTRIQUE** 50
  - Exemple de schéma 1 51
  - Exemple de schéma 2 52
  - Exemple de schéma 3 53

**PERTE DE PRESSION** 54
  - Briza hauteur 038/042 54
  - Briza hauteur 052/055 55

# BRIZA - RADIATEURS VENTILO-CONVECTEURS JAGA

Grâce aux technologies Jaga optimisées, les ventilo-convecteurs Briza sont économes en énergie et efficaces. Les radiateurs à ventilo-convecteurs Briza fonctionnent parfaitement en combinaison avec tout type de pompe à chaleur et n'importe quel régime de distribution. Même à basse température (35° C), les radiateurs Briza sont particulièrement puissants !

**APPROPRIÉ POUR:**

- Refroidissement par condensation
- Refroidissement sans condensation
- Chauffer

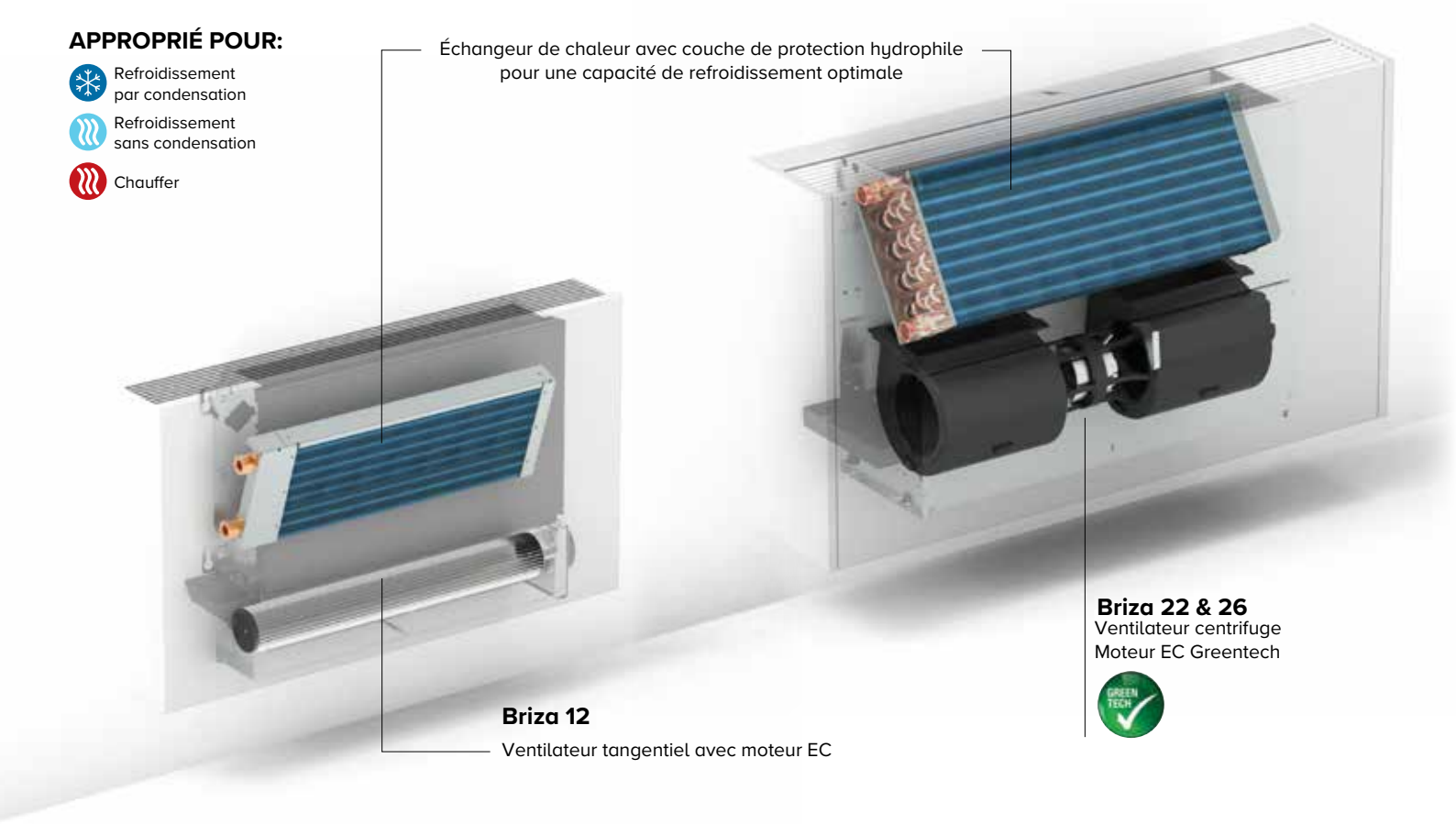


## UTILISABLE PARTOUT

La famille Briza est une gamme flexible de ventilo-convecteurs pour petites et grandes pièces, pour des solutions murales ou au plafond, avec caisson ou encastrés invisibles. La polyvalence de cette gamme de produits se distingue par la possibilité de chauffer et de refroidir.

**ENCASTREMENT MURAL**

**MODÈLE MURAL**

**ENCASTREMENT PLAFOND**

**MODÈLE POUR PLAFOND**

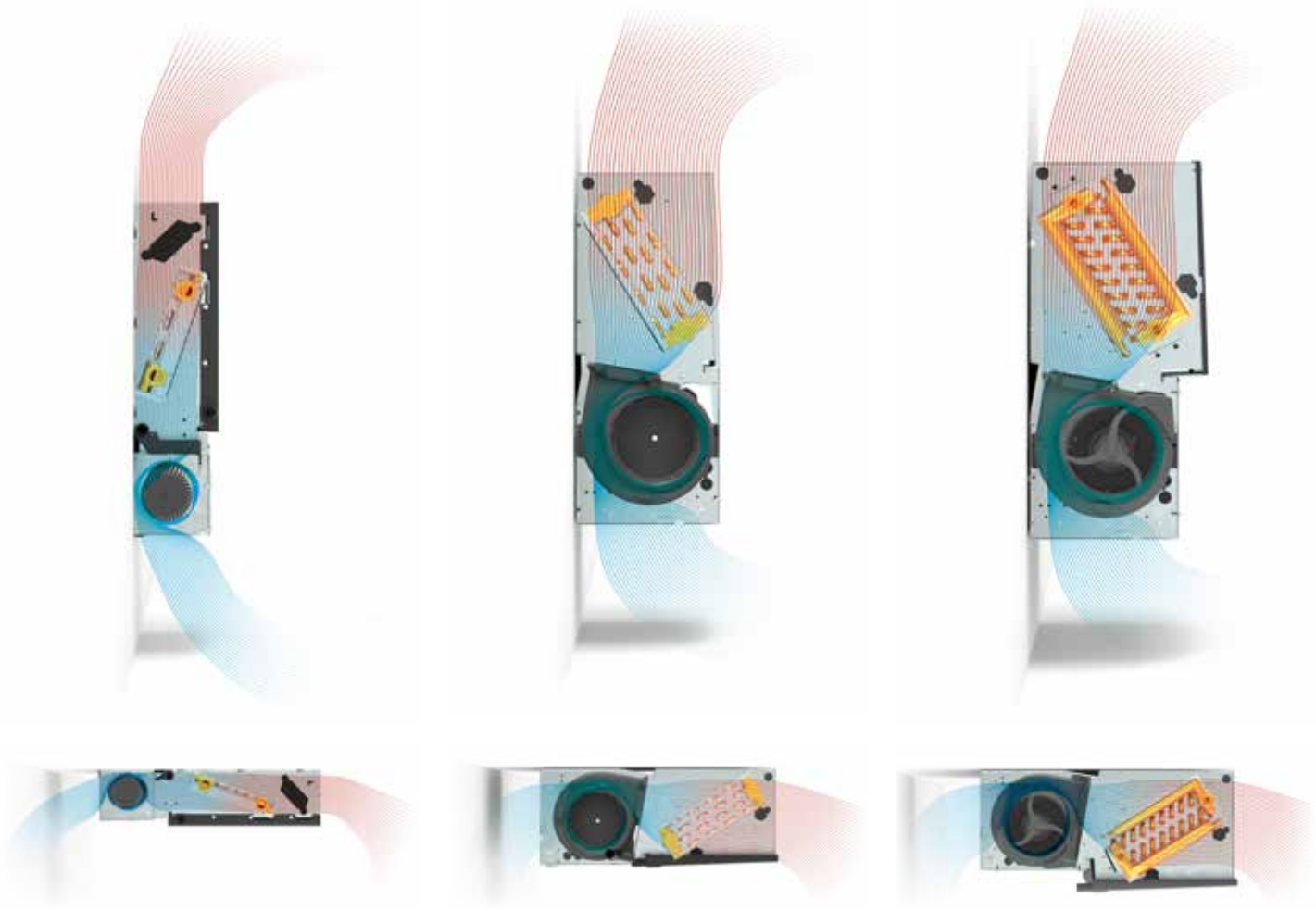

## BRIZA 12

Un ventilo-convecteur Jaga mince.
Le Briza 12 est costaud mais discret.
Le radiateur pompe à chaleur parfait pour les applications résidentielles. Silencieux, puissant et rapide. Parfait pour un climat intérieur idéal.

### DOMAINES D'APPLICATION:

- Résidentiel
- Espaces commerciaux plus petits

## BRIZA 22

Briza 22 va plus loin. Chauffer ou refroidir de grandes pièces. Le climat intérieur idéal grâce à des échangeurs de chaleur efficaces en combinaison avec des moteurs peu énergivores.

### DOMAINES D'APPLICATION:

- Bureaux et espaces commerciaux
- Surfaces plus importantes

## BRIZA 26

C'est quand de grandes puissances d'émission sont nécessaires que le Briza 26 s'exprime pleinement. Les grandes pièces avec de hauts plafonds ne sont pas un obstacle pour ce power-unit. Efficace sur le plan énergétique et performant.

### DOMAINES D'APPLICATION:

- Bureaux et espaces commerciaux
- Surfaces plus importantes

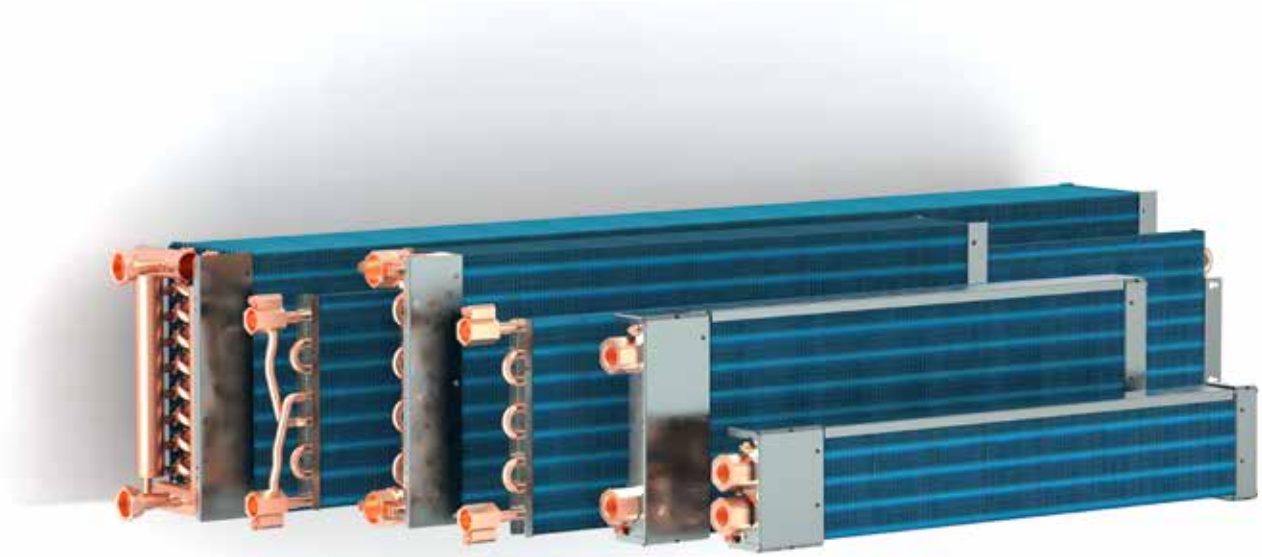

échangeurs de chaleur hydrophiles Jaga

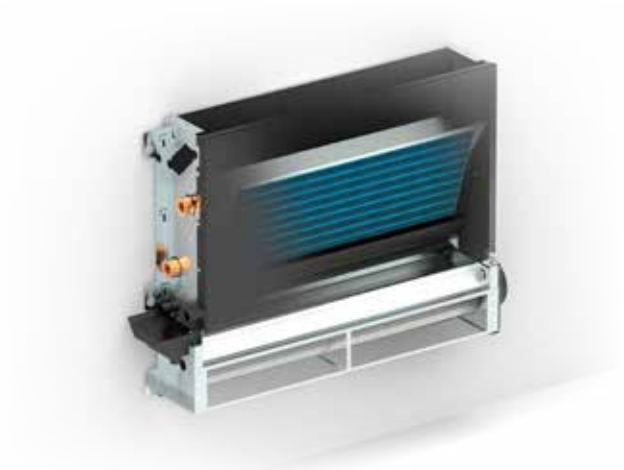

## Briza 12 Encastrement mural

Raccordement à l'eau et à l'électricité adapté à votre installation

- hauteur 038 ou 052 cm
- longueur 052, 072, 102 ou 122 cm
- 16/18/27°C: de 235 à 1149 Watts (10V)
- 7/12/27°C: de 410 à 2004 Watts (10V)
- 35/30/20°C: de 454 à 2216 Watts (10V)

Briza 12
Encastrement mural

Briza 12
Encastrement mural

## Briza 12 Encastrement plafond

Raccordement à l'eau et à l'électricité adapté à votre installation

- hauteur 038 ou 052 cm
- longueur 052, 072, 102 ou 122 cm
- 16/18/27°C: de 235 à 1149 Watts (10V)
- 7/12/27°C: de 410 à 2004 Watts (10V)
- 35/30/20°C: de 454 à 2216 Watts (10V)

Briza 12
Encastrement plafond

Briza 12
Modèle mural

## Briza 12 Modèle mural

Raccordement à l'eau et à l'électricité adapté à votre installation

- hauteur 041 ou 055 cm
- longueur 075, 095, 125 ou 145 cm
- 16/18/27°C: de 214 à 1095 Watts (10V)
- 7/12/27°C: de 373 à 1910 Watts (10V)
- 35/30/20°C: de 413 à 2110 Watts (10V)

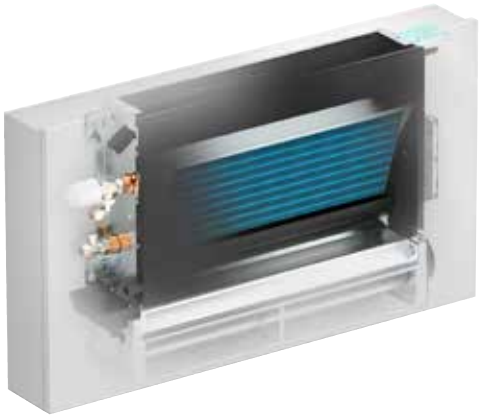

## Briza 12 Modèle mural Plug & Play

Unité complète avec thermostat Wi-Fi doté d'un écran tactile, contrôleur de ventilateur Jaga avec alimentation intégrée 230 V, kit de raccordement préassemblé

- hauteur 041 ou 055 cm
- longueur 075, 095, 125 ou 145 cm
- 16/18/27°C: de 214 à 1095 Watts (10V)
- 7/12/27°C: de 373 à 1910 Watts (10V)
- 35/30/20°C: de 413 à 2110 Watts (10V)

## Briza 12 Modèle plafond

Raccordement à l'eau et à l'électricité adapté à votre installation

- hauteur 041 ou 055 cm
- longueur 075, 095, 125 ou 145 cm
- 16/18/27°C: de 214 à 1095 Watts (10V)
- 7/12/27°C: de 373 à 1910 Watts (10V)
- 35/30/20°C: de 413 à 2110 Watts (10V)

Briza 12
Modèle mural Plug & Play

jaga

CLIMATE
DESIGNERS

# BRIZA 12 ENCASTREMENT MURAL

**RACCORDEMENT ÉLECTRIQUE**

**ÉCHANGEUR DE CHALEUR**
avec couche de protection hydrophile pour une capacité de refroidissement optimale

**INTÉRIEUR ROBUSTE**
en acier galvanisé électrolytique

**RACCORDEMENT HYDRONIQUE**
1/2” filetage intérieur

**BAC À CONDENSATS**
avec douille d'évacuation ø 2 cm

**ACTIVATEURS TANGENTIELS**
silencieux avec aubes en aluminium pourvus de roulement à billes et de l'anti-vibration EPDM.
moteur EC intégré pour une consommation d'énergie beaucoup plus faible et une durée de vie plus longue.
Les ventilateurs sont équipés d'un filtre à air en acier inoxydable.

# BRIZA 12 ENCASTREMENT MURAL

**DIMENSIONS** *(en mm)*

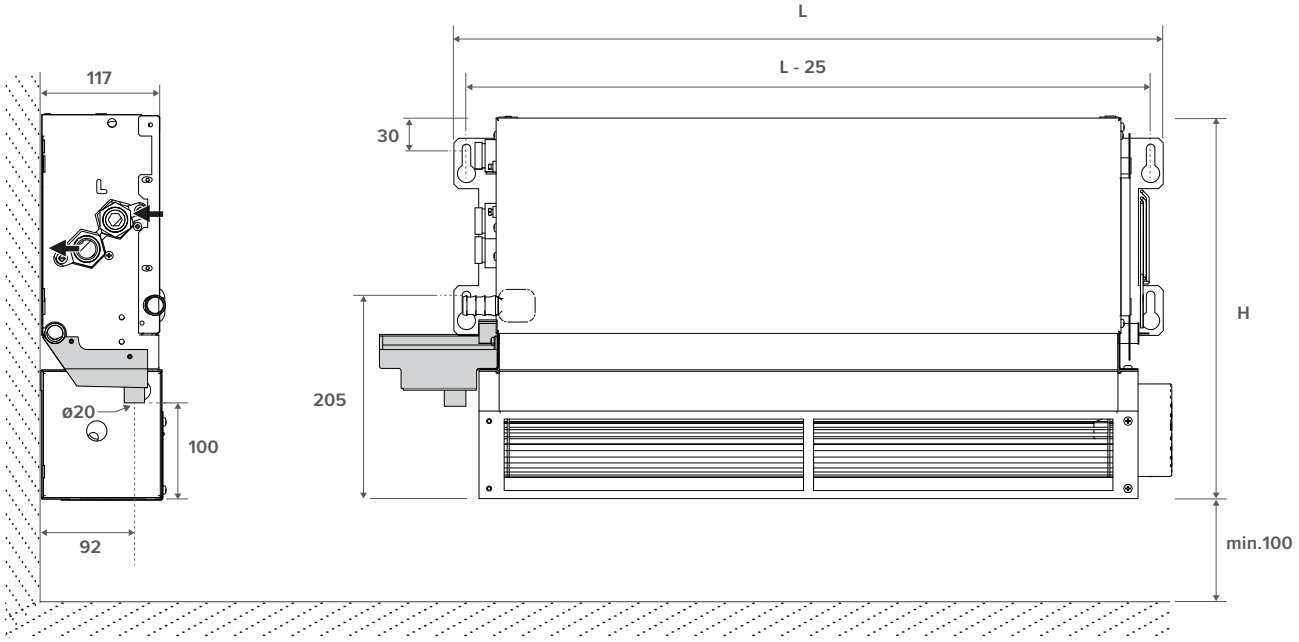


**LIVRAISON STANDARD**

- bac à condensats avec évacuation
- échangeur de chaleur en aluminium-cuivre avec revêtement hydrophile
- intérieur robuste en acier galvanisé électrolytique
- activateur thermique (Mini activateur tangentiel)
- filtre à air en acier inoxydable

**RACCORDEMENT**

**Standard**

- raccords hydroniques 1/2''G à gauche
- connecteur clamp pour raccords électriques 24 VDC à droite, à raccorder via alimentation externe

**Optionelle**

Hydronique à droite, électrique à gauche:
Remplacer le code de raccordement **L** par **R**. Sans supplément de prix.

**CODE DE COMMANDE BRIZA 12 ENCASTREMENT MURAL**

BZBW 038 052 12 2 L DDD

- *Commande:*
  - *Pas de contrôle: (ne pas remplir)*
  - *Réglage Jaga BMS 0-10V: D03*
  - *Réglage Jaga à 3 positions: D05*
- *Longueur*
- *Hauteur*

**DIMENSIONS** *(en mm)*

**Hauteur 38**

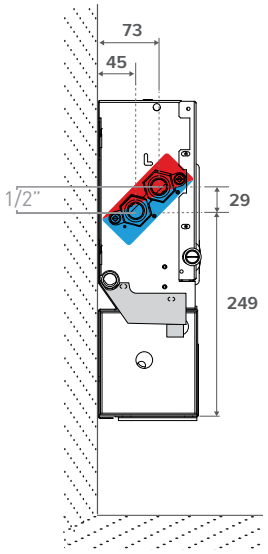


**Hauteur 52**

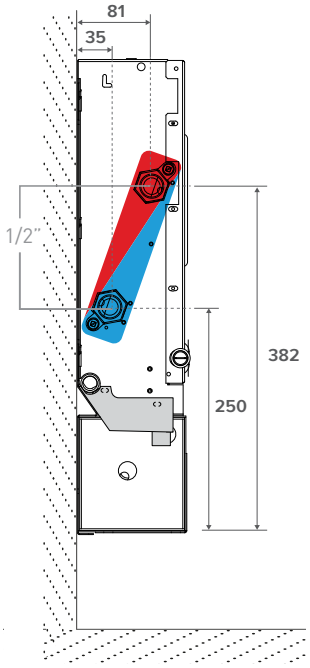


**POSSIBILITÉS DE RACCORDEMENT**

**Kit de connexion Eurocône avec moteur thermoélectrique**

kit 295 **KVS 0.8**

| | |
|---|---|
| CODY SC5 24 4... | 24 VDC |
| CODY SC5 10 4... | 0..10 VDC |

indiquer code raccords de serrage

**Kit de raccordement avec 2 vannes de retour**

kit 290

CODY LOC 00 4...

indiquer code raccords de serrage

**Raccords bicônes 3/4» Eurocone**

| TUBE MÉTALIQUE DE PRÉCISION | |
|---|---|
| CODE | *Tuyau Ø* |
| 112 | 12/1 |
| 114 | 14/1 |
| 115 | 15/1 |
| 116 | 16/1 |
| 118 | 18/1 |

| SYNTHÉTIQUE OU MULTICOUCHES PER/ALU | |
|---|---|
| CODE | *Tuyau Ø* |
| 612 | 12/2 |
| 614 | 14/2 |
| 616 | 16/2 |
| 618 | 18/2 |
| 619 | 16/1.5 |
| 620 | 20/2 |

**Flexibles de raccordement en acier inoxydable 1/2"**

| CODE | Longueur | |
|---|---|---|
| 7990 068 | 200 < 260 mm | 2 pièces |

## ALIMENTATIONS

***Les appareils Jaga sont homologués CE: EN-60335 lors de l'utilisation des alimentations Jaga d'origine.***

### Alimentation étanche 24 VDC avec émerillon de raccord étanche

- avec émerillon de raccord étanche
- conformité UL1310 - EN 60950-1 / Classe 2
- tension de sortie 24 VDC
- tension d'entrée 100 - 240 VAC
- courant de sortie 1.67 A
- puissance 40 Watts
- dimensions L 14.5 x B 4.5 x H 3.0 cm

| CODE | |
|---|---|
| 37603 010002 | |
| P *(ajoutez **"P"** au code de commande)* | prémonté |

*Ex.: BZBW 038 052 12 2 L D03* ***P***

### Alimentation rail DIN

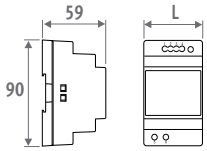


- montage mural ou rail DIN dans une armoire électrique
- conformité: UL60950 / UL508 / EN 60950-1 / TUV EN61558-2-16 / Classe 2
- tension de sortie 24 VDC
- tension d'entrée 100 - 240 VAC
- raccordement à vis
- Indicateur LED

| CODE | L *mm* | PUISSANCE *Watts* | COURANT DE SORTIE *A* |
|---|---|---|---|
| 7990 054 | 3.5 | 36 | 1.50 |
| 7990 055 | 5.3 | 60 | 2.50 |
| 7990 056 | 7.0 | 92 | 3.90 |
| 7990 057 | 10.3 | 150 | 6.25 |

# COMMANDES JAGA (OPTIONELLE)

## JDPC (JAGA DYNAMIC PRODUCT CONTROLLER)

Tableau de commande

| CODE | FONCTION | TABLEAU DE COMMANDE | COMMANDE EXTERNE 0-10 V | CAPTEUR DE TEMPÉRATURE D'EAU | CAPTEUR DE TEMPÉRATURE DE L'AIR |
|---|---|---|---|---|---|
| Réglage Jaga BMS 0-10V (D03) | | - | ✓ | ✓ | - |
| Réglage Jaga à 3 positions (D05) | | ✓ | - | ✓ | - |

### PAS DE CONTRÔLE JAGA

- En cas de demande de chaleur ou de froid, un système BMS/domotique ou un thermostat JAGA ouvre la vanne thermoélectrique.
- En cas de demande de chaleur ou de froid, un système BMS/domotique ou un thermostat JAGA envoie un signal 0-10VDC. Le ventilateur fonctionne proportionnellement au signal 0-10VDC.

### RÉGLAGE JAGA BMS 0-10V

- En cas de demande de chaleur ou de froid, un système BMS/domotique ou un thermostat JAGA ouvre la vanne thermoélectrique.
- En cas de demande de chaleur ou de froid, un système BMS/domotique ou un thermostat JAGA envoie un signal 0-10V.
- Lors de la reconnaissance de l'eau froide (< 18° C) ou chaude (> 28° C), le ventilateur fonctionne proportionnellement au signal 0-10V.

### RÉGLAGE JAGA À 3 POSITIONS

- En cas de demande de chaleur ou de froid, un signal externe (thermostat, BMS/domotique, etc.) commande un moteur thermique ou une pompe de circulation.
- Chauffage: Le ventilateur turne à une vitesse fixe lorsque l'eau a atteint la température réglée sur 28° C.
- Refroidissement: Le ventilateur tourne à une vitesse fixe lorsque l'eau a atteint la température réglée sur 18° C.
- L'utilisateur choisit manuellement le mode souhaité via le panneau de commande / / / OUT. L'appareil présente trois vitesses de fonctionnement. L'appareil démarre à la dernière vitesse sélectionnée (1, 2 ou 3) dès que la température de l'eau définie est atteinte.

# BRIZA 12 ENCASTREMENT MURAL

## QUEL SYSTÈME DE COMMANDE JAGA CHOISIR ?

**Contrôle de la température ambiante hors appareil**
Les ventilateurs se mettent en marche automatiquement lorsque la commande externe envoie de l'eau chaude/froide dans le radiateur.

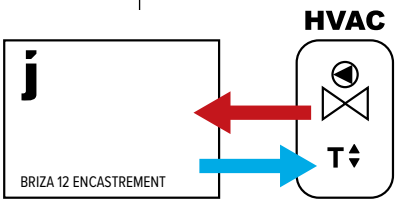


Sans signal 0-10V:
- thermostat d'ambiance (Aucun-Jaga)
- contrôle de zone avec régulation de la température ambiante
- contrôle de la chaudière ou de la pompe à chaleur avec régulation de la température ambiante
- domotique avec contrôle de la température ambiante
- autres contrôles externes de la température ambiante

Signal 0-10V pour la commande du ventilateur disponible à partir de
- Thermostat d'ambiance Jaga avec signal 0-10V vers l'appareil
- domotique disponible avec un signal 0-10V vers l'appareil

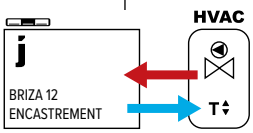


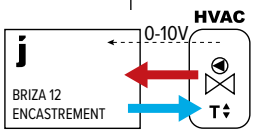


Sélectionnez 1 des 3 vitesses de ventilation (la vitesse ne s'adapte pas à la température ambiante)

La vitesse du ventilateur est contrôlée par un raccordement 0-10V à l'électronique du radiateur.

La vitesse du ventilateur est contrôlée par une connexion 0-10V au système électronique à l'extérieur du radiateur.

**RÉGLAGE JAGA À 3 POSITIONS**

**JAGA BMS**

**PAS DE CONTRÔLE**

Codage:

Appareil comprenant Jaga JPDC prémonté (si indiqué dans le codage)

Commande optionnelle:
- kit de vannes: kit 295 ou kit 290
- flexibles de raccordement en acier inoxydable (par paires)
- alimentation: émerillon de raccord étanche ou alimentation DIN Rail
- thermostat (0-10V) à l'extérieur de l'appareil

| HAUTEUR H cm | LONGUEUR L cm | TYPE T cm | TENSION DE COMMANDE U V | REFROIDIR (sans condensation) Température ambiante 27°C 16/18 Watts | REFROIDIR TOTAL Température ambiante 27°C 7/12 Watts | REFROIDISSEMENT SENSIBLE Température ambiante 27°C 7/12 Watts | CHAUFFER Température ambiante 20°C 35/30 Watts | 45/40 Watts | 50/45 Watts | 55/45 Watts | NIVEAU DE PRESSION ACOUSTIQUE dB(A) | DÉBIT D'AIR m³/h | CONSOMMATION D'ÉNERGIE Watts | POIDS kg | CONTENU EN EAU L | CODE DE COMMANDE |
|---|---|---|---|---|---|---|---|---|---|---|---|---|---|---|---|---|
| **BZBW 038** | **052** | **12** | **2** | 113 | 279 | 197 | 247 | 450 | 550 | 596 | 19.0 | 70 | 1.6 | 7.0 | 0.166 | BZBW 038 052 12 2 L DDD |
| | | | **4** | 142 | 347 | 248 | 285 | 517 | 633 | 686 | 25.2 | 111 | 2.6 | | | |
| | | | **6** | 172 | 415 | 301 | 324 | 589 | 721 | 781 | 32.5 | 155 | 4.3 | | | |
| | | | **8** | 203 | 484 | 355 | 379 | 688 | 842 | 912 | 39.0 | 196 | 7.2 | | | |
| | | | **10** | 235 | 553 | 410 | 454 | 826 | 1010 | 1095 | 44.0 | 235 | 13.0 | | | |
| | **072** | **12** | **2** | 198 | 488 | 345 | 401 | 728 | 891 | 966 | 21.5 | 119 | 2.5 | 9.0 | 0.270 | BZBW 038 072 12 2 L DDD |
| | | | **4** | 234 | 570 | 408 | 490 | 891 | 1090 | 1182 | 27.5 | 189 | 4.3 | | | |
| | | | **6** | 277 | 668 | 484 | 519 | 944 | 1155 | 1252 | 34.9 | 245 | 7.2 | | | |
| | | | **8** | 329 | 782 | 573 | 609 | 1106 | 1354 | 1467 | 40.7 | 315 | 11.5 | | | |
| | | | **10** | 387 | 911 | 676 | 748 | 1358 | 1662 | 1802 | 45.0 | 380 | 18.0 | | | |
| | **102** | **12** | **2** | 326 | 804 | 569 | 644 | 1171 | 1433 | 1553 | 23.1 | 160 | 2.6 | 13.0 | 0.433 | BZBW 038 102 12 2 L DDD |
| | | | **4** | 369 | 899 | 644 | 790 | 1435 | 1756 | 1903 | 30.0 | 243 | 4.8 | | | |
| | | | **6** | 432 | 1039 | 753 | 844 | 1533 | 1876 | 2033 | 38.0 | 328 | 8.0 | | | |
| | | | **8** | 513 | 1221 | 895 | 989 | 1797 | 2199 | 2383 | 44.0 | 419 | 14.0 | | | |
| | | | **10** | 615 | 1445 | 1072 | 1188 | 2158 | 2641 | 2862 | 48.5 | 492 | 24.0 | | | |
| | **122** | **12** | **2** | 392 | 967 | 684 | 810 | 1472 | 1801 | 1952 | 26.0 | 190 | 2.8 | 14.0 | 0.539 | BZBW 038 122 12 2 L DDD |
| | | | **4** | 423 | 1029 | 737 | 996 | 1809 | 2214 | 2399 | 31.4 | 295 | 5.5 | | | |
| | | | **6** | 526 | 1267 | 918 | 1063 | 1932 | 2365 | 2563 | 38.4 | 410 | 10.3 | | | |
| | | | **8** | 656 | 1560 | 1143 | 1242 | 2258 | 2763 | 2995 | 44.2 | 512 | 18.5 | | | |
| | | | **10** | 763 | 1795 | 1331 | 1480 | 2690 | 3292 | 3568 | 48.0 | 560 | 28.8 | | | |

Entrer le code de contrôle
Pas de contrôle: (ne pas remplir)
Réglage Jaga BMS 0-10V: D03
Réglage Jaga à 3 positions: D05

# BRIZA 12 ENCASTREMENT MURAL

HAUTEUR 052

| HAUTEUR | LONGUEUR | TYPE | TENSION DE COMMANDE | REFROIDIR (sans condensation) Température ambiante 27°C | REFROIDIR TOTAL Température ambiante 27°C | REFROIDISSEMENT SENSIBLE Température ambiante 27°C | CHAUFFER Température ambiante 20°C | | | | NIVEAU DE PRESSION ACOUSTIQUE | DÉBIT D'AIR | CONSOMMATION D'ÉNERGIE | POIDS | CONTENU EN EAU | CODE DE COMMANDE |
|---|---|---|---|---|---|---|---|---|---|---|---|---|---|---|---|---|
| H | L | T | U | 16/18 | 7/12 | 7/12 | 35/30 | 45/40 | 50/45 | 55/45 | | | | | | |
| cm | cm | cm | V | Watts | Watts | Watts | Watts | Watts | Watts | Watts | dB(A) | m³/h | Watts | kg | L | |
| **BZBW 052** | **052** | **12** | **2** | 187 | 461 | 326 | 371 | 674 | 825 | 894 | 21.0 | 89 | 2.0 | 8.0 | 0.332 | BZBW 052 052 12 2 L DDD |
| | | | **4** | 222 | 541 | 387 | 433 | 787 | 963 | 1044 | 27.0 | 130 | 3.2 | | | |
| | | | **6** | 266 | 641 | 464 | 522 | 948 | 1161 | 1258 | 33.9 | 169 | 5.5 | | | |
| | | | **8** | 317 | 754 | 553 | 594 | 1079 | 1321 | 1432 | 39.7 | 212 | 9.6 | | | |
| | | | **10** | 349 | 820 | 608 | 672 | 1222 | 1495 | 1620 | 44.0 | 250 | 16.8 | | | |
| | **072** | **12** | **2** | 319 | 787 | 557 | 610 | 1108 | 1356 | 1470 | 21.8 | 127 | 2.2 | 10.0 | 0.540 | BZBW 052 072 12 2 L DDD |
| | | | **4** | 377 | 919 | 658 | 725 | 1318 | 1613 | 1748 | 27.2 | 193 | 3.6 | | | |
| | | | **6** | 444 | 1069 | 775 | 866 | 1573 | 1926 | 2087 | 34.6 | 262 | 5.7 | | | |
| | | | **8** | 513 | 1221 | 895 | 992 | 1803 | 2207 | 2392 | 40.8 | 320 | 9.6 | | | |
| | | | **10** | 577 | 1357 | 1006 | 1113 | 2023 | 2476 | 2683 | 45.0 | 365 | 15.6 | | | |
| | **102** | **12** | **2** | 508 | 1252 | 886 | 964 | 1751 | 2143 | 2323 | 24.0 | 168 | 2.8 | 14.0 | 0.866 | BZBW 052 102 12 2 L DDD |
| | | | **4** | 595 | 1450 | 1038 | 1151 | 2091 | 2560 | 2774 | 30.3 | 259 | 5.4 | | | |
| | | | **6** | 708 | 1703 | 1234 | 1373 | 2495 | 3054 | 3309 | 37.7 | 353 | 10.0 | | | |
| | | | **8** | 823 | 1959 | 1436 | 1581 | 2874 | 3517 | 3811 | 43.7 | 437 | 18.0 | | | |
| | | | **10** | 920 | 2163 | 1605 | 1775 | 3225 | 3947 | 4277 | 48.0 | 513 | 28.8 | | | |
| | **122** | **12** | **2** | 627 | 1545 | 1093 | 1151 | 2092 | 2560 | 2774 | 26.2 | 200 | 2.8 | 15.0 | 1.078 | BZBW 052 122 12 2 L DDD |
| | | | **4** | 746 | 1817 | 1300 | 1434 | 2605 | 3188 | 3455 | 32.0 | 297 | 5.5 | | | |
| | | | **6** | 890 | 2142 | 1552 | 1713 | 3113 | 3810 | 4130 | 39.0 | 396 | 10.0 | | | |
| | | | **8** | 1022 | 2431 | 1782 | 1978 | 3594 | 4399 | 4768 | 44.5 | 500 | 18.0 | | | |
| | | | **10** | 1149 | 2702 | 2004 | 2216 | 4026 | 4928 | 5340 | 48.5 | 583 | 28.8 | | | |

Entrer le code de contrôle
Pas de contrôle: (ne pas remplir)
Réglage Jaga BMS 0-10V: D03
Réglage Jaga à 3 positions: D05

jaga

CLIMATE
DESIGNERS

# BRIZA 12 ENCASTREMENT PLAFOND

**RACCORDEMENT ÉLECTRIQUE**

**ÉCHANGEUR DE CHALEUR**
avec couche de protection hydrophile pour une capacité de refroidissement optimale

**INTÉRIEUR ROBUSTE** en acier galvanisé électrolytique

**RACCORDEMENT HYDRONIQUE**
1/2” filetage intérieur

**OPTION**
bac à condensats pour l'évacuation
de l'eau de condensation (ø 2 cm)

**BAC À CONDENSATS**

**ACTIVATEURS TANGENTIELS**
silencieux avec aubes en aluminium pourvus de roulement
à billes et de l'anti-vibration EPDM

**FILTRE À AIR EN ACIER INOXYDABLE**

**MOTEUR EC INTÉGRÉ**
pour une consommation d'énergie beaucoup plus faible et une durée de vie plus longue

# BRIZA 12 ENCASTREMENT PLAFOND

**DIMENSIONS** *(en mm)*

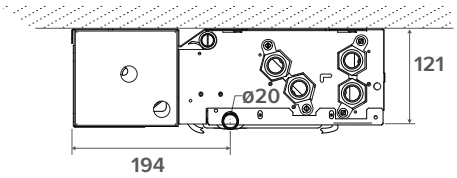


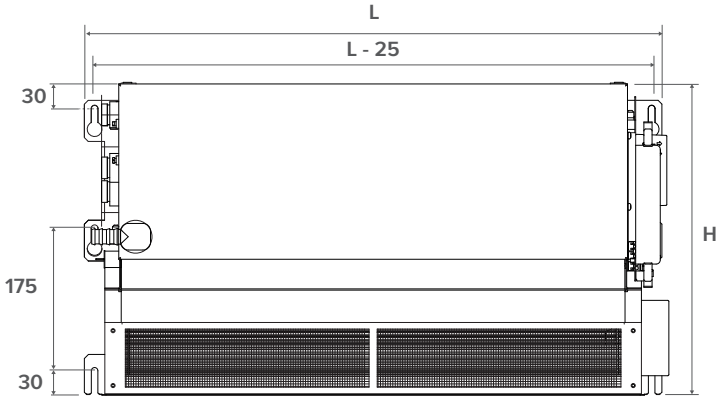


**LIVRAISON STANDARD**

- bac à condensats avec évacuation
- échangeur de chaleur en aluminium-cuivre avec revêtement hydrophile
- intérieur robuste en acier galvanisé électrolytiquel
- activateur thermique (Mini activateur tangentiel)
- filtre à air en acier inoxydable

**RACCORDEMENT**

**Standard**

- raccords hydroniques 1/2"G à gauche
- connecteur clamp pour raccords électriques 24 VDC à droite, à raccorder via alimentation externe

**Optionelle**

Hydronique à droite, électrique à gauche:
Remplacer le code de raccordement **L** par **R**. Sans supplément de prix.

**CODE DE COMMANDE BRIZA 12 ENCASTREMENT PLAFOND**

BZBC 038 052 12 2 L DDD

- *Commande:*
  - *Pas de contrôle: (ne pas remplir)*
  - *Réglage Jaga BMS 0-10V: D03*
- *Longueur*
- *Hauteur*

**DIMENSIONS** *(en mm)*

**Hauteur 38**

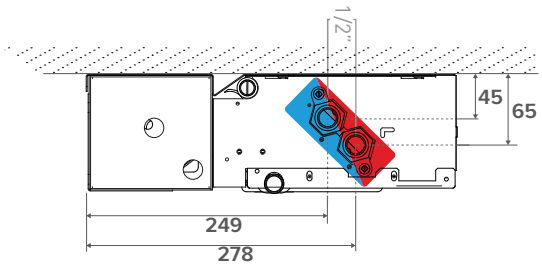


**Hauteur 52**

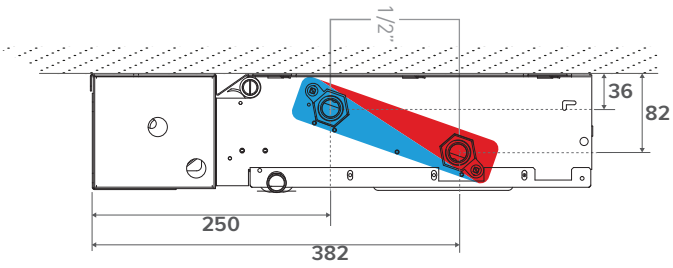


## POSSIBILITÉS DE RACCORDEMENT

### Kit de connexion Eurocône avec moteur thermoélectrique

kit 295 **KVS 0.8**

| | |
|---|---|
| CODY SC5 24 4... | 24 VDC |
| CODY SC5 10 4... | 0..10 VDC |

indiquer code raccords de serrage

### Kit de raccordement avec 2 vannes de retour

kit 290

CODY LOC 00 4...

indiquer code raccords de serrage

### Raccords bicônes 3/4» Eurocone

| TUBE MÉTALIQUE DE PRÉCISION | | SYNTHÉTIQUE OU MULTICOUCHES PER/ALU | |
|---|---|---|---|
| CODE | *Tuyau Ø* | CODE | *Tuyau Ø* |
| 112 | 12/1 | 612 | 12/2 |
| 114 | 14/1 | 614 | 14/2 |
| 115 | 15/1 | 616 | 16/2 |
| 116 | 16/1 | 618 | 18/2 |
| 118 | 18/1 | 619 | 16/1.5 |
| | | 620 | 20/2 |

### Flexibles de raccordement en acier inoxydable 1/2"

| CODE | Longueur | |
|---|---|---|
| 7990 068 | 200 < 260 mm | 2 pièces |

## SOLUTIONS DE CONDENSATION

### Pompe à condensat

| CODE |
|---|
| 8773 0101 |

### Bac à condensats avec douille d'évacuation ø 2 cm

| CODE | pour Briza H |
|---|---|
| 5127 000 100 01 | 042 |
| 5127 000 100 02 | 056 |

### Capteur de niveau de condensat

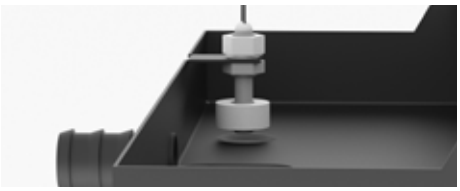

capteur pour la surveillance du niveau de condensat dans le bac à condensat

| CODE |
|---|
| 5127 000 100 03 |

## ALIMENTATIONS

***Les appareils Jaga sont homologués CE: EN-60335 lors de l'utilisation des alimentations Jaga d'origine.***

### Alimentation étanche 24 VDC avec émerillon de raccord étanche

- avec émerillon de raccord étanche
- conformité UL1310 - EN 60950-1 / Classe 2
- tension de sortie 24 VDC
- tension d'entrée 100 - 240 VAC
- courant de sortie 1.67 A
- puissance 40 Watts
- dimensions L 14.5 x B 4.5 x H 3.0 cm

| CODE | |
|---|---|
| 37603 010002 | |
| P *(ajoutez **"P"** au code de commande)* | prémonté |

*Ex.: BZBC 038 052 12 133 2 L **P***

### Alimentation rail DIN

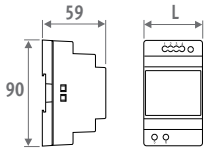


- montage mural ou rail DIN dans une armoire électrique
- conformité: UL60950 / UL508 / EN 60950-1 / TUV EN61558-2-16 / Classe 2
- tension de sortie 24 VDC
- tension d'entrée 100 - 240 VAC
- raccordement à vis
- Indicateur LED

| CODE | L *mm* | PUISSANCE *Watts* | COURANT DE SORTIE *A* |
|---|---|---|---|
| 7990 054 | 3.5 | 36 | 1.50 |
| 7990 055 | 5.3 | 60 | 2.50 |
| 7990 056 | 7.0 | 92 | 3.90 |
| 7990 057 | 10.3 | 150 | 6.25 |

# COMMANDES JAGA (OPTIONELLE)

## JDPC (JAGA DYNAMIC PRODUCT CONTROLLER)

| CODE | FONCTION | TABLEAU DE COMMANDE | COMMANDE EXTERNE 0-10 V | CAPTEUR DE TEMPÉRATURE D'EAU | CAPTEUR DE TEMPÉRATURE DE L'AIR |
|---|---|---|---|---|---|
| Réglage Jaga BMS 0-10V (D03) | | - | ✓ | ✓ | - |

### PAS DE CONTRÔLE JAGA

- En cas de demande de chaleur ou de froid, un système BMS/domotique ou un thermostat JAGA ouvre la vanne thermoélectrique.
- En cas de demande de chaleur ou de froid, un système BMS/domotique ou un thermostat JAGA envoie un signal 0-10VDC. Le ventilateur fonctionne proportionnellement au signal 0-10VDC.

### RÉGLAGE JAGA BMS 0-10V

- En cas de demande de chaleur ou de froid, un système BMS/domotique ou un thermostat JAGA ouvre la vanne thermoélectrique.
- En cas de demande de chaleur ou de froid, un système BMS/domotique ou un thermostat JAGA envoie un signal 0-10V.
- Lors de la reconnaissance de l'eau froide (< 18° C) ou chaude (> 28° C), le ventilateur fonctionne proportionnellement au signal 0-10V.

# BRIZA 12 ENCASTREMENT PLAFOND

## QUEL SYSTÈME DE COMMANDE JAGA CHOISIR ?

**Contrôle de la température ambiante hors appareil**
Les ventilateurs se mettent en marche automatiquement lorsque la commande externe envoie de l'eau chaude/froide dans le radiateur.

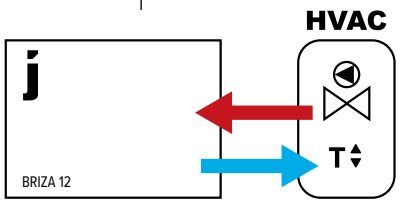


Signal 0-10V pour la commande du ventilateur disponible à partir de
- Thermostat d'ambiance Jaga avec signal 0-10V vers l'appareil
- domotique disponible avec un signal 0-10V vers l'appareil

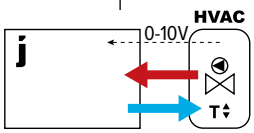


La vitesse du ventilateur est contrôlée par un raccordement 0-10V à l'électronique du radiateur.

La vitesse du ventilateur est contrôlée par une connexion 0-10V au système électronique à l'extérieur du radiateur.

**JAGA BMS**

**PAS DE CONTRÔLE**

Codage: D03 / /

Appareil comprenant Jaga JPDC prémonté (si indiqué dans le codage)

Commande optionnelle:
- kit de vannes: kit 295 ou kit 290
- flexibles de raccordement en acier inoxydable (par paires)
- alimentation: émerillon de raccord étanche ou alimentation DIN Rail
- thermostat (0-10V) à l'extérieur de l'appareil

| | HAUTEUR | LONGUEUR | TYPE | TENSION DE COMMANDE | REFROIDIR (sans condensation) Température ambiante 27°C | REFROIDIR TOTAL Température ambiante 27°C | REFROIDISSEMENT SENSIBLE Température ambiante 27°C | CHAUFFER Température ambiante 20°C | | | | NIVEAU DE PRESSION ACOUSTIQUE | DÉBIT D'AIR | CONSOMMATION D'ÉNERGIE | POIDS | CONTENU EN EAU | CODE DE COMMANDE |
|---|---|---|---|---|---|---|---|---|---|---|---|---|---|---|---|---|---|
| | H | L | T | U | 16/18 | 7/12 | 7/12 | 35/30 | 45/40 | 50/45 | 55/45 | | | | | | |
| | cm | cm | cm | V | Watts | Watts | Watts | Watts | Watts | Watts | Watts | dB(A) | m³/h | Watts | kg | L | |
| BZBC | 038 | 052 | 12 | 2 | 113 | 279 | 197 | 247 | 450 | 550 | 596 | 19.0 | 70 | 1.6 | 7.0 | 0.166 | BZBC 038 052 12 2 L DDD |
| | | | | 4 | 142 | 347 | 248 | 285 | 517 | 633 | 686 | 25.2 | 111 | 2.6 | | | |
| | | | | 6 | 172 | 415 | 301 | 324 | 589 | 721 | 781 | 32.5 | 155 | 4.3 | | | |
| | | | | 8 | 203 | 484 | 355 | 379 | 688 | 842 | 912 | 39.0 | 196 | 7.2 | | | |
| | | | | 10 | 235 | 553 | 410 | 454 | 826 | 1010 | 1095 | 44.0 | 235 | 13.0 | | | |
| | | 072 | 12 | 2 | 198 | 488 | 345 | 401 | 728 | 891 | 966 | 21.5 | 119 | 2.5 | 9.0 | 0.270 | BZBC 038 072 12 2 L DDD |
| | | | | 4 | 234 | 570 | 408 | 490 | 891 | 1090 | 1182 | 27.5 | 189 | 4.3 | | | |
| | | | | 6 | 277 | 668 | 484 | 519 | 944 | 1155 | 1252 | 34.9 | 245 | 7.2 | | | |
| | | | | 8 | 329 | 782 | 573 | 609 | 1106 | 1354 | 1467 | 40.7 | 315 | 11.5 | | | |
| | | | | 10 | 387 | 911 | 676 | 748 | 1358 | 1662 | 1802 | 45.0 | 380 | 18.0 | | | |
| | | 102 | 12 | 2 | 326 | 804 | 569 | 644 | 1171 | 1433 | 1553 | 23.1 | 160 | 2.6 | 13.0 | 0.433 | BZBC 038 102 12 2 L DDD |
| | | | | 4 | 369 | 899 | 644 | 790 | 1435 | 1756 | 1903 | 30.0 | 243 | 4.8 | | | |
| | | | | 6 | 432 | 1039 | 753 | 844 | 1533 | 1876 | 2033 | 38.0 | 328 | 8.0 | | | |
| | | | | 8 | 513 | 1221 | 895 | 989 | 1797 | 2199 | 2383 | 44.0 | 419 | 14.0 | | | |
| | | | | 10 | 615 | 1445 | 1072 | 1188 | 2158 | 2641 | 2862 | 48.5 | 492 | 24.0 | | | |
| | | 122 | 12 | 2 | 392 | 967 | 684 | 810 | 1472 | 1801 | 1952 | 26.0 | 190 | 2.8 | 14.0 | 0.539 | BZBC 038 122 12 2 L DDD |
| | | | | 4 | 423 | 1029 | 737 | 996 | 1809 | 2214 | 2399 | 31.4 | 295 | 5.5 | | | |
| | | | | 6 | 526 | 1267 | 918 | 1063 | 1932 | 2365 | 2563 | 38.4 | 410 | 10.3 | | | |
| | | | | 8 | 656 | 1560 | 1143 | 1242 | 2258 | 2763 | 2995 | 44.2 | 512 | 18.5 | | | |
| | | | | 10 | 763 | 1795 | 1331 | 1480 | 2690 | 3292 | 3568 | 48.0 | 560 | 28.8 | | | |

Entrer le code de contrôle
Pas de contrôle: (ne pas remplir)
Réglage Jaga BMS 0-10V: D03

# BRIZA 12 ENCASTREMENT PLAFOND

HAUTEUR 052

| | HAUTEUR H cm | LONGUEUR L cm | TYPE T cm | TENSION DE COMMANDE U V | REFROIDIR (sans condensation) Température ambiante 27°C 16/18 Watts | REFROIDIR TOTAL Température ambiante 27°C 7/12 Watts | REFROIDISSEMENT SENSIBLE Température ambiante 27°C 7/12 Watts | CHAUFFER Température ambiante 20°C 35/30 Watts | 45/40 Watts | 50/45 Watts | 55/45 Watts | NIVEAU DE PRESSION ACOUSTIQUE dB(A) | DÉBIT D'AIR m³/h | CONSOMMATION D'ÉNERGIE Watts | POIDS kg | CONTENU EN EAU L | CODE DE COMMANDE |
|---|---|---|---|---|---|---|---|---|---|---|---|---|---|---|---|---|---|
| BZBC | 052 | 052 | 12 | 2 | 187 | 461 | 326 | 371 | 674 | 825 | 894 | 21.0 | 89 | 2.0 | 8.0 | 0.332 | BZBC 052 052 12 2 L DDD |
| | | | | 4 | 222 | 541 | 387 | 433 | 787 | 963 | 1044 | 27.0 | 130 | 3.2 | | | |
| | | | | 6 | 266 | 641 | 464 | 522 | 948 | 1161 | 1258 | 33.9 | 169 | 5.5 | | | |
| | | | | 8 | 317 | 754 | 553 | 594 | 1079 | 1321 | 1432 | 39.7 | 212 | 9.6 | | | |
| | | | | 10 | 349 | 820 | 608 | 672 | 1222 | 1495 | 1620 | 44.0 | 250 | 16.8 | | | |
| | | 072 | 12 | 2 | 319 | 787 | 557 | 610 | 1108 | 1356 | 1470 | 21.8 | 127 | 2.2 | 10.0 | 0.540 | BZBC 052 072 12 2 L DDD |
| | | | | 4 | 377 | 919 | 658 | 725 | 1318 | 1613 | 1748 | 27.2 | 193 | 3.6 | | | |
| | | | | 6 | 444 | 1069 | 775 | 866 | 1573 | 1926 | 2087 | 34.6 | 262 | 5.7 | | | |
| | | | | 8 | 513 | 1221 | 895 | 992 | 1803 | 2207 | 2392 | 40.8 | 320 | 9.6 | | | |
| | | | | 10 | 577 | 1357 | 1006 | 1113 | 2023 | 2476 | 2683 | 45.0 | 365 | 15.6 | | | |
| | | 102 | 12 | 2 | 508 | 1252 | 886 | 964 | 1751 | 2143 | 2323 | 24.0 | 168 | 2.8 | 14.0 | 0.866 | BZBC 052 102 12 2 L DDD |
| | | | | 4 | 595 | 1450 | 1038 | 1151 | 2091 | 2560 | 2774 | 30.3 | 259 | 5.4 | | | |
| | | | | 6 | 708 | 1703 | 1234 | 1373 | 2495 | 3054 | 3309 | 37.7 | 353 | 10.0 | | | |
| | | | | 8 | 823 | 1959 | 1436 | 1581 | 2874 | 3517 | 3811 | 43.7 | 437 | 18.0 | | | |
| | | | | 10 | 920 | 2163 | 1605 | 1775 | 3225 | 3947 | 4277 | 48.0 | 513 | 28.8 | | | |
| | | 122 | 12 | 2 | 627 | 1545 | 1093 | 1151 | 2092 | 2560 | 2774 | 26.2 | 200 | 2.8 | 15.0 | 1.078 | BZBC 052 122 12 2 L DDD |
| | | | | 4 | 746 | 1817 | 1300 | 1434 | 2605 | 3188 | 3455 | 32.0 | 297 | 5.5 | | | |
| | | | | 6 | 890 | 2142 | 1552 | 1713 | 3113 | 3810 | 4130 | 39.0 | 396 | 10.0 | | | |
| | | | | 8 | 1022 | 2431 | 1782 | 1978 | 3594 | 4399 | 4768 | 44.5 | 500 | 18.0 | | | |
| | | | | 10 | 1149 | 2702 | 2004 | 2216 | 4026 | 4928 | 5340 | 48.5 | 583 | 28.8 | | | |

Entrer le code de contrôle
Pas de contrôle: (ne pas remplir)
Réglage Jaga BMS 0-10V: D03

## GRILLES

### GRILLE RÉGLABLE POUR PIÈCE D'ANGLE À 90°

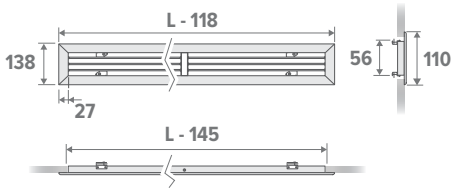


**dimensions minimales de l'évidement pour le montage de la grille*

Sens de soufflage

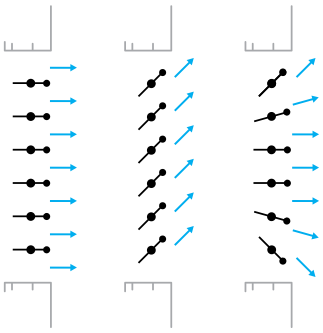

- grille en aluminium anodisé
- ressorts de serrage pour montage dans le mur, le plafond ou pièce de soufflage

| CODE | L Briza 12 | Ouverture d'encastrement |
|---|---|---|
| 5627 0001 0001 | 520 | 375 x 110 |
| 5627 0001 0002 | 720 | 575 x 110 |
| 5627 0001 0003 | 1020 | 875 x 110 |
| 5627 0001 0004 | 1220 | 1075 x 110 |

### GRILLE LINÉAIRE POUR PIÈCE D'ANGLE À 90°

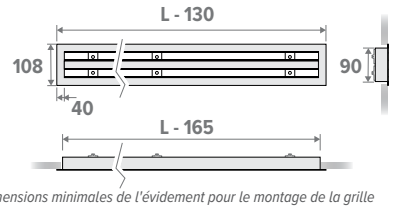


**dimensions minimales de l'évidement pour le montage de la grille*

Sens de soufflage

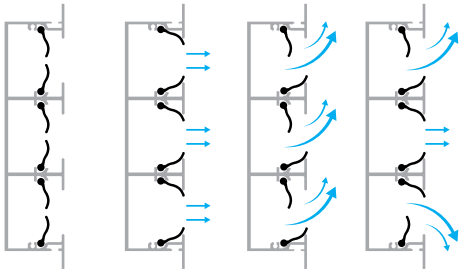

- grille en aluminium anodisé
- support métallique avec vis de réglage pour montage dans le mur, le plafond ou pièce de soufflage
- chaque intervalle d'air est réglable individuellement et est équipé de 2 aubes de guidage d'air de forme spéciale (largeur d'intervalle 25 mm)
- on obtient un modèle de soufflage idéal qui peut être réglé sur 180°

| CODE | L Briza 12 | Ouverture d'encastrement |
|---|---|---|
| 8789 221 | 520 | 355 x 90 |
| 8789 222 | 720 | 555 x 90 |
| 8789 223 | 1020 | 855 x 90 |
| 8789 224 | 1220 | 1055 x 90 |

### GRILLE À BARREAUX POUR PIÈCE D'ANGLE À 90°

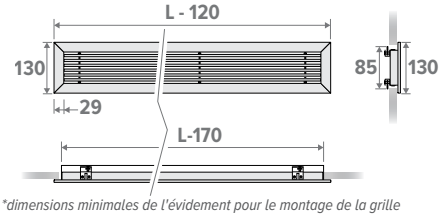


**dimensions minimales de l'évidement pour le montage de la grille*

Sens de soufflage

Non réglable.

- grille en aluminium anodisé
- barres fixes
- ressorts de serrage pour montage dans le mur, le plafond ou pièce de soufflage

| CODE | L Briza 12 | Ouverture d'encastrement |
|---|---|---|
| 8789 211 | 520 | 355 x 85 |
| 8789 212 | 720 | 555 x 85 |
| 8789 213 | 1020 | 855 x 85 |
| 8789 214 | 1220 | 1055 x 85 |

**COUDE DE SOUFFLAGE D'AIR 90°**

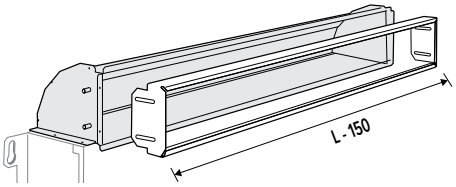


- en tôle d'acier galvanisée
- avec bande de caoutchouc pour un raccordement optimal
- avec des perforations pour le montage de la grille de soufflage

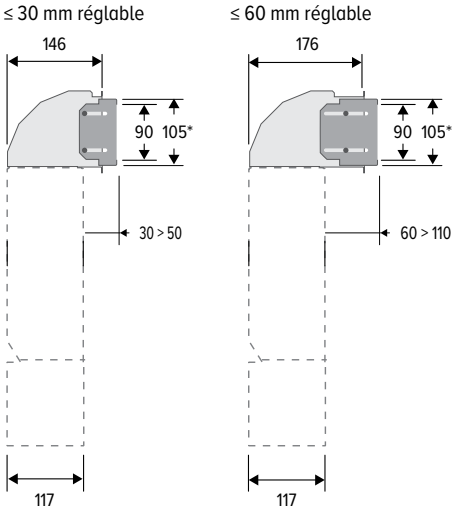


**dimensions minimales de l'ouverture de sortie d'air (sans grille de soufflage optionnel)*

| TELESCOPISCHE LUCHTUITLAAT | | |
|---|---|---|
| ≤ 30 mm | ≤ 60 mm | L Briza 12 |
| 5927 0000 5201 | 5927 0000 5202 | 520 |
| 5927 0000 7201 | 5927 0000 7202 | 720 |
| 5927 0001 0201 | 5927 0001 0202 | 1020 |
| 5927 0001 2201 | 5927 0001 2202 | 1220 |

jaga

CLIMATE
DESIGNERS

# BRIZA 12 PLUG & PLAY

# BRIZA 12 PLUG & PLAY

## COMPOSITION

**HABILLAGE LAQUÉ**
en acier galvanisé Sendzimir avec grille supérieure en aluminium

**THERMOSTAT WIFI** avec écran tactile et application

**ALIMENTATION INTÉGRÉE**
pour un raccord électrique 230 V simple, avec connecteur à pince

**GRILLE SUPÉRIEURE** en aluminium, laquée dans la même couleur que l'appareil.

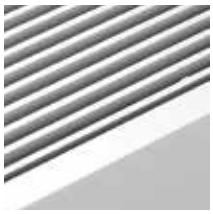

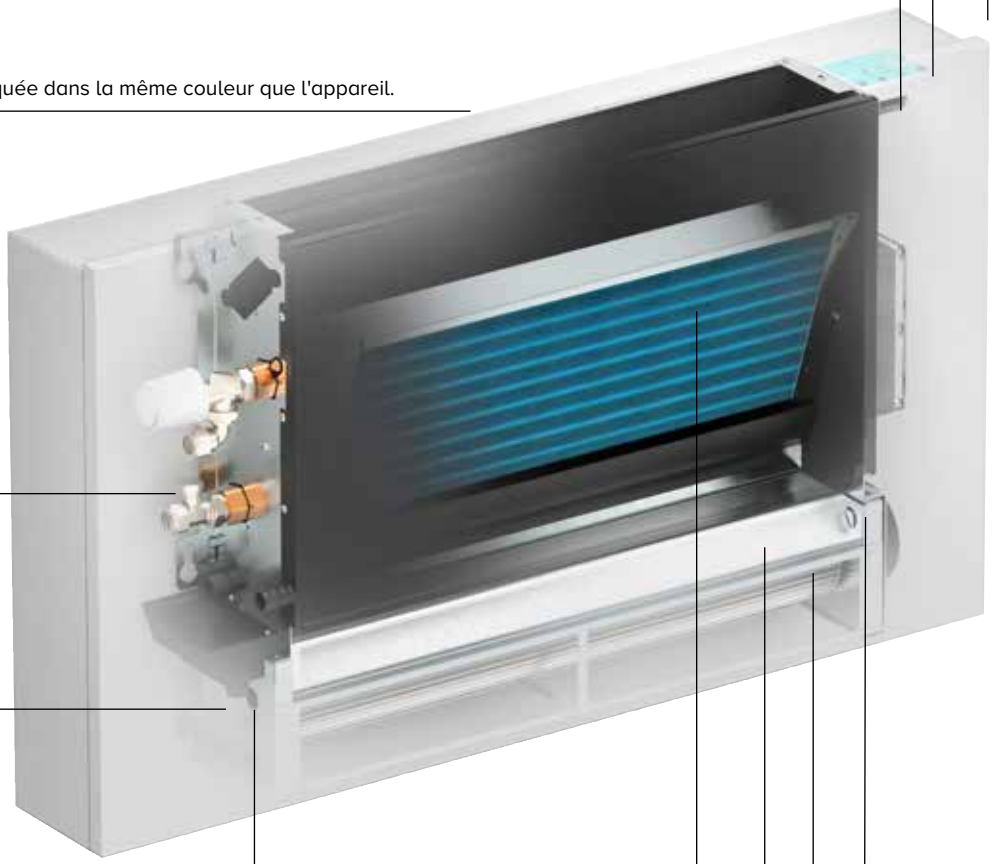

**VANNES PRÉMONTÉES**
pour un raccord simple en Eurocone 3/4"

**INTÉRIEUR ROBUSTE**
en acier galvanisé électrolytique

**BAC À CONDENSATS**
avec douille d'évacuation ø 2 cm

**ÉCHANGEUR DE CHALEUR**
avec couche de protection hydrophile pour une capacité de refroidissement optimale

**ACTIVATEURS TANGENTIELS SILENCIEUX**
avec aubes en aluminium pourvus de roulement à billes et de l'anti-vibration EPDM

**FILTRE À AIR EN ACIER INOXYDABLE**

**MOTEUR EC INTÉGRÉ**
pour une consommation d'énergie beaucoup plus faible et une durée de vie plus longue

**DIMENSIONS** *(en mm)*

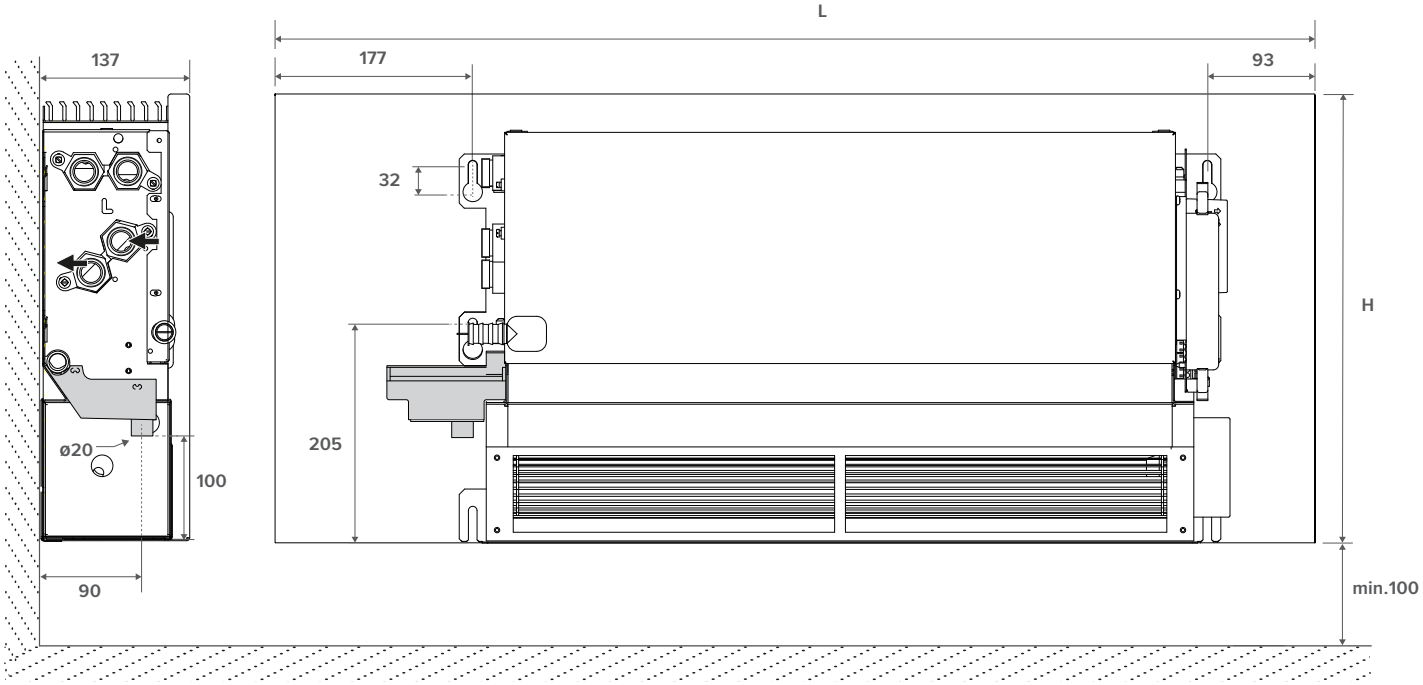


**LIVRAISON STANDARD**

- habillage laqué en acier galvanisé Sendzimir avec grille supérieure en aluminium
- bac à condensats avec évacuation
- échangeur de chaleur en aluminium-cuivre avec revêtement hydrophile
- intérieur robuste en acier galvanisé électrolytique
- thermostat Wifi JRT 100TW
- alimentation intégrée pour un raccord électrique 230 V simple, avec connecteur à pince
- vannes prémontées , raccordement Eurocone 3/4"
- activateur thermique (Mini activateur tangentiel)
- filtre à air en acier inoxydable

**COULEURS**

**Couleurs standards**
couleur blanc signalisation RAL 9016 (133), laque soft touch, aspect satin, finement structurée

**Autres couleurs**
voir carte de couleurs (Sup. de prix)

**RACCORDEMENT**

**Standard**

- raccords hydroniques 1/2"G à gauche
- connecteur clamp pour raccords électriques 24 VDC à droite, à raccorder via alimentation externe

**CODE DE COMMANDE BRIZA 12 PLUG & PLAY**

BZMW 041 075 12 XXX 2 L F11 TW

- *Couleur*
- *Longueur*
- *Hauteur*

# BRIZA 12 PLUG & PLAY

## RACCORDEMENT HYDRONIQUE

**Hauteur 041**

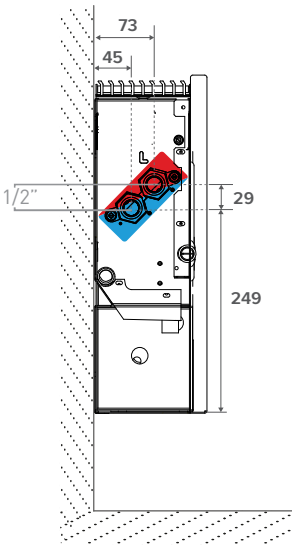


**Hauteur 055**

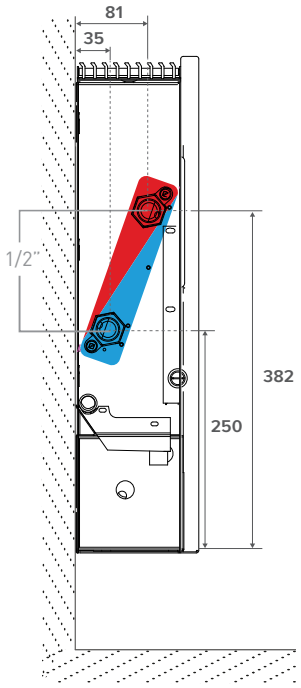


# BRIZA 12 PLUG & PLAY

## COMMANDES

**THERMOSTAT WIFI INTÉGRÉ** (TW)

- zones programmables 7 jours (1-7)
- commande de vannes 24 VDC chauffer/refroidir
- Écran tactile LCD
- commande via WiFi (app Smartphone)

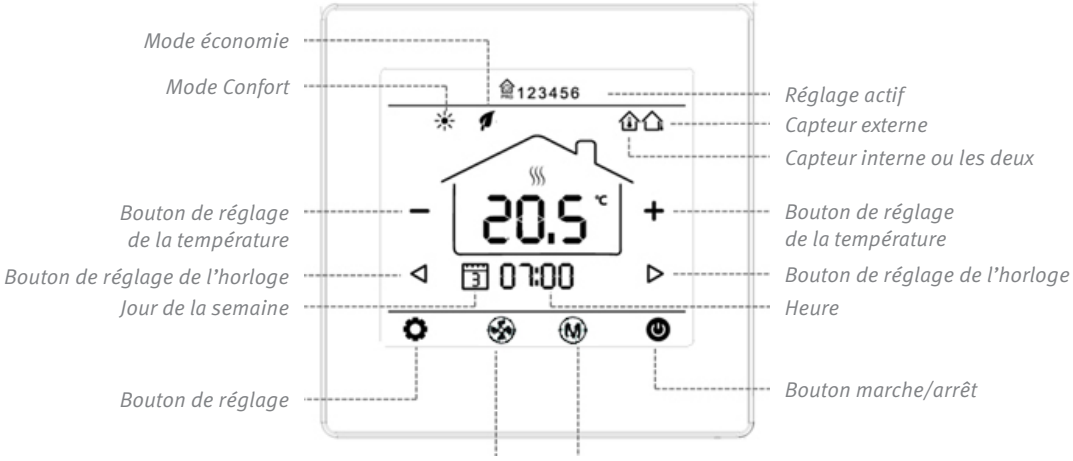


*Sélectionnez manuellement votre température idéale*

*Paramétrez votre programme hebdomadair*

*Sélectionnez la température souhaitée*

| | HAUTEUR | LONGUEUR | TYPE | TENSION DE COMMANDE | REFROIDIR (sans condensation) Température ambiante 27°C | REFROIDIR TOTAL Température ambiante 27°C | REFROIDISSEMENT SENSIBLE Température ambiante 27°C | CHAUFFER Température ambiante 20°C | | | | NIVEAU DE PRESSION ACOUSTIQUE | DÉBIT D'AIR | CONSOMMATION D'ÉNERGIE | POIDS | CONTENU EN EAU | CODE DE COMMANDE |
|---|---|---|---|---|---|---|---|---|---|---|---|---|---|---|---|---|---|
| | H | L | T | U | 16/18 | 7/12 | 7/12 | 35/30 | 45/40 | 50/45 | 55/45 | | | | | | |
| | cm | cm | cm | V | Watts | Watts | Watts | Watts | Watts | Watts | Watts | dB(A) | m³/h | Watts | kg | L | |
| **BZMW** | **041** | **075** | **12** | **2** | 115 | 284 | 201 | 223 | 406 | 497 | 538 | 18.5 | 64 | 1.6 | 16.0 | 0.166 | BZMW 041 075 12 XXX 2 L F11 TW |
| | | | | **4** | 135 | 328 | 235 | 256 | 465 | 569 | 617 | 29.4 | 101 | 2.6 | | | |
| | | | | **6** | 159 | 382 | 276 | 296 | 537 | 657 | 712 | 31.3 | 141 | 4.3 | | | |
| | | | | **8** | 185 | 441 | 323 | 346 | 629 | 770 | 834 | 37.3 | 178 | 7.2 | | | |
| | | | | **10** | 214 | 503 | 373 | 413 | 751 | 919 | 996 | 42.5 | 214 | 13.0 | | | |
| | | **095** | **12** | **2** | 191 | 472 | 334 | 382 | 695 | 850 | 921 | 24.0 | 108 | 2.5 | 20.3 | 0.270 | BZMW 041 095 12 XXX 2 L F11 TW |
| | | | | **4** | 217 | 529 | 379 | 421 | 764 | 935 | 1014 | 30.0 | 172 | 4.3 | | | |
| | | | | **6** | 252 | 607 | 440 | 445 | 808 | 989 | 1072 | 36.8 | 223 | 7.2 | | | |
| | | | | **8** | 297 | 707 | 518 | 555 | 1009 | 1234 | 1338 | 41.5 | 287 | 11.5 | | | |
| | | | | **10** | 352 | 828 | 614 | 680 | 1236 | 1513 | 1640 | 44.5 | 346 | 18.0 | | | |
| | | **125** | **12** | **2** | 313 | 773 | 547 | 602 | 1093 | 1338 | 1450 | 24.6 | 146 | 2.6 | 27.5 | 0.433 | BZMW 041 125 12 XXX 2 L F11 TW |
| | | | | **4** | 347 | 845 | 605 | 672 | 1222 | 1495 | 1620 | 30.2 | 221 | 4.8 | | | |
| | | | | **6** | 396 | 953 | 691 | 765 | 1389 | 1700 | 1843 | 37.0 | 298 | 8.0 | | | |
| | | | | **8** | 465 | 1106 | 811 | 895 | 1626 | 1991 | 2157 | 42.5 | 381 | 14.0 | | | |
| | | | | **10** | 559 | 1314 | 974 | 1081 | 1963 | 2403 | 2604 | 47.0 | 448 | 24.0 | | | |
| | | **145** | **12** | **2** | 412 | 1015 | 718 | 742 | 1348 | 1650 | 1788 | 25.7 | 173 | 2.8 | 31.9 | 0.539 | BZMW 041 145 12 XXX 2 L F11 TW |
| | | | | **4** | 450 | 1097 | 785 | 842 | 1529 | 1872 | 2028 | 30.5 | 268 | 5.5 | | | |
| | | | | **6** | 505 | 1215 | 881 | 964 | 1751 | 2143 | 2323 | 37.3 | 373 | 10.3 | | | |
| | | | | **8** | 584 | 1390 | 1019 | 1126 | 2046 | 2505 | 2714 | 43.0 | 466 | 18.5 | | | |
| | | | | **10** | 698 | 1640 | 1216 | 1347 | 2448 | 2996 | 3247 | 47.0 | 510 | 28.8 | | | |

Remplir code de couleur

*Emissions mesurées selon EN16430*
**Mesure du son selon la norme ISO 3741:2010, à 2 m de l'appareil et avec une atténuation ambiante assumée du niveau sonore de 8 dB(A) / volume du local 100 m³ / temps de réverbération 0.5 sec.*

# BRIZA 12 PLUG & PLAY

## HAUTEUR 055

| | HAUTEUR | LONGUEUR | TYPE | TENSION DE COMMANDE | REFROIDIR (sans condensation) Température ambiante 27°C | REFROIDIR TOTAL Température ambiante 27°C | REFROIDISSEMENT SENSIBLE Température ambiante 27°C | CHAUFFER Température ambiante 20°C | | | | NIVEAU DE PRESSION ACOUSTIQUE | DÉBIT D'AIR | CONSOMMATION D'ÉNERGIE | POIDS | CONTENU EN EAU | CODE DE COMMANDE |
|---|---|---|---|---|---|---|---|---|---|---|---|---|---|---|---|---|---|
| | H | L | T | U | 16/18 | 7/12 | 7/12 | 35/30 | 45/40 | 50/45 | 55/45 | | | | | | |
| | cm | cm | cm | V | Watts | Watts | Watts | Watts | Watts | Watts | Watts | dB(A) | m³/h | Watts | kg | L | |
| **BZMW** | **055** | **075** | **12** | **2** | 170 | 419 | 296 | 346 | 629 | 770 | 835 | 19.2 | 81 | 2.0 | 18.0 | 0.332 | BZMW 055 075 12 XXX 2 L F11 TW |
| | | | | **4** | 214 | 521 | 373 | 421 | 765 | 936 | 1014 | 25.2 | 118 | 3.2 | | | |
| | | | | **6** | 256 | 617 | 447 | 495 | 899 | 1100 | 1193 | 32.2 | 154 | 5.5 | | | |
| | | | | **8** | 296 | 705 | 517 | 568 | 1032 | 1263 | 1369 | 38.1 | 193 | 9.6 | | | |
| | | | | **10** | 332 | 781 | 579 | 641 | 1164 | 1424 | 1544 | 42.5 | 228 | 16.8 | | | |
| | | **095** | **12** | **2** | 295 | 728 | 515 | 557 | 1012 | 1238 | 1342 | 23.0 | 116 | 2.2 | 23.0 | 0.540 | BZMW 055 095 12 XXX 2 L F11 TW |
| | | | | **4** | 358 | 872 | 624 | 688 | 1250 | 1530 | 1658 | 27.8 | 176 | 3.6 | | | |
| | | | | **6** | 426 | 1025 | 743 | 819 | 1488 | 1821 | 1973 | 34.4 | 238 | 5.7 | | | |
| | | | | **8** | 492 | 1171 | 859 | 944 | 1716 | 2100 | 2276 | 39.9 | 291 | 9.6 | | | |
| | | | | **10** | 550 | 1294 | 959 | 1060 | 1927 | 2358 | 2555 | 43.5 | 332 | 15.6 | | | |
| | | **125** | **12** | **2** | 474 | 1170 | 827 | 881 | 1601 | 1960 | 2124 | 23.1 | 153 | 2.8 | 30.0 | 0.866 | BZMW 055 125 12 XXX 2 L F11 TW |
| | | | | **4** | 569 | 1387 | 993 | 1094 | 1988 | 2433 | 2636 | 29.1 | 236 | 5.4 | | | |
| | | | | **6** | 676 | 1628 | 1179 | 1307 | 2374 | 2906 | 3149 | 36.5 | 321 | 10.0 | | | |
| | | | | **8** | 783 | 1863 | 1365 | 1509 | 2742 | 3356 | 3637 | 42.5 | 398 | 18.0 | | | |
| | | | | **10** | 877 | 2062 | 1529 | 1690 | 3071 | 3759 | 4074 | 46.5 | 467 | 28.8 | | | |
| | | **145** | **12** | **2** | 590 | 1455 | 1029 | 1116 | 2027 | 2481 | 2689 | 25.0 | 182 | 2.8 | 34.0 | 1.078 | BZMW 055 145 12 XXX 2 L F11 TW |
| | | | | **4** | 709 | 1728 | 1237 | 1367 | 2484 | 3040 | 3295 | 30.8 | 270 | 5.5 | | | |
| | | | | **6** | 843 | 2030 | 1471 | 1630 | 2962 | 3625 | 3929 | 37.5 | 360 | 10.0 | | | |
| | | | | **8** | 977 | 2324 | 1704 | 1884 | 3424 | 4191 | 4542 | 42.8 | 455 | 18.0 | | | |
| | | | | **10** | 1095 | 2575 | 1910 | 2110 | 3834 | 4692 | 5085 | 46.5 | 531 | 28.8 | | | |

*Emissions mesurées selon EN16430*

**Mesure du son selon la norme ISO 3741:2010, à 2 m de l'appareil et avec une atténuation ambiante assumée du niveau sonore de 8 dB(A) / volume du local 100 m³ / temps de réverbération 0.5 sec.*

Remplir code de couleur

jaga

CLIMATE
DESIGNERS

# BRIZA 12
# MODÈLE MURAL

**RACCORDEMENT ÉLECTRIQUE**

**GRILLE SUPÉRIEURE**
en aluminium, laquée dans la même couleur que l'appareil.

**ÉCHANGEUR DE CHALEUR**
avec couche de protection hydrophile pour une capacité de refroidissement optimale

**INTÉRIEUR ROBUSTE**
en acier galvanisé électrolytique

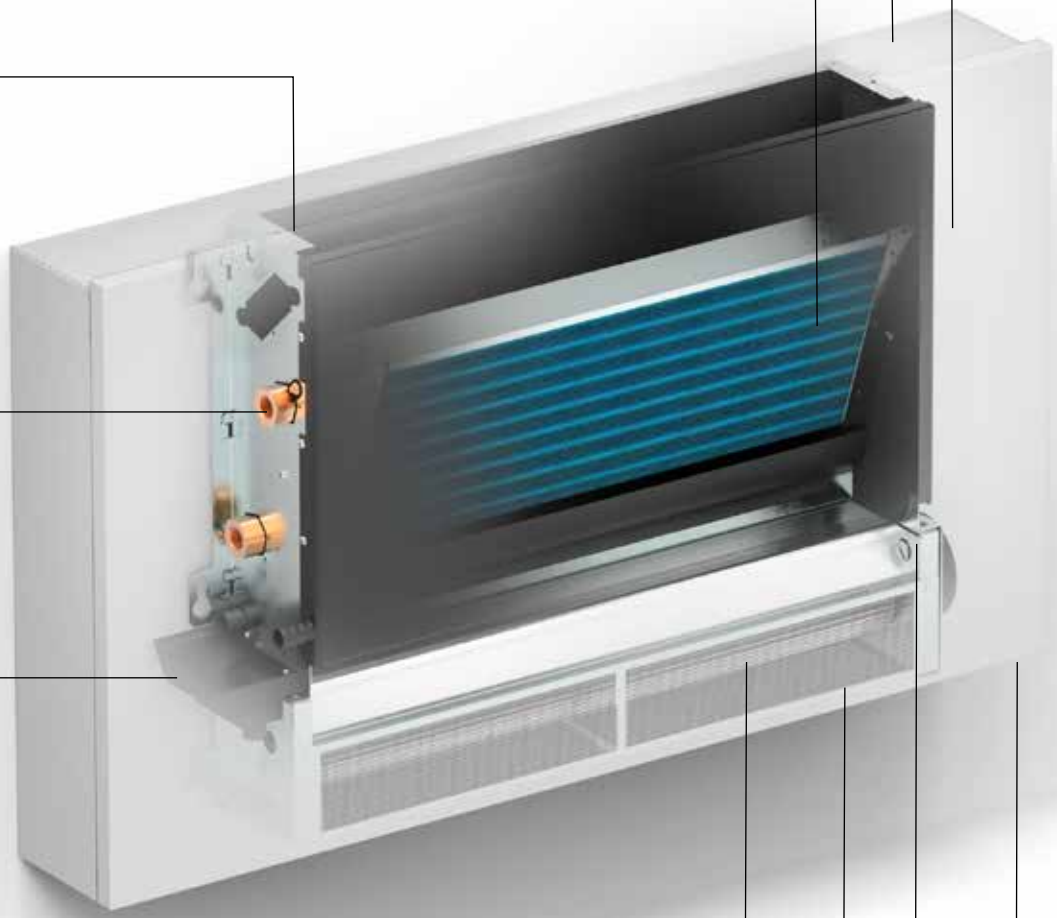

**RACCORDEMENT HYDRONIQUE**
1/2” filetage intérieur

**BAC À CONDENSATS**
avec douille d'évacuation ø 2 cm

**ACTIVATEURS TANGENTIELS SILENCIEUX**
avec aubes en aluminium pourvus de roulement à billes et de l'anti-vibration EPDM

**FILTRE À AIR** en acier inoxydable

**MOTEUR EC INTÉGRÉ**
pour une consommation d'énergie beaucoup plus faible et une durée de vie plus longue

**HABILLAGE LAQUÉ** en acier galvanisé Sendzimir

**DIMENSIONS** *(en mm)*

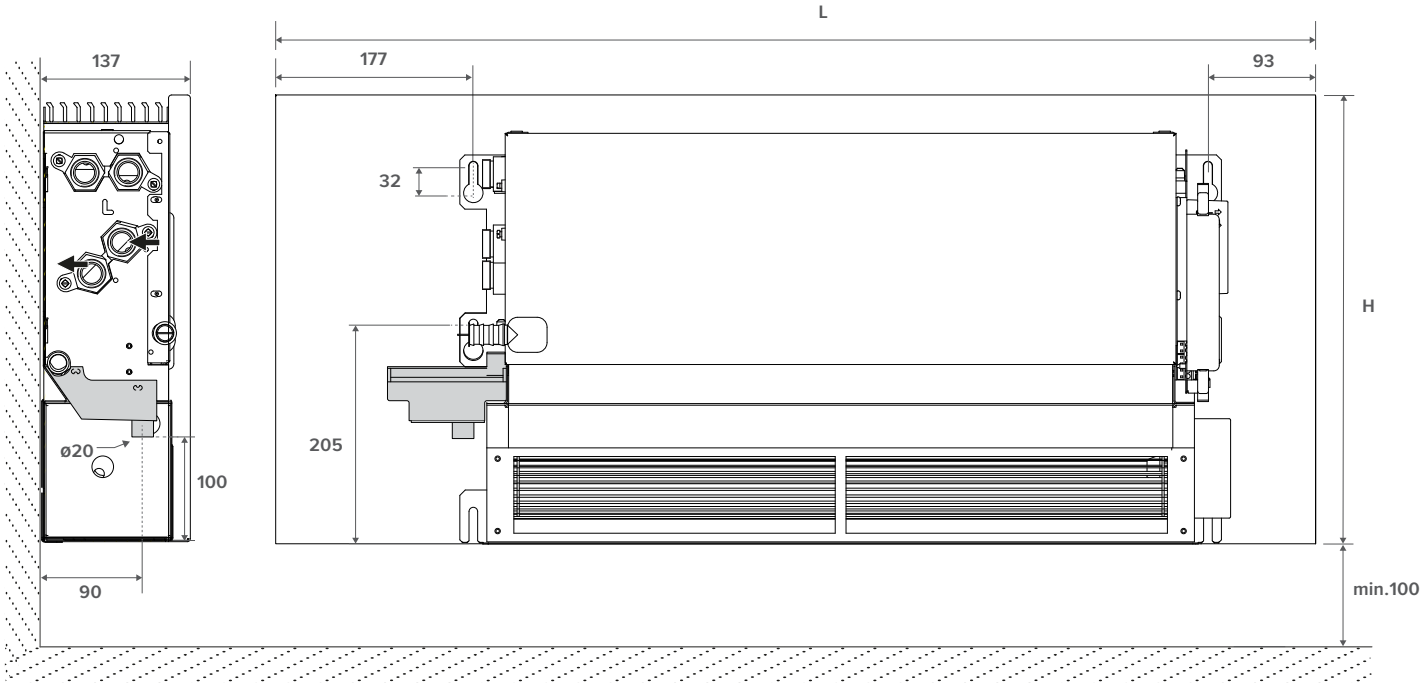


**LIVRAISON STANDARD**
- habillage laqué en acier galvanisé Sendzimir avec grille supérieure en aluminium
- bac à condensats avec évacuation
- échangeur de chaleur en aluminium-cuivre avec revêtement hydrophile
- intérieur robuste en acier galvanisé électrolytique
- ventilateur(s) EC tangentiel (s) avec filtre à air en acier inoxydable

**COULEURS**

**Couleurs standards**
- couleur blanc signalisation RAL 9016 (133), laque soft touch, aspect satin, finement structurée
- gris sablé (001), laque métallique fine structure
- off-black (145), laque satinée soft touch légèrement structurée

**Autres couleurs**
D'autres couleurs sur demande

**RACCORDEMENT**

**Standard**
- raccords hydroniques 1/2"G à gauche
- connecteur clamp pour raccords électriques 24 VDC à droite, à raccorder via alimentation externe

**Optionelle**
Hydronique à droite, électrique à gauche:
Remplacer le code de raccordement **L** par **R**. Sans supplément de prix.

**CODE DE COMMANDE BRIZA 12 MODÈLE MURAL**

BZMW 041 075 12 XXX 2 L DDD

- *Commande*
  - *Pas de contrôle: (ne pas remplir)*
  - *Réglage Jaga BMS 0-10V: D03*
  - *Réglage Jaga à 3 positions: D05*
- *Couleur*
- *Longueur*
- *Hauteur*

**DIMENSIONS** *(en mm)*

**Hauteur 041**

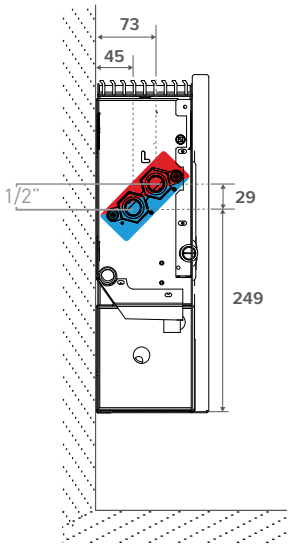


**Hauteur 052**

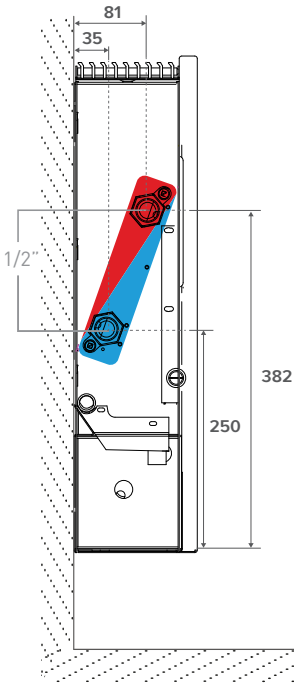


**POSSIBILITÉS DE RACCORDEMENT**

**Kit de connexion Eurocône avec moteur thermoélectrique**

kit 295 **KVS 0.8**

| | |
|---|---|
| CODY SC5 24 4... | 24 VDC |
| CODY SC5 10 4... | 0..10 VDC |

indiquer code raccords de serrage

**Kit de raccordement avec 2 vannes de retour**

kit 290

CODY LOC 00 4...

indiquer code raccords de serrage

**Raccords bicônes 3/4» Eurocone**

| TUBE MÉTALIQUE DE PRÉCISION | |
|---|---|
| CODE | *Tuyau Ø* |
| 112 | 12/1 |
| 114 | 14/1 |
| 115 | 15/1 |
| 116 | 16/1 |
| 118 | 18/1 |

| SYNTHÉTIQUE OU MULTICOUCHES PER/ALU | |
|---|---|
| CODE | *Tuyau Ø* |
| 612 | 12/2 |
| 614 | 14/2 |
| 616 | 16/2 |
| 618 | 18/2 |
| 619 | 16/1.5 |
| 620 | 20/2 |

**Flexibles de raccordement en acier inoxydable 1/2"**

| CODE | Longueur | |
|---|---|---|
| 7990 068 | 200 < 260 mm | 2 pièces |

## ALIMENTATIONS

***Les appareils Jaga sont homologués CE: EN-60335 lors de l'utilisation des alimentations Jaga d'origine.***

### Alimentation étanche 24 VDC avec émerillon de raccord étanche

- avec émerillon de raccord étanche
- conformité UL1310 - EN 60950-1 / Classe 2
- tension de sortie 24 VDC
- tension d'entrée 100 - 240 VAC
- courant de sortie 1.67 A
- puissance 40 Watts
- dimensions L 14.5 x B 4.5 x H 3.0 cm

| CODE | |
|---|---|
| 37603 010002 | |
| P *(ajoutez **"P"** au code de commande)* | prémonté |

*Ex.: BZMW 041 075 12 133 2 L **P***

### Alimentation rail DIN

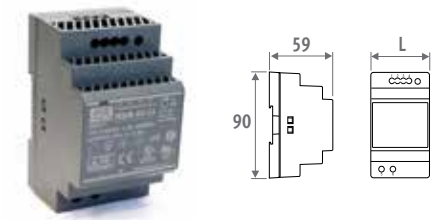


- montage mural ou rail DIN dans une armoire électrique
- conformité: UL60950 / UL508 / EN 60950-1 / TUV EN61558-2-16 / Classe 2
- tension de sortie 24 VDC
- tension d'entrée 100 - 240 VAC
- raccordement à vis
- Indicateur LED

| CODE | L *mm* | PUISSANCE *Watts* | COURANT DE SORTIE *A* |
|---|---|---|---|
| 7990 054 | 3.5 | 36 | 1.50 |
| 7990 055 | 5.3 | 60 | 2.50 |
| 7990 056 | 7.0 | 92 | 3.90 |
| 7990 057 | 10.3 | 150 | 6.25 |



## JDPC (JAGA DYNAMIC PRODUCT CONTROLLER)

Tableau de commande

| CODE | FONCTION | TABLEAU DE COMMANDE | COMMANDE EXTERNE 0-10 V | CAPTEUR DE TEMPÉRATURE D'EAU | CAPTEUR DE TEMPÉRATURE DE L'AIR |
|---|---|---|---|---|---|
| Réglage Jaga BMS 0-10V (D03) | | - | ✓ | ✓ | - |
| Réglage Jaga à 3 positions (D05) | | ✓ | - | ✓ | - |

### PAS DE CONTRÔLE JAGA

- En cas de demande de chaleur ou de froid, un système BMS/domotique ou un thermostat JAGA ouvre la vanne thermoélectrique.
- En cas de demande de chaleur ou de froid, un système BMS/domotique ou un thermostat JAGA envoie un signal 0-10VDC. Le ventilateur fonctionne proportionnellement au signal 0-10VDC.

### RÉGLAGE JAGA BMS 0-10V

- En cas de demande de chaleur ou de froid, un système BMS/domotique ou un thermostat JAGA ouvre la vanne thermoélectrique.
- En cas de demande de chaleur ou de froid, un système BMS/domotique ou un thermostat JAGA envoie un signal 0-10V.
- Lors de la reconnaissance de l'eau froide (< 18° C) ou chaude (> 28° C), le ventilateur fonctionne proportionnellement au signal 0-10V.

### RÉGLAGE JAGA À 3 POSITIONS

- En cas de demande de chaleur ou de froid, un système BMS/Domotique ouvre la vanne thermoélectrique.
- Chauffage: Le ventilateur turne à une vitesse fixe lorsque l'eau a atteint la température réglée sur 28° C.
- REFROIDISSEMENT: Le ventilateur tourne à une vitesse fixe lorsque l'eau a atteint la température réglée sur 18° C.
- L'utilisateur choisit manuellement le mode souhaité via le panneau de commande / / / OUT. L'appareil présente trois vitesses de fonctionnement. L'appareil démarre à la dernière vitesse sélectionnée (1, 2 ou 3) dès que la température de l'eau définie est atteinte.

# BRIZA 12 MODÈLE MURAL

# QUEL SYSTÈME DE COMMANDE JAGA CHOISIR ?

Vous souhaitez que l'appareil contrôle la température ambiante ?

**Oui, contrôle de la température ambiante dans l'appareil**
Les ventilateurs se mettent en marche automatiquement lorsque la commande interne envoie de l'eau chaude/froide dans le radiateur

**Non, contrôle de la température ambiante hors appareil**
Les ventilateurs se mettent en marche automatiquement lorsque la commande externe envoie de l'eau chaude/froide dans le radiateur.

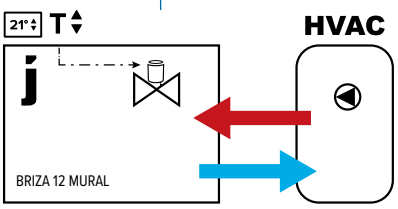


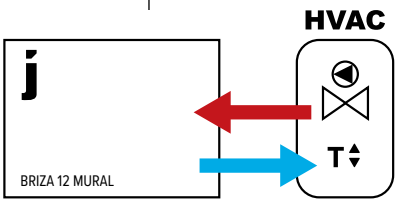


**Plug & Play**

Contrôle de la température via le WiFi thermostat intégré (JRT 100B) (vanne thermoélectrique dans le radiateur raccordée à l'électronique de l'appareil)

La vitesse du ventilateur s'adapte à la température ambiante et à la température ambiante réglée (par commande tactile)

**JAGA TW**

Codage: F11 TW

Appareil inclus
- kit de vannes
- alimentation
- Contrôle de température intégré (JRT 100 TW)

*(Commander raccords bicônes 3/4" Eurocone séparément)*

Sans signal 0-10V:
- thermostat d'ambiance (Aucun-Jaga)
- contrôle de zone avec régulation de la température ambiante
- contrôle de la chaudière ou de la pompe à chaleur avec régulation de la température ambiante
- domotique avec contrôle de la température ambiante
- autres contrôles externes de la température ambiante

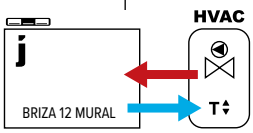


Sélectionnez 1 des 3 vitesses de ventilation (la vitesse ne s'adapte pas à la température ambiante)

**RÉGLAGE JAGA À 3 POSITIONS**

Codage: D05

Signal 0-10V pour la commande du ventilateur disponible à partir de:
- Thermostat d'ambiance Jaga avec signal 0-10V vers l'appareil
- domotique disponible avec un signal 0-10V vers l'appareil

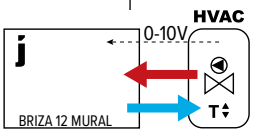


La vitesse du ventilateur est contrôlée par un raccordement 0-10V à l'électronique du radiateur.

**JAGA BMS**

Codage: D03

La vitesse du ventilateur est contrôlée par une connexion 0-10V au système électronique à l'extérieur du radiateur.

**PAS DE CONTRÔLE**

Codage: /

Appareil comprenant Jaga JPDC prémonté (si indiqué dans le codage)

Commande optionnelle:
- kit de vannes: kit 295 ou kit 290
- flexibles de raccordement en acier inoxydable (par paires)
- alimentation: émerillon de raccord étanche ou alimentation DIN Rail
- thermostat (0-10V) à l'extérieur de l'appareil

| HAUTEUR H cm | LONGUEUR L cm | TYPE T cm | TENSION DE COMMANDE U V | REFROIDIR (sans condensation) Température ambiante 27°C 16/18 Watts | REFROIDIR TOTAL Température ambiante 27°C 7/12 Watts | REFROIDISSEMENT SENSIBLE Température ambiante 27°C 7/12 Watts | CHAUFFER Température ambiante 20°C 35/30 Watts | 45/40 Watts | 50/45 Watts | 55/45 Watts | NIVEAU DE PRESSION ACOUSTIQUE dB(A) | DÉBIT D'AIR m³/h | CONSOMMATION D'ÉNERGIE Watts | POIDS kg | CONTENU EN EAU L | CODE DE COMMANDE |
|---|---|---|---|---|---|---|---|---|---|---|---|---|---|---|---|---|
| **BZMW 041** | **075** | **12** | **2** | 115 | 284 | 201 | 223 | 406 | 497 | 538 | 18.5 | 64 | 1.6 | 16.0 | 0.166 | BZMW 041 075 12 XXX 2 L DDD |
| | | | **4** | 135 | 328 | 235 | 256 | 465 | 569 | 617 | 29.4 | 101 | 2.6 | | | |
| | | | **6** | 159 | 382 | 276 | 296 | 537 | 657 | 712 | 31.3 | 141 | 4.3 | | | |
| | | | **8** | 185 | 441 | 323 | 346 | 629 | 770 | 834 | 37.3 | 178 | 7.2 | | | |
| | | | **10** | 214 | 503 | 373 | 413 | 751 | 919 | 996 | 42.5 | 214 | 13.0 | | | |
| | **095** | **12** | **2** | 191 | 472 | 334 | 382 | 695 | 850 | 921 | 24.0 | 108 | 2.5 | 20.3 | 0.270 | BZMW 041 095 12 XXX 2 L DDD |
| | | | **4** | 217 | 529 | 379 | 421 | 764 | 935 | 1014 | 30.0 | 172 | 4.3 | | | |
| | | | **6** | 252 | 607 | 440 | 445 | 808 | 989 | 1072 | 36.8 | 223 | 7.2 | | | |
| | | | **8** | 297 | 707 | 518 | 555 | 1009 | 1234 | 1338 | 41.5 | 287 | 11.5 | | | |
| | | | **10** | 352 | 828 | 614 | 680 | 1236 | 1513 | 1640 | 44.5 | 346 | 18.0 | | | |
| | **125** | **12** | **2** | 313 | 773 | 547 | 602 | 1093 | 1338 | 1450 | 24.6 | 146 | 2.6 | 27.5 | 0.433 | BZMW 041 125 12 XXX 2 L DDD |
| | | | **4** | 347 | 845 | 605 | 672 | 1222 | 1495 | 1620 | 30.2 | 221 | 4.8 | | | |
| | | | **6** | 396 | 953 | 691 | 765 | 1389 | 1700 | 1843 | 37.0 | 298 | 8.0 | | | |
| | | | **8** | 465 | 1106 | 811 | 895 | 1626 | 1991 | 2157 | 42.5 | 381 | 14.0 | | | |
| | | | **10** | 559 | 1314 | 974 | 1081 | 1963 | 2403 | 2604 | 47.0 | 448 | 24.0 | | | |
| | **145** | **12** | **2** | 412 | 1015 | 718 | 742 | 1348 | 1650 | 1788 | 25.7 | 173 | 2.8 | 31.9 | 0.539 | BZMW 041 145 12 XXX 2 L DDD |
| | | | **4** | 450 | 1097 | 785 | 842 | 1529 | 1872 | 2028 | 30.5 | 268 | 5.5 | | | |
| | | | **6** | 505 | 1215 | 881 | 964 | 1751 | 2143 | 2323 | 37.3 | 373 | 10.3 | | | |
| | | | **8** | 584 | 1390 | 1019 | 1126 | 2046 | 2505 | 2714 | 43.0 | 466 | 18.5 | | | |
| | | | **10** | 698 | 1640 | 1216 | 1347 | 2448 | 2996 | 3247 | 47.0 | 510 | 28.8 | | | |

*Emissions mesurées selon EN16430*
**Mesure du son selon la norme ISO 3741:2010, à 2 m de l'appareil et avec une atténuation ambiante assumée du niveau sonore de 8 dB(A) / volume du local 100 m³ / temps de réverbération 0.5 sec.*

remplir code de couleur

entrer le code de contrôle
Pas de contrôle: (ne pas remplir)
Réglage Jaga BMS 0-10V: D03
Réglage Jaga à 3 positions: D05

# BRIZA 12 MODÈLE MURAL

HAUTEUR 055

| HAUTEUR H cm | LONGUEUR L cm | TYPE T cm | TENSION DE COMMANDE U V | REFROIDIR (sans condensation) Température ambiante 27°C 16/18 Watts | REFROIDIR TOTAL Température ambiante 27°C 7/12 Watts | REFROIDISSEMENT SENSIBLE Température ambiante 27°C 7/12 Watts | CHAUFFER Température ambiante 20°C 35/30 Watts | 45/40 Watts | 50/45 Watts | 55/45 Watts | NIVEAU DE PRESSION ACOUSTIQUE dB(A) | DÉBIT D'AIR m³/h | CONSOMMATION D'ÉNERGIE Watts | POIDS kg | CONTENU EN EAU L | CODE DE COMMANDE |
|---|---|---|---|---|---|---|---|---|---|---|---|---|---|---|---|---|
| **BZMW 055** | **075** | **12** | **2** | 170 | 419 | 296 | 346 | 629 | 770 | 835 | 19.2 | 81 | 2.0 | 18.0 | 0.332 | BZMW 055 075 12 XXX 2 L DDD |
| | | | **4** | 214 | 521 | 373 | 421 | 765 | 936 | 1014 | 25.2 | 118 | 3.2 | | | |
| | | | **6** | 256 | 617 | 447 | 495 | 899 | 1100 | 1193 | 32.2 | 154 | 5.5 | | | |
| | | | **8** | 296 | 705 | 517 | 568 | 1032 | 1263 | 1369 | 38.1 | 193 | 9.6 | | | |
| | | | **10** | 332 | 781 | 579 | 641 | 1164 | 1424 | 1544 | 42.5 | 228 | 16.8 | | | |
| | **095** | **12** | **2** | 295 | 728 | 515 | 557 | 1012 | 1238 | 1342 | 23.0 | 116 | 2.2 | 23.0 | 0.540 | BZMW 055 095 12 XXX 2 L DDD |
| | | | **4** | 358 | 872 | 624 | 688 | 1250 | 1530 | 1658 | 27.8 | 176 | 3.6 | | | |
| | | | **6** | 426 | 1025 | 743 | 819 | 1488 | 1821 | 1973 | 34.4 | 238 | 5.7 | | | |
| | | | **8** | 492 | 1171 | 859 | 944 | 1716 | 2100 | 2276 | 39.9 | 291 | 9.6 | | | |
| | | | **10** | 550 | 1294 | 959 | 1060 | 1927 | 2358 | 2555 | 43.5 | 332 | 15.6 | | | |
| | **125** | **12** | **2** | 474 | 1170 | 827 | 881 | 1601 | 1960 | 2124 | 23.1 | 153 | 2.8 | 30.0 | 0.866 | BZMW 055 125 12 XXX 2 L DDD |
| | | | **4** | 569 | 1387 | 993 | 1094 | 1988 | 2433 | 2636 | 29.1 | 236 | 5.4 | | | |
| | | | **6** | 676 | 1628 | 1179 | 1307 | 2374 | 2906 | 3149 | 36.5 | 321 | 10.0 | | | |
| | | | **8** | 783 | 1863 | 1365 | 1509 | 2742 | 3356 | 3637 | 42.5 | 398 | 18.0 | | | |
| | | | **10** | 877 | 2062 | 1529 | 1690 | 3071 | 3759 | 4074 | 46.5 | 467 | 28.8 | | | |
| | **145** | **12** | **2** | 590 | 1455 | 1029 | 1116 | 2027 | 2481 | 2689 | 25.0 | 182 | 2.8 | 34.0 | 1.078 | BZMW 055 145 12 XXX 2 L DDD |
| | | | **4** | 709 | 1728 | 1237 | 1367 | 2484 | 3040 | 3295 | 30.8 | 270 | 5.5 | | | |
| | | | **6** | 843 | 2030 | 1471 | 1630 | 2962 | 3625 | 3929 | 37.5 | 360 | 10.0 | | | |
| | | | **8** | 977 | 2324 | 1704 | 1884 | 3424 | 4191 | 4542 | 42.8 | 455 | 18.0 | | | |
| | | | **10** | 1095 | 2575 | 1910 | 2110 | 3834 | 4692 | 5085 | 46.5 | 531 | 28.8 | | | |

*Emissions mesurées selon EN16430*
**Mesure du son selon la norme ISO 3741:2010, à 2 m de l'appareil et avec une atténuation ambiante assumée du niveau sonore de 8 dB(A) / volume du local 100 m³ / temps de réverbération 0.5 sec.*

remplir code de couleur

entrer le code de contrôle
Pas de contrôle: (ne pas remplir)
Réglage Jaga BMS 0-10V: D03
Réglage Jaga à 3 positions: D05

jaga

CLIMATE
DESIGNERS

# BRIZA 12
# MODÈLE PLAFOND

**RACCORDEMENT ÉLECTRIQUE**

**GRILLE SUPÉRIEURE EN ALUMINIUM,**
laquée dans la même couleur que l'appareil.

**ÉCHANGEUR DE CHALEUR**
avec couche de protection hydrophile pour une capacité de refroidissement optimale

**INTÉRIEUR ROBUSTE**
en acier galvanisé électrolytique

**RACCORDEMENT HYDRONIQUE**
1/2” filetage intérieur

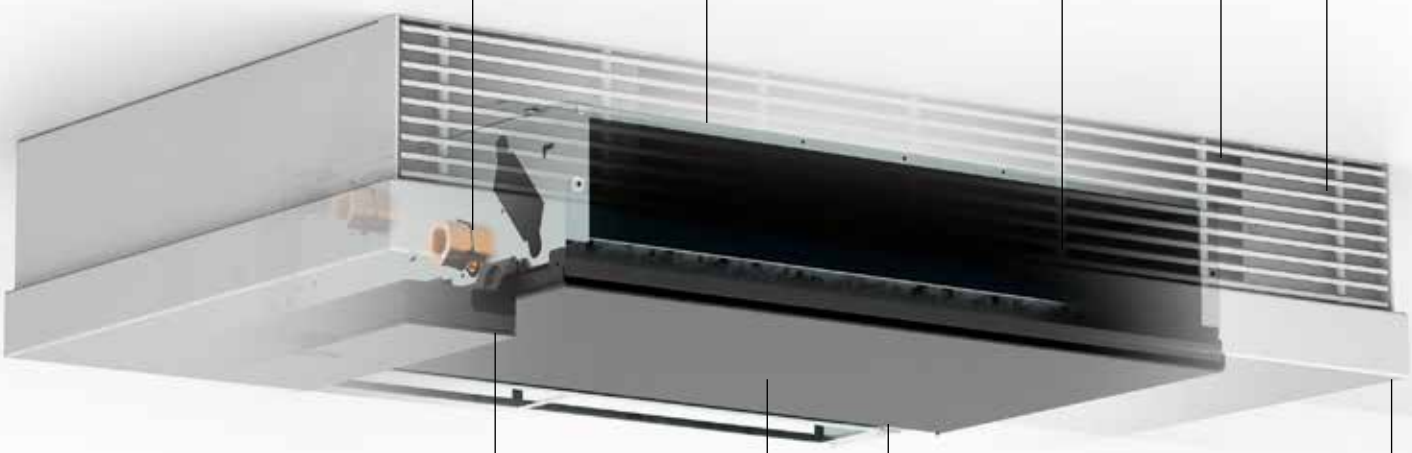

**OPTION**
bac à condensats pour l'évacuation
de l'eau de condensation (ø 2 cm)

**BAC À CONDENSATS**

**ACTIVATEURS TANGENTIELS SILENCIEUX**
avec aubes en aluminium pourvus de roulement à billes et de l'anti-vibration EPDM.
moteur EC intégré pour une consommation d'énergie beaucoup plus faible et une durée de vie plus longue.Les ventilateurs sont équipés d'un filtre à air en acier inoxydable.

**HABILLAGE LAQUÉ** en acier galvanisé Sendzimir

# BRIZA 12 MODÈLE PLAFOND

**DIMENSIONS** *(en mm)*

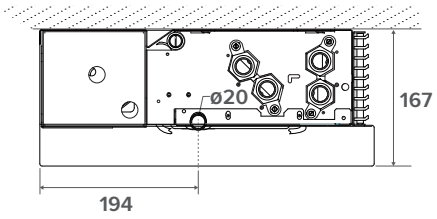


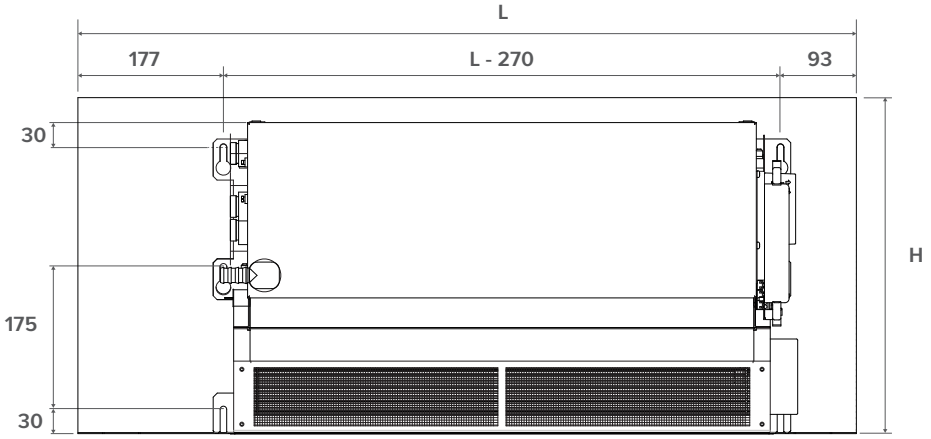


**LIVRAISON STANDARD**
- habillage laqué en acier galvanisé Sendzimir avec grille supérieure en aluminium
- bac à condensats avec évacuation
- échangeur de chaleur en aluminium-cuivre avec revêtement hydrophile
- intérieur robuste en acier galvanisé électrolytique
- activateur thermique (Mini activateur tangentiel)
- filtre à air en acier inoxydable

**COULEURS**

**Couleurs standards**
- couleur blanc signalisation RAL 9016 (133), laque soft touch, aspect satin, finement structurée
- gris sablé (001), laque métallique fine structure
- off-black (145), laque satinée soft touch légèrement structurée

**Autres couleurs**
D'autres couleurs sur demande.

**RACCORDEMENT**

**Standard**
- raccords hydroniques 1/2"G à gauche
- connecteur clamp pour raccords électriques 24 VDC à droite, à raccorder via alimentation externe

**Optionelle**
Hydronique à droite, électrique à gauche:
Remplacer le code de raccordement **L** par **R**. Sans supplément de prix.

**CODE DE COMMANDE BRIZA 12 MODÈLE PLAFOND**

BZMC 041 075 12 XXX 2 L DDD

- *Commande:*
  - *Pas de contrôle : (ne pas remplir)*
  - *Réglage Jaga BMS 0-10V: D03*
- *Couleur*
- *Longueur*
- *Hauteur*

**DIMENSIONS** *(en mm)*

**Hauteur 041**

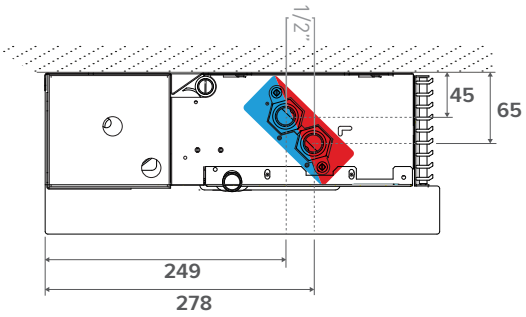


**Hauteur 052**

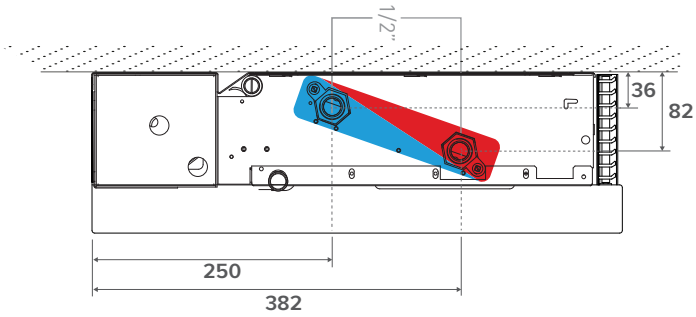


## POSSIBILITÉS DE RACCORDEMENT

### Kit de connexion Eurocône avec moteur thermoélectrique

kit 295 **KVS 0.8**

| | |
|---|---|
| CODY SC5 24 4... | 24 VDC |
| CODY SC5 10 4... | 0..10 VDC |

indiquer code raccords de serrage

### Kit de raccordement avec 2 vannes de retour

kit 290

CODY LOC 00 4...

indiquer code raccords de serrage

### Raccords bicônes 3/4» Eurocone

| TUBE MÉTALIQUE DE PRÉCISION | | SYNTHÉTIQUE OU MULTICOUCHES PER/ALU | |
|---|---|---|---|
| CODE | *Tuyau Ø* | CODE | *Tuyau Ø* |
| 112 | 12/1 | 612 | 12/2 |
| 114 | 14/1 | 614 | 14/2 |
| 115 | 15/1 | 616 | 16/2 |
| 116 | 16/1 | 618 | 18/2 |
| 118 | 18/1 | 619 | 16/1.5 |
| | | 620 | 20/2 |

### Flexibles de raccordement en acier inoxydable 1/2"

| CODE | Longueur | |
|---|---|---|
| 7990 068 | 200 < 260 mm | 2 pièces |

## SOLUTIONS DE CONDENSATION

### Pompe à condensat

| CODE |
|---|
| 8773 0101 |

## ALIMENTATIONS

***Les appareils Jaga sont homologués CE: EN-60335 lors de l'utilisation des alimentations Jaga d'origine.***

### Alimentation étanche 24 VDC avec émerillon de raccord étanche

- avec émerillon de raccord étanche
- conformité UL1310 - EN 60950-1 / Classe 2
- tension de sortie 24 VDC
- tension d'entrée 100 - 240 VAC
- courant de sortie 1.67 A
- puissance 40 Watts
- dimensions L 14.5 x B 4.5 x H 3.0 cm

| CODE | |
|---|---|
| 37603 010002 | |
| P *(ajoutez **"P"** au code de commande)* | prémonté |

*Ex.: BZMC 041 075 12 133 2 L DO3* ***P***

### Alimentation rail DIN

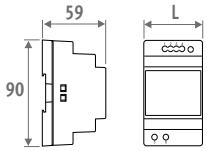


- montage mural ou rail DIN dans une armoire électrique
- conformité: UL60950 / UL508 / EN 60950-1 / TUV EN61558-2-16 / Classe 2
- tension de sortie 24 VDC
- tension d'entrée 100 - 240 VAC
- raccordement à vis
- Indicateur LED

| CODE | L *mm* | PUISSANCE *Watts* | COURANT DE SORTIE *A* |
|---|---|---|---|
| 7990 054 | 3.5 | 36 | 1.50 |
| 7990 055 | 5.3 | 60 | 2.50 |
| 7990 056 | 7.0 | 92 | 3.90 |
| 7990 057 | 10.3 | 150 | 6.25 |



## JDPC (JAGA DYNAMIC PRODUCT CONTROLLER)

| CODE | FONCTION | TABLEAU DE COMMANDE | COMMANDE EXTERNE 0-10 V | CAPTEUR DE TEMPÉRATURE D'EAU | CAPTEUR DE TEMPÉRATURE DE L'AIR |
|---|---|---|---|---|---|
| Réglage Jaga BMS 0-10V (D03) | | - | ✓ | ✓ | - |

### PAS DE CONTRÔLE JAGA

- En cas de demande de chaleur ou de froid, un système BMS/domotique ou un thermostat JAGA ouvre la vanne thermoélectrique.
- En cas de demande de chaleur ou de froid, un système BMS/domotique ou un thermostat JAGA envoie un signal 0-10VDC. Le ventilateur fonctionne proportionnellement au signal 0-10VDC.

### RÉGLAGE JAGA BMS 0-10V

- En cas de demande de chaleur ou de froid, un système BMS/domotique ou un thermostat JAGA ouvre la vanne thermoélectrique.
- En cas de demande de chaleur ou de froid, un système BMS/domotique ou un thermostat JAGA envoie un signal 0-10V.
- Lors de la reconnaissance de l'eau froide (< 18° C) ou chaude (> 28° C), le ventilateur fonctionne proportionnellement au signal 0-10V.

**Contrôle de la température ambiante hors appareil**
Les ventilateurs se mettent en marche automatiquement lorsque la commande externe envoie de l'eau chaude/froide dans le radiateur.

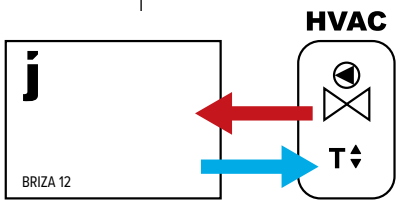


Signal 0-10V pour la commande du ventilateur disponible à partir de
- Thermostat d'ambiance Jaga avec signal 0-10V vers l'appareil
- domotique disponible avec un signal 0-10V vers l'appareil

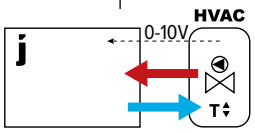


La vitesse du ventilateur est contrôlée par un raccordement 0-10V à l'électronique du radiateur.

La vitesse du ventilateur est contrôlée par une connexion 0-10V au système électronique à l'extérieur du radiateur.

**JAGA BMS**

**PAS DE CONTRÔLE**

Codage: D03 / /

Appareil comprenant Jaga JPDC prémonté (si indiqué dans le codage)

Commande optionnelle:
- kit de vannes: kit 295 ou kit 290
- flexibles de raccordement en acier inoxydable (par paires)
- alimentation: émerillon de raccord étanche ou alimentation DIN Rail
- thermostat (0-10V) à l'extérieur de l'appareil

# BRIZA 12 MODÈLE POUR PLAFOND

HAUTEUR 041

| | HAUTEUR | LONGUEUR | TYPE | TENSION DE COMMANDE | REFROIDIR (sans condensation) Température ambiante 27°C | REFROIDIR TOTAL Température ambiante 27°C | REFROIDISSEMENT SENSIBLE Température ambiante 27°C | CHAUFFER Température ambiante 20°C | | | | NIVEAU DE PRESSION ACOUSTIQUE | DÉBIT D'AIR | CONSOMMATION D'ÉNERGIE | POIDS | CONTENU EN EAU | CODE DE COMMANDE |
|---|---|---|---|---|---|---|---|---|---|---|---|---|---|---|---|---|---|
| | H | L | T | U | 16/18 | 7/12 | 7/12 | 35/30 | 45/40 | 50/45 | 55/45 | | | | | | |
| | cm | cm | cm | V | Watts | Watts | Watts | Watts | Watts | Watts | Watts | dB(A) | m³/h | Watts | kg | L | |
| **BZMC** | **041** | **075** | **12** | **2** | 115 | 284 | 201 | 223 | 406 | 497 | 538 | 18.5 | 64 | 1.6 | 16.0 | 0.166 | BZMC 041 075 12 XXX 2 L DDD |
| | | | | **4** | 135 | 328 | 235 | 256 | 465 | 569 | 617 | 29.4 | 101 | 2.6 | | | |
| | | | | **6** | 159 | 382 | 276 | 296 | 537 | 657 | 712 | 31.3 | 141 | 4.3 | | | |
| | | | | **8** | 185 | 441 | 323 | 346 | 629 | 770 | 834 | 37.3 | 178 | 7.2 | | | |
| | | | | **10** | 214 | 503 | 373 | 413 | 751 | 919 | 996 | 42.5 | 214 | 13.0 | | | |
| | | **095** | **12** | **2** | 191 | 472 | 334 | 382 | 695 | 850 | 921 | 24.0 | 108 | 2.5 | 20.3 | 0.270 | BZMC 041 095 12 XXX 2 L DDD |
| | | | | **4** | 217 | 529 | 379 | 421 | 764 | 935 | 1014 | 30.0 | 172 | 4.3 | | | |
| | | | | **6** | 252 | 607 | 440 | 445 | 808 | 989 | 1072 | 36.8 | 223 | 7.2 | | | |
| | | | | **8** | 297 | 707 | 518 | 555 | 1009 | 1234 | 1338 | 41.5 | 287 | 11.5 | | | |
| | | | | **10** | 352 | 828 | 614 | 680 | 1236 | 1513 | 1640 | 44.5 | 346 | 18.0 | | | |
| | | **125** | **12** | **2** | 313 | 773 | 547 | 602 | 1093 | 1338 | 1450 | 24.6 | 146 | 2.6 | 27.5 | 0.433 | BZMC 041 125 12 XXX 2 L DDD |
| | | | | **4** | 347 | 845 | 605 | 672 | 1222 | 1495 | 1620 | 30.2 | 221 | 4.8 | | | |
| | | | | **6** | 396 | 953 | 691 | 765 | 1389 | 1700 | 1843 | 37.0 | 298 | 8.0 | | | |
| | | | | **8** | 465 | 1106 | 811 | 895 | 1626 | 1991 | 2157 | 42.5 | 381 | 14.0 | | | |
| | | | | **10** | 559 | 1314 | 974 | 1081 | 1963 | 2403 | 2604 | 47.0 | 448 | 24.0 | | | |
| | | **145** | **12** | **2** | 412 | 1015 | 718 | 742 | 1348 | 1650 | 1788 | 25.7 | 173 | 2.8 | 31.9 | 0.539 | BZMC 041 145 12 XXX 2 L DDD |
| | | | | **4** | 450 | 1097 | 785 | 842 | 1529 | 1872 | 2028 | 30.5 | 268 | 5.5 | | | |
| | | | | **6** | 505 | 1215 | 881 | 964 | 1751 | 2143 | 2323 | 37.3 | 373 | 10.3 | | | |
| | | | | **8** | 584 | 1390 | 1019 | 1126 | 2046 | 2505 | 2714 | 43.0 | 466 | 18.5 | | | |
| | | | | **10** | 698 | 1640 | 1216 | 1347 | 2448 | 2996 | 3247 | 47.0 | 510 | 28.8 | | | |

*Emissions mesurées selon EN16430*
**Mesure du son selon la norme ISO 3741:2010, à 2 m de l'appareil et avec une atténuation ambiante assumée du niveau sonore de 8 dB(A) / volume du local 100 m³ / temps de réverbération 0.5 sec.*

remplir code de couleur
entrer le code de contrôle
Pas de contrôle: (ne pas remplir)
Réglage Jaga BMS 0-10V: D03

# BRIZA 12 MODÈLE POUR PLAFOND

HAUTEUR 055

| | HAUTEUR | LONGUEUR | TYPE | TENSION DE COMMANDE | REFROIDIR (sans condensation) Température ambiante 27°C | REFROIDIR TOTAL Température ambiante 27°C | REFROIDISSEMENT SENSIBLE Température ambiante 27°C | CHAUFFER Température ambiante 20°C | | | | NIVEAU DE PRESSION ACOUSTIQUE | DÉBIT D'AIR | CONSOMMATION D'ÉNERGIE | POIDS | CONTENU EN EAU | CODE DE COMMANDE |
|---|---|---|---|---|---|---|---|---|---|---|---|---|---|---|---|---|---|
| | H | L | T | U | 16/18 | 7/12 | 7/12 | 35/30 | 45/40 | 50/45 | 55/45 | | | | | | |
| | cm | cm | cm | V | Watts | Watts | Watts | Watts | Watts | Watts | Watts | dB(A) | m³/h | Watts | kg | L | |
| **BZMC 055** | | **075** | **12** | **2** | 170 | 419 | 296 | 346 | 629 | 770 | 835 | 19.2 | 81 | 2.0 | 18.0 | 0.332 | BZMC 055 075 12 XXX 2 L DDD |
| | | | | **4** | 214 | 521 | 373 | 421 | 765 | 936 | 1014 | 25.2 | 118 | 3.2 | | | |
| | | | | **6** | 256 | 617 | 447 | 495 | 899 | 1100 | 1193 | 32.2 | 154 | 5.5 | | | |
| | | | | **8** | 296 | 705 | 517 | 568 | 1032 | 1263 | 1369 | 38.1 | 193 | 9.6 | | | |
| | | | | **10** | 332 | 781 | 579 | 641 | 1164 | 1424 | 1544 | 42.5 | 228 | 16.8 | | | |
| | | **095** | **12** | **2** | 295 | 728 | 515 | 557 | 1012 | 1238 | 1342 | 23.0 | 116 | 2.2 | 23.0 | 0.540 | BZMC 055 095 12 XXX 2 L DDD |
| | | | | **4** | 358 | 872 | 624 | 688 | 1250 | 1530 | 1658 | 27.8 | 176 | 3.6 | | | |
| | | | | **6** | 426 | 1025 | 743 | 819 | 1488 | 1821 | 1973 | 34.4 | 238 | 5.7 | | | |
| | | | | **8** | 492 | 1171 | 859 | 944 | 1716 | 2100 | 2276 | 39.9 | 291 | 9.6 | | | |
| | | | | **10** | 550 | 1294 | 959 | 1060 | 1927 | 2358 | 2555 | 43.5 | 332 | 15.6 | | | |
| | | **125** | **12** | **2** | 474 | 1170 | 827 | 881 | 1601 | 1960 | 2124 | 23.1 | 153 | 2.8 | 30.0 | 0.866 | BZMC 055 125 12 XXX 2 L DDD |
| | | | | **4** | 569 | 1387 | 993 | 1094 | 1988 | 2433 | 2636 | 29.1 | 236 | 5.4 | | | |
| | | | | **6** | 676 | 1628 | 1179 | 1307 | 2374 | 2906 | 3149 | 36.5 | 321 | 10.0 | | | |
| | | | | **8** | 783 | 1863 | 1365 | 1509 | 2742 | 3356 | 3637 | 42.5 | 398 | 18.0 | | | |
| | | | | **10** | 877 | 2062 | 1529 | 1690 | 3071 | 3759 | 4074 | 46.5 | 467 | 28.8 | | | |
| | | **145** | **12** | **2** | 590 | 1455 | 1029 | 1116 | 2027 | 2481 | 2689 | 25.0 | 182 | 2.8 | 34.0 | 1.078 | BZMC 055 145 12 XXX 2 L DDD |
| | | | | **4** | 709 | 1728 | 1237 | 1367 | 2484 | 3040 | 3295 | 30.8 | 270 | 5.5 | | | |
| | | | | **6** | 843 | 2030 | 1471 | 1630 | 2962 | 3625 | 3929 | 37.5 | 360 | 10.0 | | | |
| | | | | **8** | 977 | 2324 | 1704 | 1884 | 3424 | 4191 | 4542 | 42.8 | 455 | 18.0 | | | |
| | | | | **10** | 1095 | 2575 | 1910 | 2110 | 3834 | 4692 | 5085 | 46.5 | 531 | 28.8 | | | |

*Emissions mesurées selon EN16430*
**Mesure du son selon la norme ISO 3741:2010, à 2 m de l'appareil et avec une atténuation ambiante assumée du niveau sonore de 8 dB(A) / volume du local 100 m³ / temps de réverbération 0.5 sec.*

remplir code de couleur

entrer le code de contrôle
Pas de contrôle: (ne pas remplir)
Réglage Jaga BMS 0-10V: D03

| | JRT-100 TB<br>NOIR | JRT-100 TW<br>BLANC | JRT-200 W | RDG 260T | RDG264KN |
|---|---|---|---|---|---|
| | | | | | |
| | 8751 050019 | 8751 050017 | 8751 050021 | 8751 050020 | 8751 050018 |

| | JRT-100 TB / TW | JRT-200 W | RDG 260T | RDG264KN |
|---|---|---|---|---|
| **ALIMENTATION** | | | | |
| *tension d'alimentation* | 24V DC | 24V DC | 24V DC | 24V DC |
| **PUISSANCE / TENSION D'ENTRÉE** | | | | |
| *vanne 24V DC contact* | 2 (NO) | 2 | - | - |
| *contact libre de potentiel* | - | - | 3 (NO) | 3 (NO) |
| *entrée contact carte magnétique* | - | - | ✓ | ✓ |
| *entrée contact fenêtre* | - | - | ✓ | ✓ |
| *ventilateur (0 - 10 V DC)* | max +/- 10 mA | max +/- 10 mA | max +/- 5 mA | max +/- 5 mA |
| *régulateur de vitesse manuel 3 positions* | ✓ | ✓ | ✓ | ✓ |
| *mode auto* | ✓ | ✓ | ✓ | ✓ |
| **DOMAINES D'APPLICATION** | | | | |
| *Bitube* | | | | |
| *manuel (H/C)* | ✓ | ✓ | ✓ | ✓ |
| *automatique (H/C) - contrôle de la température de l'eau nécessaire* | - | - | ✓ | ✓ |
| *4-tubes* | | | | |
| *manuel (H/C)* | ✓ | ✓ | ✓ | ✓ |
| *automatique (H/C)* | ✓ | ✓ | ✓ | ✓ |
| **DIMENSIONS** | | | | |
| *pour montage mural* | - | ✓ | ✓ | ✓ |
| *pour encastrement mural* | ✓ | optionelle | optionelle | optionelle |
| | 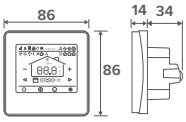  | 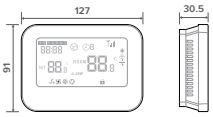  | 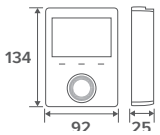  | 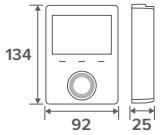  |
| **FONCTION** | | | | |
| *display LCD avec rétroéclairage* | - | ✓ | ✓ | ✓ |
| *Écran tactile LCD avec rétro-éclairage* | ✓ | - | - | - |
| *degré de protection IP20* | - | ✓ | - | - |
| *degré de protection IP30* | ✓ | - | ✓ | ✓ |
| *Capteur CO2 intégré* | - | - | - | ✓ |
| *capteur d'humidité* | - | - | - | ✓ |
| **FONCTIONS** | | | | |
| *fuseaux horaires programmables* | ✓ | ✓ | ✓ | ✓ |
| *commande via WiFi (app Smartphone)* | ✓ | ✓ | - | - |
| *ventilateur à démarrage différé* | - | - | ✓ | ✓ |
| *vitesse ventilateur continu* | - | - | ✓ | ✓ |
| *capteur de température 80 cm* | ✓ | optionelle | optionelle | optionelle |

# COEFFICIENTS DE CORRECTION

Les puissances données à ΔT 50 sont des valeurs exactes calculées selon EN16430. Pour tous les autres ΔT, ce tableau donne une valeur calculée en utilisant un facteur de correction moyen valable pour toutes les dimensions.

Sur *www.jaga.com/selection-tools/*, vous pouvez télécharger des outils de calcul avec les rendements exacts. Les outils de calcul en ligne sont toujours actualisés avec les données les plus récentes. Des différences mineures de rendement entre les tableaux déjà imprimés et les différents outils de calcul en ligne sont donc tout à fait normales et s'inscrivent dans les marges de tolérance fixées par la norme.

**FACTEURS DE CORRECTION MOYENS POUR LES PRODUITS DYNAMIQUES - 75/65/20°C**

**température ambiante: 20°C** — **Valeur N moyenne : 1.00**

| | TR 65 | 60 | 55 | 50 | 45 | 40 | 35 | 30 | 25 |
|---|---|---|---|---|---|---|---|---|---|
| **TA** | | | | | | | | | |
| **75** | 1.00 | 0.95 | 0.89 | 0.83 | 0.76 | 0.69 | 0.62 | 0.53 | 0.42 |
| **70** | 0.95 | 0.90 | 0.84 | 0.79 | 0.72 | 0.66 | 0.58 | 0.50 | 0.39 |
| **65** | | 0.85 | 0.80 | 0.74 | 0.68 | 0.62 | 0.55 | 0.47 | 0.37 |
| **60** | | | 0.75 | 0.70 | 0.64 | 0.58 | 0.51 | 0.43 | 0.34 |
| **55** | | | | 0.65 | 0.60 | 0.54 | 0.47 | 0.40 | 0.31 |
| **50** | | | | | 0.55 | 0.49 | 0.43 | 0.37 | 0.28 |
| **45** | | | | | | 0.45 | 0.39 | 0.33 | 0.25 |
| **40** | | | | | | | 0.35 | 0.29 | 0.22 |
| **35** | | | | | | | | 0.25 | 0.18 |
| **30** | | | | | | | | | 0.14 |

**température ambiante: 24°C** — **Valeur N moyenne : 1.00**

| | TR 65 | 60 | 55 | 50 | 45 | 40 | 35 | 30 | 25 |
|---|---|---|---|---|---|---|---|---|---|
| **TA** | | | | | | | | | |
| **75** | 0.92 | 0.86 | 0.81 | 0.74 | 0.68 | 0.61 | 0.52 | 0.42 | 0.26 |
| **70** | 0.87 | 0.82 | 0.76 | 0.70 | 0.64 | 0.57 | 0.49 | 0.39 | 0.24 |
| **65** | | 0.77 | 0.72 | 0.66 | 0.60 | 0.53 | 0.46 | 0.37 | 0.22 |
| **60** | | | 0.67 | 0.62 | 0.56 | 0.49 | 0.42 | 0.34 | 0.20 |
| **55** | | | | 0.57 | 0.52 | 0.46 | 0.39 | 0.31 | 0.18 |
| **50** | | | | | 0.47 | 0.41 | 0.35 | 0.27 | 0.15 |
| **45** | | | | | | 0.37 | 0.31 | 0.24 | 0.13 |
| **40** | | | | | | | 0.27 | 0.20 | 0.11 |
| **35** | | | | | | | | 0.17 | 0.08 |
| **30** | | | | | | | | | 0.06 |

# DIRECTIVE POUR LIMITER LES BRUITS D'ÉCOULEMENT

| TUYAU | Ø extérieur | Epaisseur de la paroi | Vitesse max. de l'eau (EN10255) | teneur en eau par mètre | débit d'eau max. | Puissance maximale à ΔT (°C) (T alimentation - T retour) ΔT 30 | ΔT 20 | ΔT 10 | ΔT 5 | ΔT 4 | ΔT 3 | ΔT 2 |
|---|---|---|---|---|---|---|---|---|---|---|---|---|
| | *mm* | *mm* | *m/s* | *l* | *kg/h* | *Watts* | *Watts* | *Watts* | *Watts* | *Watts* | *Watts* | *Watts* |
| **TUBE GALVANISÉ DIN 2440** | | | | | | | | | | | | |
| 3/8 DN10 OD | 17.2 | 2.35 | 0.40 | 0.12 | 173 | 6028 | 4019 | 2009 | 1005 | 804 | 603 | 402 |
| 1/2 DN15 OD | 21.3 | 2.65 | 0.40 | 0.20 | 288 | 10046 | 6698 | 3349 | 1674 | 1340 | 1005 | 670 |
| 3/4 DN20 OD | 26.9 | 2.65 | 0.42 | 0.37 | 559 | 19515 | 13010 | 6505 | 3253 | 2602 | 1952 | 1301 |
| 1 DN25 OD | 33.7 | 3.25 | 0.49 | 0.58 | 1023 | 35690 | 23793 | 11897 | 5948 | 4759 | 3569 | 2379 |
| 1 1/4 DN32 OD | 42.4 | 3.25 | 0.60 | 1.01 | 2182 | 76101 | 50734 | 25367 | 12684 | 10147 | 7610 | 5073 |
| 1 1/2 DN40 OD | 48.3 | 3.25 | 0.66 | 1.37 | 3255 | 113549 | 75700 | 37850 | 18925 | 15140 | 11355 | 7570 |
| 2 DN50 OD | 60.3 | 3.65 | 0.80 | 2.21 | 6365 | 222025 | 148017 | 74008 | 37004 | 29603 | 22203 | 14802 |
| **TUBE MÉTALIQUE DE PRÉCISION** | | | | | | | | | | | | |
| 10/1 | 10 | 1.00 | 0.40 | 0.05 | 72 | 2512 | 1674 | 837 | 419 | 335 | 251 | 167 |
| 12/1 | 12 | 1.00 | 0.40 | 0.08 | 115 | 4019 | 2679 | 1340 | 670 | 536 | 402 | 268 |
| 14/1 | 14 | 1.00 | 0.40 | 0.11 | 158 | 5526 | 3684 | 1842 | 921 | 737 | 553 | 368 |
| 15/1 | 15 | 1.00 | 0.40 | 0.13 | 187 | 6530 | 4353 | 2177 | 1088 | 871 | 653 | 435 |
| 16/1 | 16 | 1.00 | 0.40 | 0.15 | 216 | 7535 | 5023 | 2512 | 1256 | 1005 | 753 | 502 |
| 18/1 | 18 | 1.00 | 0.40 | 0.20 | 288 | 10046 | 6698 | 3349 | 1674 | 1340 | 1005 | 670 |
| 22/1 | 22 | 1.00 | 0.40 | 0.31 | 446 | 15572 | 10381 | 5191 | 2595 | 2076 | 1557 | 1038 |
| 28/1 | 28 | 1.00 | 0.47 | 0.53 | 904 | 31522 | 21014 | 10507 | 5254 | 4203 | 3152 | 2101 |
| **PER/ALU** | | | | | | | | | | | | |
| 12/2 | 12 | 2.00 | 0.40 | 0.05 | 72 | 2512 | 1674 | 837 | 419 | 335 | 251 | 167 |
| 14/2 | 14 | 2.00 | 0.40 | 0.08 | 115 | 4019 | 2679 | 1340 | 670 | 536 | 402 | 268 |
| 16/1.5 | 16 | 1.50 | 0.40 | 0.13 | 187 | 6530 | 4353 | 2177 | 1088 | 871 | 653 | 435 |
| 16/2 | 16 | 2.00 | 0.40 | 0.11 | 158 | 5526 | 3684 | 1842 | 921 | 737 | 553 | 368 |
| 17/2 | 17 | 2.00 | 0.40 | 0.13 | 187 | 6530 | 4353 | 2177 | 1088 | 871 | 653 | 435 |
| 18/2 | 18 | 2.00 | 0.40 | 0.15 | 216 | 7535 | 5023 | 2512 | 1256 | 1005 | 753 | 502 |
| 20/2 | 20 | 2.00 | 0.40 | 0.20 | 288 | 10046 | 6698 | 3349 | 1674 | 1340 | 1005 | 670 |
| 26/3 | 26 | 3.00 | 0.40 | 0.31 | 446 | 15572 | 10381 | 5191 | 2595 | 2076 | 1557 | 1038 |
| 32/3 | 32 | 3.00 | 0.47 | 0.53 | 904 | 31522 | 21014 | 10507 | 5254 | 4203 | 3152 | 2101 |
| 40/3.5 | 40 | 3.50 | 0.56 | 0.86 | 1726 | 60220 | 40147 | 20073 | 10037 | 8029 | 6022 | 4015 |
| 50/4.25 | 50 | 4.25 | 0.66 | 1.35 | 3206 | 111824 | 74549 | 37275 | 18637 | 14910 | 11182 | 7455 |
| 63/5 | 63 | 5.00 | 0.80 | 2.21 | 6346 | 221359 | 147573 | 73786 | 36893 | 29515 | 22136 | 14757 |

# LONGUEUR DE CÂBLE MAXIMALE

Longueur de câble maximale en fonction du nombre d'appareils. Contactez Jaga pour plus d'infos.

| TOTAL PUISSANCE (W) | MAX. LONGUEUR DU CÂBLE (M) | | | | | | | | | |
|---|---|---|---|---|---|---|---|---|---|---|
| | 5 | 10 | 15 | 20 | 25 | 30 | 40 | 50 | 75 | 100 |
| 100 | 0,01 | 0,01 | 0,02 | 0,03 | 0,03 | 0,04 | 0,05 | 0,07 | 0,10 | 0,13 |
| 200 | 0,01 | 0,03 | 0,04 | 0,05 | 0,07 | 0,08 | 0,11 | 0,13 | 0,20 | 0,26 |
| 300 | 0,02 | 0,04 | 0,06 | 0,08 | 0,10 | 0,12 | 0,16 | 0,20 | 0,30 | 0,40 |
| 400 | 0,03 | 0,05 | 0,08 | 0,11 | 0,13 | 0,16 | 0,21 | 0,26 | 0,40 | 0,53 |
| 500 | 0,03 | 0,07 | 0,10 | 0,13 | 0,17 | 0,20 | 0,26 | 0,33 | 0,50 | 0,66 |
| 600 | 0,04 | 0,08 | 0,12 | 0,16 | 0,20 | 0,24 | 0,32 | 0,40 | 0,60 | 0,79 |
| 700 | 0,05 | 0,09 | 0,14 | 0,19 | 0,23 | 0,28 | 0,37 | 0,46 | 0,69 | 0,93 |
| 800 | 0,05 | 0,11 | 0,16 | 0,21 | 0,26 | 0,32 | 0,42 | 0,53 | 0,79 | 1,06 |
| 900 | 0,06 | 0,12 | 0,18 | 0,24 | 0,30 | 0,36 | 0,48 | 0,60 | 0,89 | 1,19 |
| 1000 | 0,07 | 0,13 | 0,20 | 0,26 | 0,33 | 0,40 | 0,53 | 0,66 | 0,99 | 1,32 |
| 1100 | 0,13 | 0,26 | 0,40 | 0,53 | 0,66 | 0,79 | 1,06 | 1,32 | 1,98 | 2,65 |
| 1200 | 0,20 | 0,40 | 0,60 | 0,79 | 0,99 | 1,19 | 1,59 | 1,98 | 2,98 | 3,97 |
| 1300 | 0,26 | 0,53 | 0,79 | 1,06 | 1,32 | 1,59 | 2,12 | 2,65 | 3,97 | |
| 1400 | 0,33 | 0,66 | 0,99 | 1,32 | 1,65 | 1,98 | 2,65 | 3,31 | | |
| 1500 | 0,40 | 0,79 | 1,19 | 1,59 | 1,98 | 2,38 | 3,18 | 3,97 | | |

**MIN. SECTION DE FIL:**

| < 0.75 mm² | < 1.5 mm² | < 2.5 mm² | < 4 mm² |
|---|---|---|---|

# EXEMPLES DE SCHÉMAS D'INSTALLATION ÉLECTRIQUE

Jaga facilite votre processus d'installation avec ces exemples de schémas. Coordonnez parfaitement entre eux l'alimentation électrique, le montage de la thermo-vanne, le contrôle, le système de tuyauterie, la surveillance de la température et le nombre d'appareils par zone.

Vous trouverez ici les combinaisons les plus courantes. D'autres variantes sont disponibles via info@jaga.be.

## 1. ALIMENTATION

**Option 1: alimentation séparée (à l'intérieur de l'appareil)**

**Option 2: alimentation rail DIN (à l'extérieur de l'appareil)**

## 2. THERMO-VANNE

**Option 1: sur le robinet (à l'intérieur de l'appareil)**

**Option 2: sur collecteur (à l'extérieur de l'appareil)**

## 3. CHOIX DE COMMANDE

**Option 1: thermostat JRT-100TW**

**Option 2: thermostat JRT-100**

**Option 3: thermostat JRT-200**

**Option 4: thermostat RDG 160T**

**Option 5: domotique**

## 4. HYDRONIQUE

**Option 1: système bi-tube**

## 5. SURVEILLANCE DE LA TEMPÉRATURE

**Option 1: avec surveillance de la température**

**Option 2: sans surveillance de la température**

## 6. APPAREILS / ZONE

**Option 1: un seul appareil**

**Option 2: plusieurs appareils**

# BRIZA 12

# EXEMPLE DE SCHÉMA 1

- Bitube
- alimentation séparée
- thermo-vanne à l'intérieur de l'appareil
- JRT100TW
- sans surveillance de la température
- 1 appareil par zone

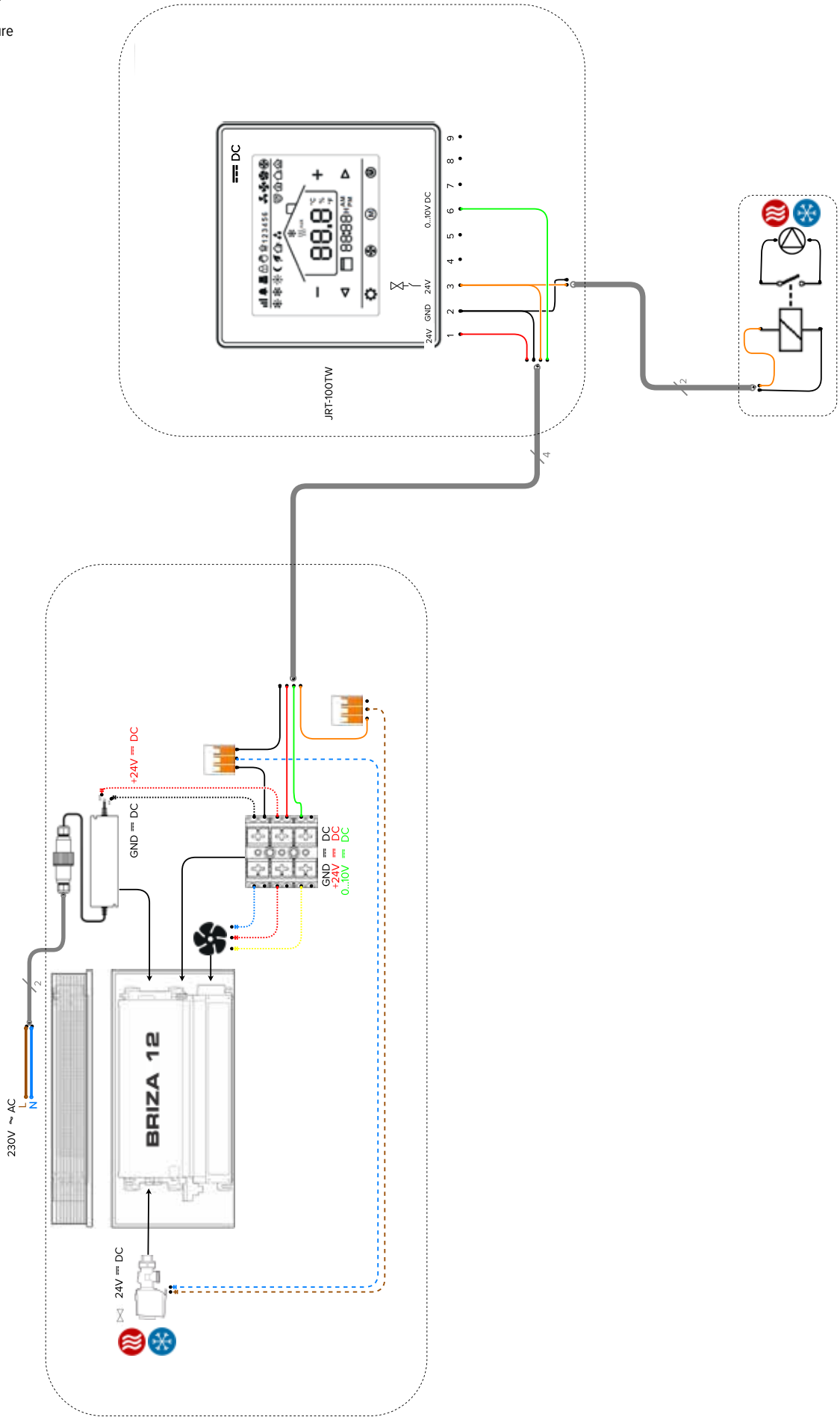

- Bitube
- alimentation rail DIN
- thermovalve sur le collecteur
- JRT100TW
- sans surveillance de la température
- 1 appareil par zone

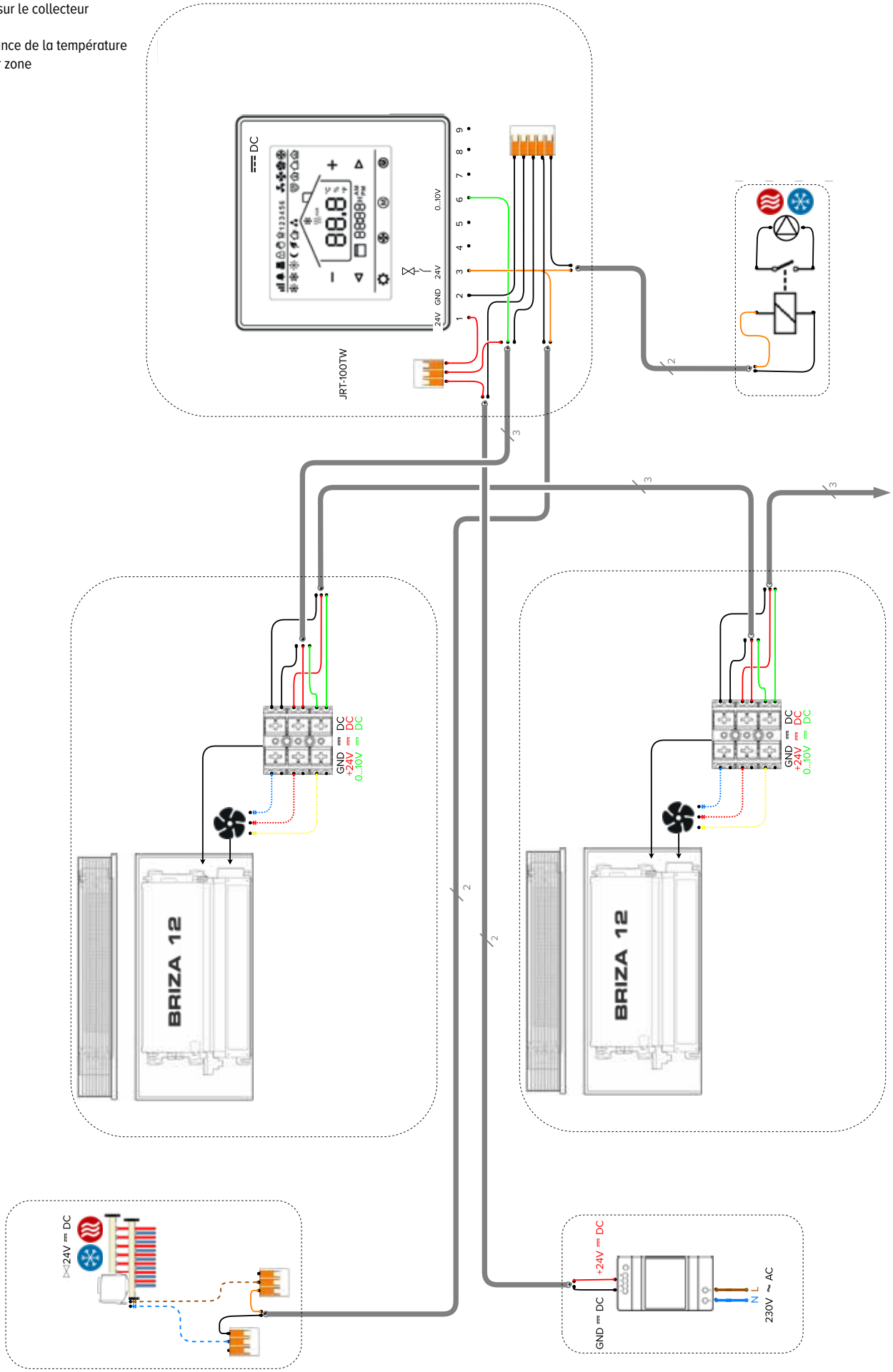

- Bitube
- alimentation séparée
- thermovalve sur le collecteur
- BMS
- surveillance de la température
- 1 appareil par zone

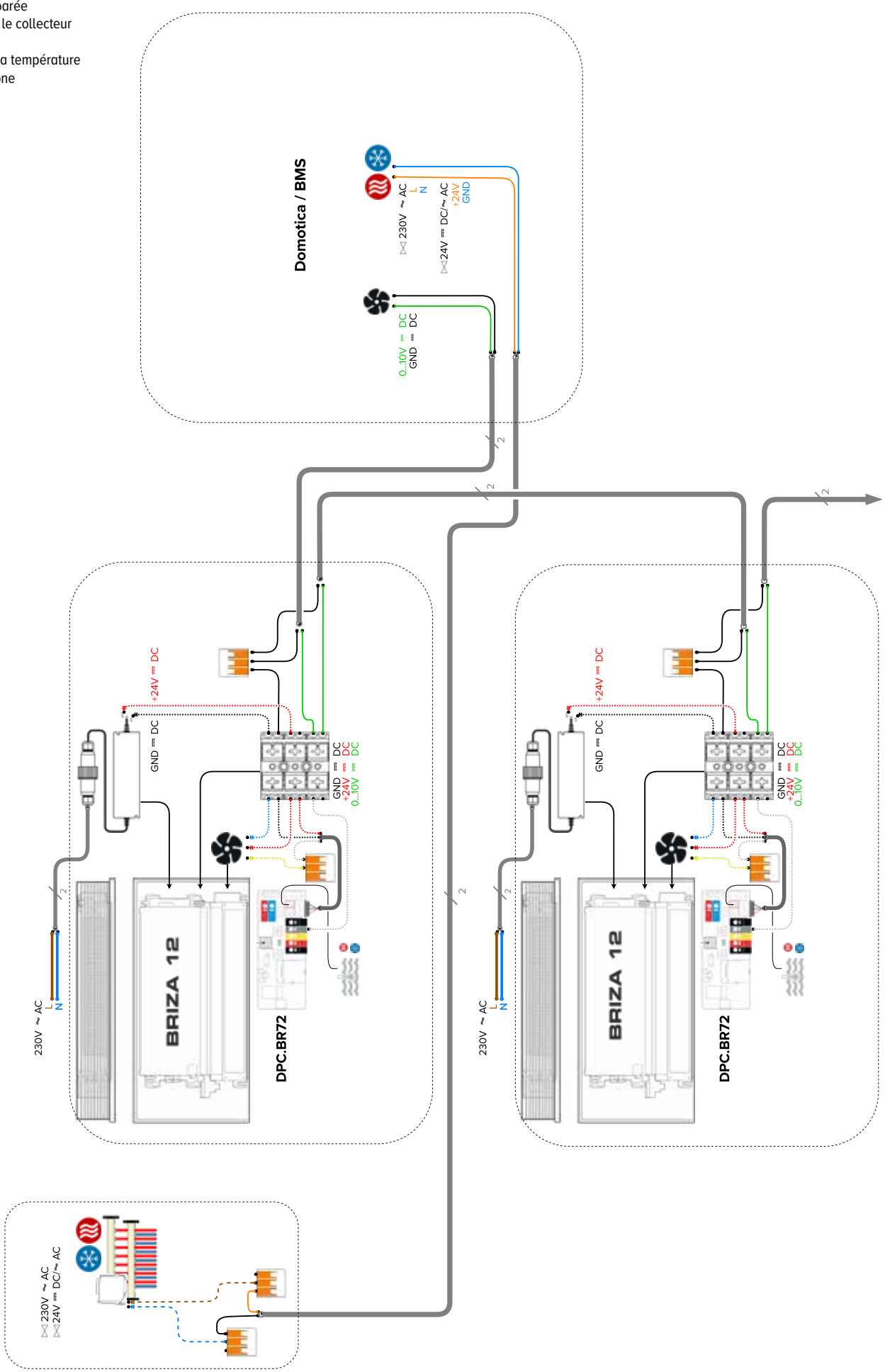

# PERTE DE PRESSION - HAUTEUR 038/041

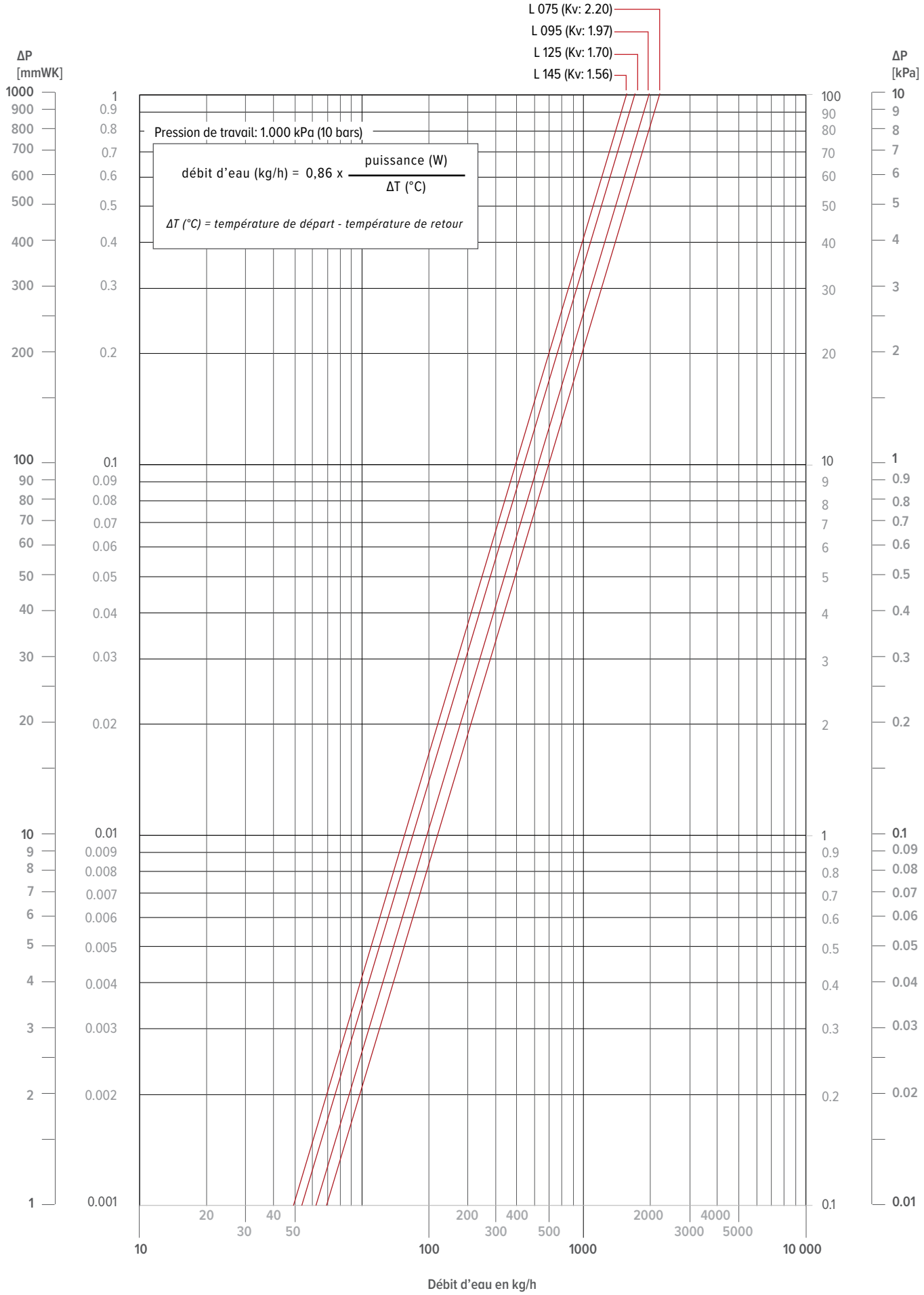




jaga

# PERTE DE PRESSION - HAUTEUR 052/055

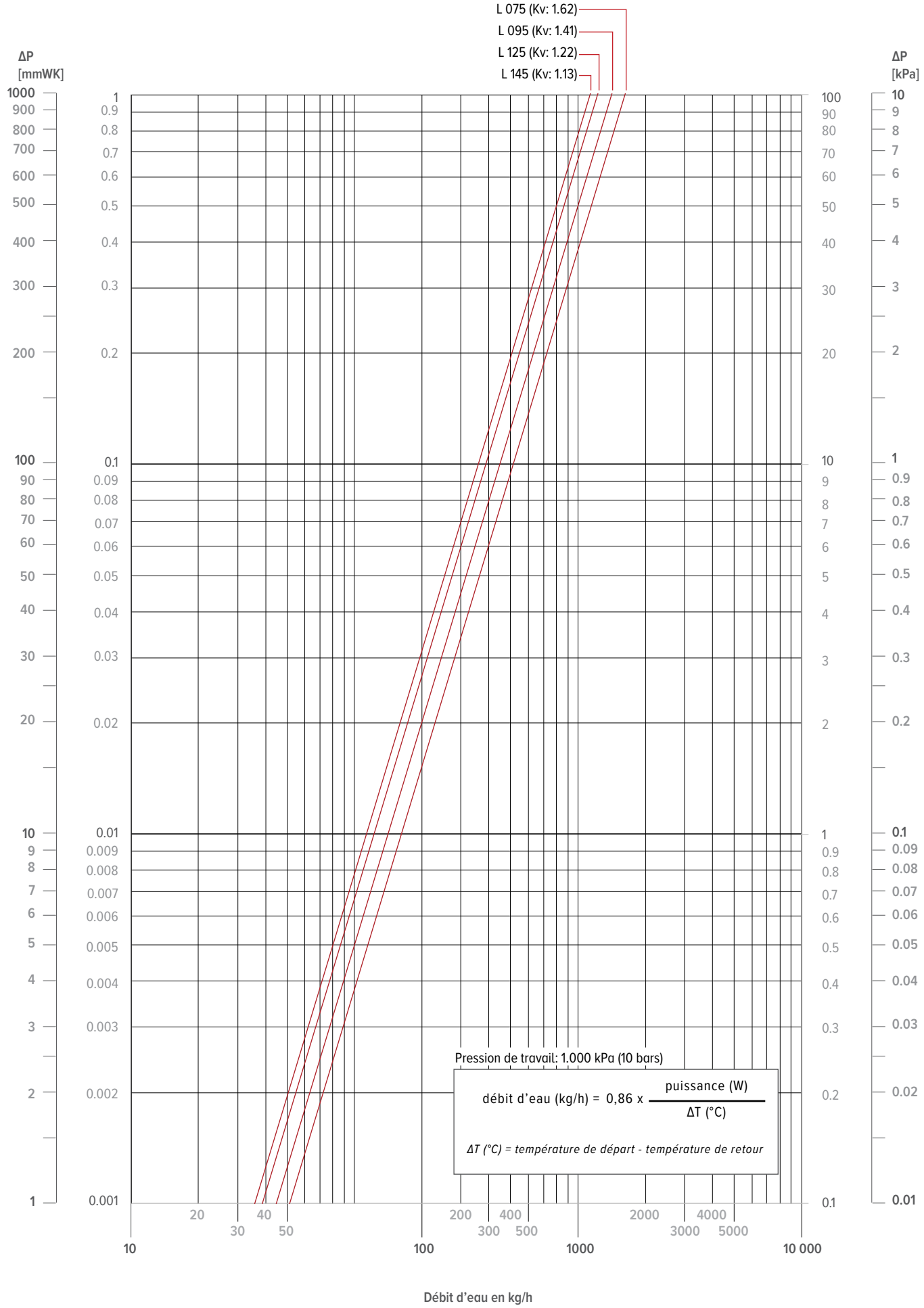

jaga CLIMATE DESIGNERS


**JAGA DISTRIBUTION FRANCE**

Besoin d’un conseil ? Prenez rendez-vous au Centre de Conseils Jaga !

130 Boulevard de la Liberté
FR-59000 Lille

+33 3 20 04 42 30

info@jaga.fr
jaga.com

**BELGIQUE JAGA SA**

Besoin d'un conseil ? Prenez rendez-vous au Centre de Conseils Jaga !

Verbindingslaan 16
3590 Diepenbeek

+32 (0) 11 29 41 11

info@jaga.be
jaga.com


19/05/2025 - JAGA S.A.