jaga

CLIMATE DESIGNERS

Calefacción

Light cooling

Deep cooling

FREEDOM € 2024.ES

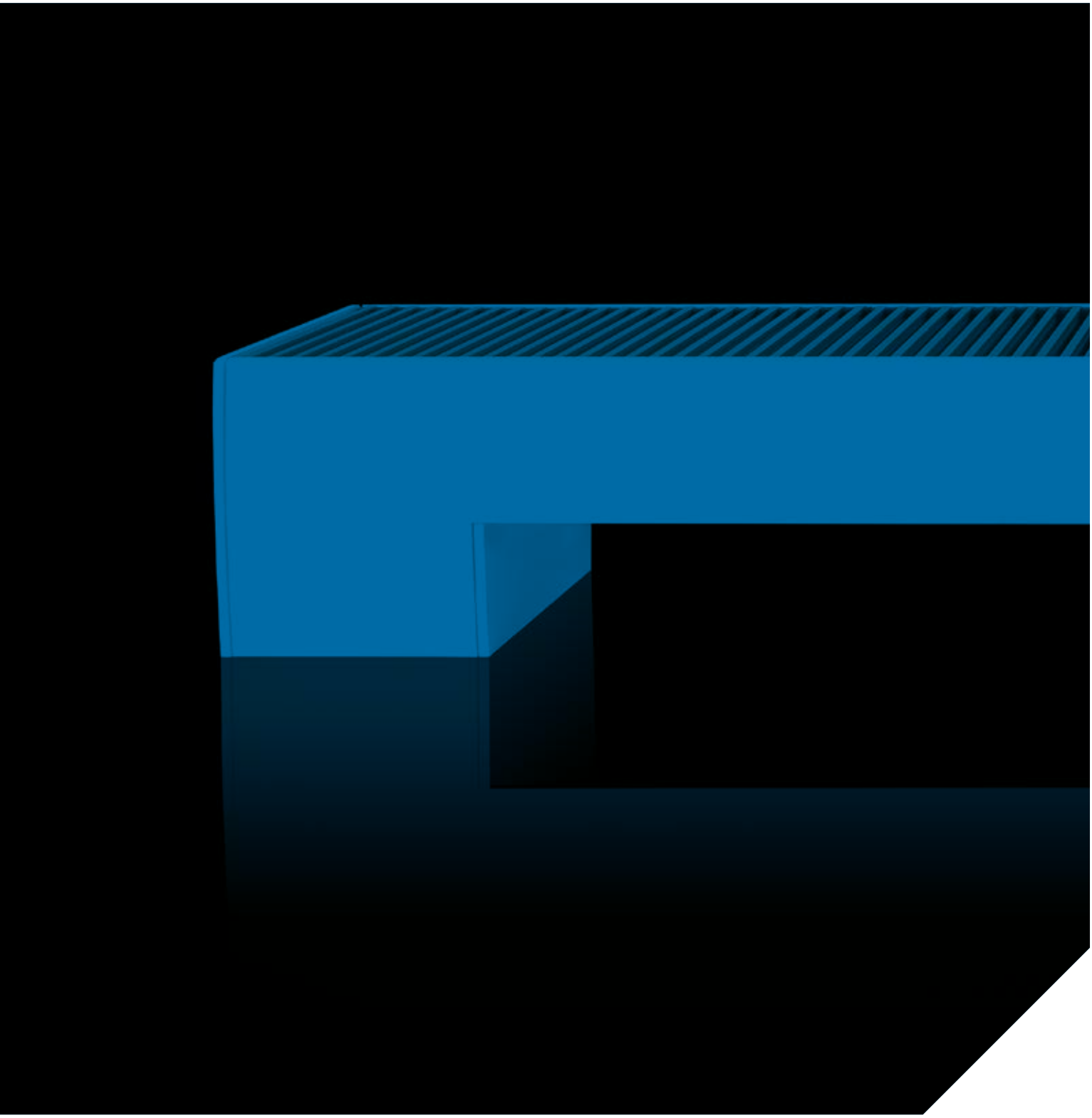

€.ES 01/2024

jaga

FREEDOM

Libertad en la elección de la fuente de energía, en la ubicación y en la función

Adecuado para las temperaturas de agua más bajas
Freedom es muy eficiente en combinación con cualquier fuente de energía. Cuanto menor sea la temperatura del agua, ¡mayores ventajas de los radiadores Freedom y mejores resultados! Es el radiador ideal usando bombas de calor, calderas de condensación y toda la nueva tecnología de calefacción a muy bajas temperaturas.

Diseño ultracompacto
Los radiadores Freedom de pie ofrecen la tecnología ecológica Jaga Hybrid en su diseño más compacto. A pesar de su pequeño tamaño, son mucho más eficientes que el suelo radiante u otros radiadores y pueden integrarse armoniosamente en cualquier interior.

Calefactar y refrigerar
¡Incluso siendo tan compactos, los radiadores Freedom pueden calefactar y refrigerar! Son adecuados para refrigeración sin condensación (Light Cooling) y refrigeración con agua fría con condensación (Deep Cooling). Todos los radiadores Freedom están equipados con una toma para desagüe de condensados.

reddot design award
winner 2013

FREEDOM

PERFECTA UNIÓN DE LA MÁS ALTA TECNOLOGÍA Y EL MEJOR DISEÑO

La carcasa se basa en un perfil de aluminio de doble pared ligeramente ondulado. El resultado es un radiador extremadamente robusto con un diseño único. Una sobria rejilla de aluminio o acero inoxidable completa un acabado refinado. ¡El radiador Freedom es eficiencia energética, durabilidad y diseño al más alto nivel!

EL MEJOR RADIADOR PARA REFRIGERACIÓN GRATUITA

Al utilizar geotermia, en verano se puede refrescar con el agua subterránea. Esta forma de refrigeración que se utiliza cada vez más, es muy respetuosa con el medio ambiente y con el tiempo será obligatoria en diferentes países. Para este tipo de control climático el Freedom es uno de los radiadores más eficientes y respetuosos con el medio ambiente.

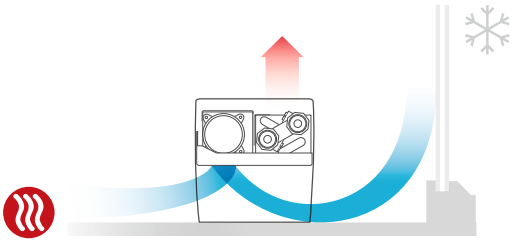

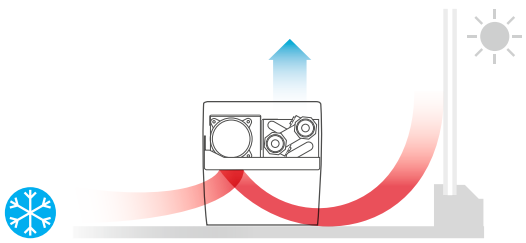

FREEDOM

DIMENSIONES *(en cm)*

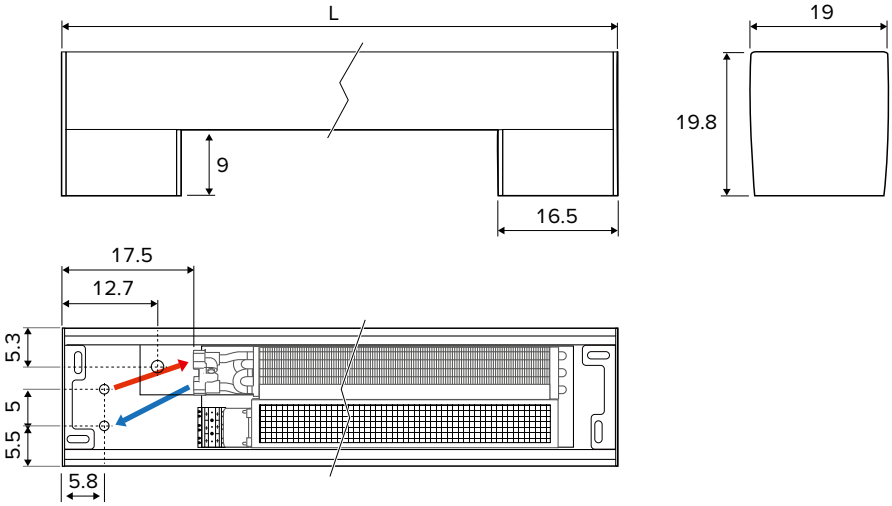

SUMINISTRO ESTÁNDAR

Radiador de pie completamente premontado, compuesto de:
- carcasa de aluminio
- paneles laterales de aluminio
- rejillas de aluminio
- intercambiador de calor dinámico con latiguillos flexibles de inox 1/2", longitud 15 cm
- ventilador(es) tangencial(es) 24 VDC con filtro de inox integrado
- conexiones hidraúlicas y eléctricas integradas en el pie
- JDPC premontado con control táctil

COLORES

Acabado de epoxi-poliéster anti rayaduras con una superficie satinada ligeramente estructurada. Alta resistencia UV.

Colores estándar:
- blanco tráfico RAL 9016 (133), "soft touch" satinado ligeramente estructurado
- gris metálico arena (001), textura fina metálica
- off-black RAL 7021 (145) Tacto suave: barniz mate de estructura fina, nivel de brillo < 10%

Otros colores: ver carta de colores en www.jaga.info

CONEXIÓN ELÉCTRICA

- clema para la conexión eléctrica de 24 VDC para conectar a la fuente de alimentación externa

CONEXIÓN HIDRÁULICA

- instalar siempre Freedom Clima con el intercambiador de calor en el lado de la ventana o de la pared
- para determinar la distancia desde el radiador a la ventana se debe dejar suficiente espacio para la caida de las cortinas. Las cortinas nunca deben colgar por encima del equipo
- aislar la llave y tubería para evitar condensación en modo refrigeración

SETS DE CONEXIÓN

Con válvula Jaga y detentor Eurocono

set 294 BITUBO		€
CODY.AA4.24.4...	con motor 24 VDC	99
CODY.AA4.10.4...	con motor 24 VDC (0..10 V)	192

completar con el código del racor:

Con 2 detentores Eurocono

set 291 BITUBO	€
CODY.LOS.00.4...	54

completar con el código del racor:

RACORES EUROCONO

Tubo de cobre / acero fino

CÓDIGO	Tubería
112	12/1
114	14/1
115	15/1
116	16/1
118	18/1

Sintético o PER/ALU

CÓDIGO	Tubería
612	12/2
614	14/2
616	16/2
618	18/2
619	16/1.5
620	20/2

OPCIÓN FUENTE DE ALIMENTACIÓN

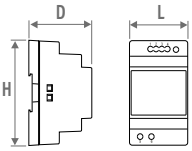

CÓDIGO	H	L	D
7990.054	9.0	3.5	5.9
7990.055	9.0	5.3	5.9
7990.056	9.0	7.0	5.9
7990.057	9.0	10.3	5.9

- carril-DIN o montaje en pared
- conforme UL60950 / UL508 / IEC 60950-1 / TUV EN61558-2-16 / Clase 2
- voltaje de salida 24 VDC
- voltaje de entrada 100 - 240 VAC
- indicador LED

CÓDIGO	Potencia watios	Intensidad A	€
7990.054	36	1.5	**70**
7990.055	60	2.5	**79**
7990.056	92	3.9	**123**
7990.057	150	6.25	**154**

potencia requerida = suma de los consumos de las unidades +10% de margen

FREEDOM

DIMENSIONES H cm	L cm	B cm	POSICIÓN	CALEFACCIÓN TEMPERATURA AMBIENTE 20°C 60/50 Watios	55/45 Watios	50/45 Watios	45/40 Watios	DEEP COOLING TOTAL TEMPERATURA AMBIENTE 27°C 7/12 Watios	DEEP COOLING SENSIBLE TEMPERATURA AMBIENTE 27°C 7/12 Watios	LIGHT COOLING (Sin condensación) TEMPERATURA AMBIENTE 27°C 16/18 Watios	NIVEL SONORO* dB(A)	CAUDAL DE AIRE m³/h	CONSUMO DE ENERGÍA Watios	COLOR ESTÁNDAR REJILLA BNA €	COLOR ESTÁNDAR REJILLA BNC/XXX €	CÓDIGO PEDIDO
020	**074**	**19**	**1**	392	335	309	253	172	123	75	15	37	0.8	**843**	**972**	FDCF.020 074 19 /XXX
			2	552	472	436	356	268	194	118	23	52	1.3			
			3	850	726	670	548	466	346	210	34	79	3.0			
	110	**19**	**1**	783	669	618	505	342	245	148	19	75	1.3	**1160**	**1334**	FDCF.020 110 19 /XXX
			2	1102	943	870	711	535	388	235	29	98	2.7			
			3	1697	1451	1339	1094	931	691	419	37	160	7.1			
	145	**19**	**1**	1177	1006	928	758	513	368	223	20	112	2.1	**1617**	**1861**	FDCF.020 145 19 /XXX
			2	1657	1417	1307	1068	804	583	353	30	150	4.0			
			3	2551	2181	2012	1644	1398	1037	628	39	239	10.1			
	181	**19**	**1**	1569	1341	1238	1011	687	492	298	22	150	2.5	**1829**	**2104**	FDCF.020 181 19 /XXX
			2	2210	1890	1744	1425	1072	777	471	32	196	5.4			
			3	3402	2909	2684	2193	1866	1384	839	41	320	14.1			

Emisión medida de acuerdo a EN 16430

** Nivel presión sonora según ISO 3741:2010, a 2 m de la unidad y suponiendo una atenuación de la estancia de 8 dB(A) / volumen de la estancia 100 m3 / tiempo de reverberación de 0.5 sec.*

indicar código de color

FREEDOM

CONFIGURACIÓN CÓDIGO - COMBINACIONES DE COLORES

Freedom Clima FDCF. 020 181 19. 133. /BNA

código · altura · longitud · ancho · color carcasa · código de rejilla

Colores estándar:
blanco tráfico RAL 9016 (133)
gris metálico arena (001)

Otros colores:
ver carta de colores

Freedom Clima:
rejilla aluminio natural: BNA
rejilla aluminio lacado: BNC/2XX
completar con el código del color

EJEMPLOS

con colores estándar

con otros colores

Create your own

Haz tu propio diseño.
Para más información:
proyectos@conves.es

COMPONENTES

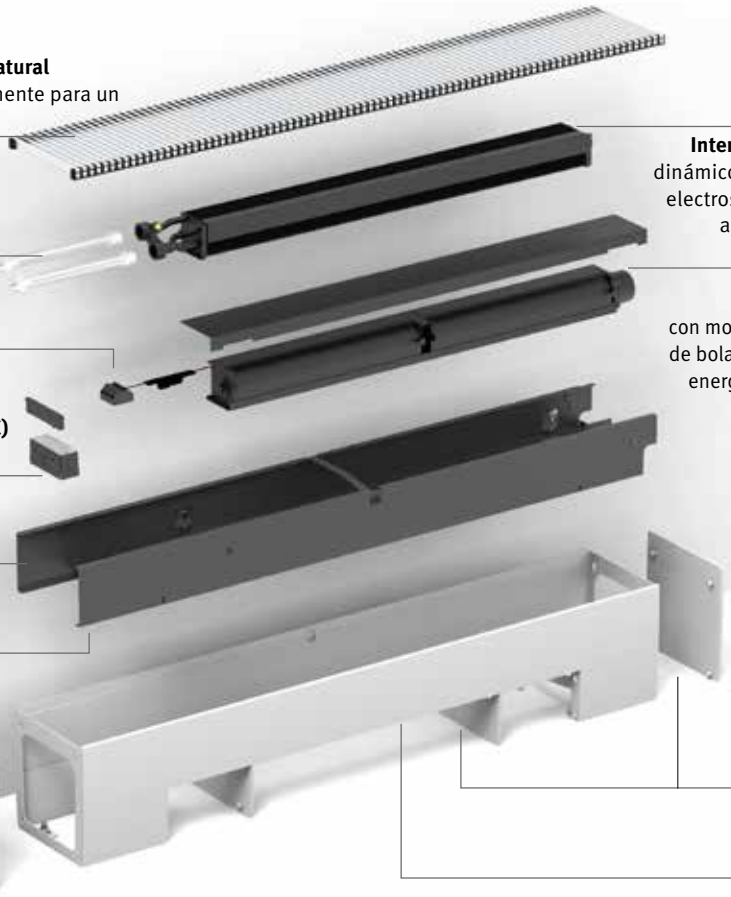

Freedom:
rejillas de aluminio anodizado color natural
con perfiles diseñados aerodinámicamente para un mejor paso de aire

Conexiones Flexibles de inox 1/2"
Longitud 15 cm

Conexión eléctrica

Jaga Dynamic Product Controller (JDPC)
premontado con control táctil

Interior de la carcasa
en acero lacado en negro

Bandeja de condensados
con toma para desagüe ø 10 mm

Intercambiador de calor Low-H_2O
dinámico de cobre y aluminio, lacado electrostáticamente. Con fijación de acero tipo "click" para un fácil mantenimiento

Ventiladores tangenciales
con motor EC 24 VDC con rodamientos de bolas, que ahorra hasta un 50% de energía eléctrica. Con amortiguadores de vibraciones de EPDM

Filtro de aire integrado
de acero inoxidable, con fijación de acero tipo "click" para un fácil mantenimiento

Paneles laterales
de aluminio

Carcasa
con doble pared de aluminio

NOTAS

NOTAS

jaga
QUALITY
MADE IN BELGIUM

jaga

CLIMATE
DESIGNERS

Jaga España
Conves Termic s.l.

Tel.: 902 002 456
M+34 673514587
proyectos@conves.es
www.jaga.info

Jaga International
Verbindingslaan 16
B-3590 Diepenbeek

T: +32 11 29 41 16
F: +32 11 29 41 60
export@jaga.com
www.jaga.com

La información de esta lista de precios es correcta en el período indicado. Jaga se reserva el derecho de cambiar las especificaciones de sus productos en cualquier momento en línea con su política de continua mejora e innovación.
Precios válidos desde el 1 de enero de 2024. IVA no incluido en todos los precios.
Reemplaza a todas las listas de precios anteriores.

080724 - JAGA N.V.