jaga
CLIMATE DESIGNERS

KITS DE RACCORDEMENT & VANNES

BE.2026

HEIMEIER DEVIENT GAMPPER

Disponible à partir de novembre 2023

Dès l'automne 2023, la vanne Heimeier Eclipse sera remplacée par la nouvelle vanne Gampper Vario-DP Dynamique. Cette vanne fonctionne indépendamment de la pression avec un débit constant réglable jusqu'à 340 l/h.

La conception de la vanne Jaga Gampper Vario-DP est identique à celle de la vanne Jaga Heimeier Eclipse. Ceci garantit sa compatibilité avec les appareils Jaga.

150 l/h▷ **340 l/h**

ANCIEN		NOUVEAU	
	CODE		CODE
G½	5090.5405	G½	5090.3405
Eurocone	5090.5407	Eurocone	5090.3407
KIT	COLO	KIT	COLO
262	COLO.EF2.	282	COLO.GF2.
265	COLO.EW2.	285	COLO.GW2.
161	COLO.HECW.	181	COLO.GACW.
162	COLO.HECF.	182	COLO.GACF.
163	COLO.HESW.	183	COLO.GASW.
164	COLO.HESF.	184	COLO.GASF.

TOUS NOS ÉCHANGEURS DE CHALEUR LOW-H_2O PEUVENT ÊTRE CONNECTÉS AUSSI BIEN À GAUCHE QU'À DROITE !

CONNEXION À DROITE

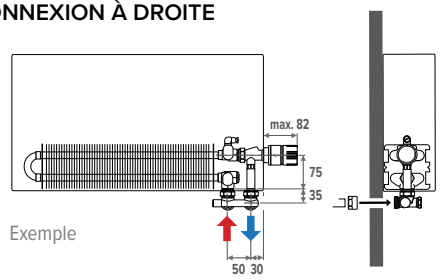

Exemple

CONNEXION À GAUCHE

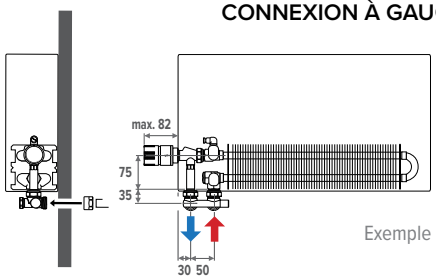

Exemple

KITS DE RACCORDEMENT & VANNES

KITS DE RACCORDEMENT

EUROCONE

Vers le mur **6**
Jaga bloc en H 6
Vanne Jaga Crossflow 8
Vers le sol **10**
Jaga bloc en H 10
Jaga Bloc en H inverseur 12
Vers le mur au sein de l'habillage **14**
Vers le sol **15**
Radiateur **16**
Mini Canal, Mini Canal Pro, Mini Canal Hybrid 16
Briza 12 17
Briza 22/26 18
Freedom 19
Clima Canal, Clima Beam 20

DN20 3/4

Radiateur **22**
Clima Beam 22
Briza 22/26 23

M24 X1.5

Dans l'habillage côté inférieur **24**
Vanne Jaga Pro M24 24
Au sein de l'habillage **26**

M24 19/"

Vanne Jaga Deco Pro 28
Vers le mur **30**
Vers le sol **32**
Vanne monopoint **33**

VANNES SÉPARÉES

EUROCONE

Vanne Jaga H 3/4" Eurocone 36
Vanne Jaga Crossflow 37
Vanne Jaga 3/4" Eurocone 38
Vanne Jaga 3/4 droite 39
Vanne de retour règlable Jaga 3/4" Eurocone 39
Bloc H avec pointe 3/4" Eurocone 40
Bloc crossflow avec Pointe 3/4" Eurocone 40

FILETAGE INTÉRIEUR

Vanne Jaga filetage femelle 1/2" 41
Vanne Vario DP Jaga Gampper filetage femelle 1/2" 41
Tube de rallonge 42
Clapets anti-retour Jaga 1/2" filetage femelle 42
Purgeur rallongé 1/8" 42
Adaptateur pour installations hybrides 43

DN 20 G3/4

Vanne Jaga 44

M24 X 1.5

Vanne Jaga Pro M24 46

M24 19/"

Jaga deco raccordement monopoint 47
Vanne Jaga Deco Pro 48
Vanne à angle droit Jaga Deco 49
Jaga deco vanne 50
Jaga deco vanne de retour 51

RACCORDS BICÔNES

Nickel **52**
Chrome **53**

TÊTES DE VANNE THERMOSTATIQUES

PERTES DE CHARGE

jaga

CLIMATE
DESIGNERS

KITS DE RACCORDEMENT

KITS DE RACCORDEMENT EUROCONE

VERS LE MUR VIA LE REVÊTEMENT INFÉRIEUR AVEC LE BLOC H JAGA

KIT 103

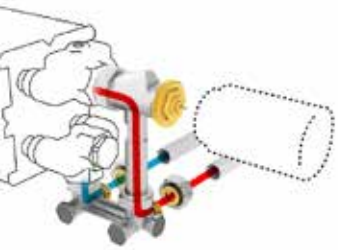

Vers le mur
Commande en-dessous
Départ à l'extérieur
Kv 0.1 - 0.6 m³/h à Δp = 1 bars
KVS 0.8
Bitube / Monotube

		Tête de vanne thermostatique	STRADA TYPE 06	STRADA TYPE 10 < 21	LINEA PLUS	TEMPO	MINI MURAL H 008	MINI MURAL H 013 < 028	KNOCKONWOOD TYPE 06	KNOCKONWOOD TYPE 10 < 21	ENCASTREMENT MURAL	MINI SUR-PIEDS	LNEA PLUS SUR-PIEDS	TEMPO SUR-PIEDS	STRADA HYBRID	ENCASTREMENT MURAL HYBRID
Seulement pour chauffer																
COLO HBSW AW 4...	AW		-	✓	✓	✓	-	✓	-	✓	✓	-	-	-	✓	✓
COLO HBSW AB 4...	AB		-	✓	✓	✓	-	✓	-	✓	✓	-	-	-	✓	✓
COLO HBSW AC 4...	AC		-	✓	✓	✓	-	✓	-	✓	✓	-	-	-	✓	✓
COLO HBSW JH 4...	JH		-	✓	✓	✓	-	✓	-	✓	✓	-	-	-	✓	✓
COLO HBSW JW 4...	JW		-	✓	✓	✓	-	✓	-	✓	✓	-	-	-	✓	✓
Chauffer et refroidir																
COLO HBSW AW **5**...	AW	+	-	-	-	-	-	-	-	-	-	-	-	-	✓	✓
COLO HBSW AB **5**...	AB	+	-	-	-	-	-	-	-	-	-	-	-	-	✓	✓
COLO HBSW HC **5**...	HC		-	-	-	-	-	-	-	-	-	-	-	-	✓	✓
Manuel																
COLO HBSW MA 4...	MA		-	✓	✓	✓	-	✓	-	✓	✓	-	-	-	✓	✓

Indiquer code raccords de serrage

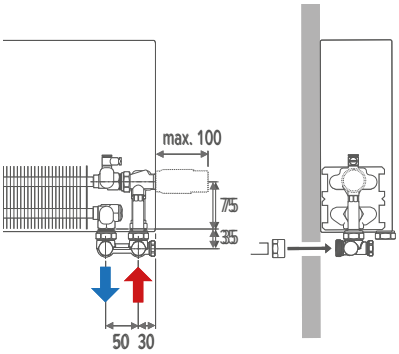

KIT 183

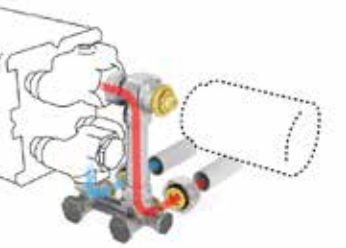

Vers le mur
Commande en-dessous
Départ à l'extérieur
Régulation de débit indépendante de la pression (20 - 340 l/h)
Bitube / Monotube

		Tête de vanne thermostatique	STRADA TYPE 06	STRADA TYPE 10 < 21	LINEA PLUS	TEMPO	MINI MURAL H 008	MINI MURAL H 013 < 028	KNOCKONWOOD TYPE 06	KNOCKONWOOD TYPE 10 < 21	ENCASTREMENT MURAL	MINI SUR-PIEDS	LNEA PLUS SUR-PIEDS	TEMPO SUR-PIEDS	STRADA HYBRID	ENCASTREMENT MURAL HYBRID
Seulement pour chauffer																
COLO GASW AW 4...	AW		-	✓	✓	✓	-	✓	-	✓	✓	-	-	-	✓	✓
COLO GASW AB 4...	AB		-	✓	✓	✓	-	✓	-	✓	✓	-	-	-	✓	✓
COLO GASW AC 4...	AC		-	✓	✓	✓	-	✓	-	✓	✓	-	-	-	✓	✓
COLO GASW JH 4...	JH		-	✓	✓	✓	-	✓	-	✓	✓	-	-	-	✓	✓
COLO GASW JW 4...	JW		-	✓	✓	✓	-	✓	-	✓	✓	-	-	-	✓	✓
Chauffer et refroidir																
COLO GASW AW **5**...	AW	+	-	-	-	-	-	-	-	-	-	-	-	-	✓	✓
COLO GASW AB **5**...	AB	+	-	-	-	-	-	-	-	-	-	-	-	-	✓	✓
COLO GASW HC **5**...	HC		-	-	-	-	-	-	-	-	-	-	-	-	✓	✓
Manuel																
COLO GASW MA 4...	MA		-	✓	✓	✓	-	✓	-	✓	✓	-	-	-	✓	✓

Indiquer code raccords de serrage

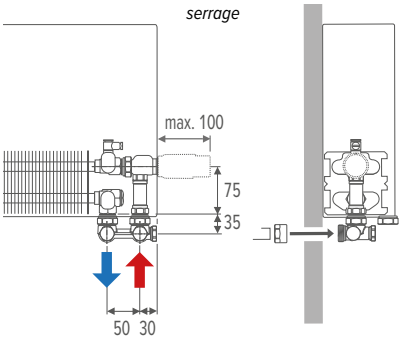

RACCORDS BICÔNES EUROCONE

EXEMPLE DE COMMANDE

Complétez le code de commande du jeu de raccords avec le code des raccords à compression selon le tuyau utilisé et le Ø. Inclus dans le prix des sets de connexions.

code kit de raccordement	*code raccord bicône*
COLO HBSW JW 4	**112**

Tube métalique de précision

CODE	TUYAU Ø
112	12/1
114	14/1
115	15/1
116	16/1
118	18/1

Synthétique ou multicouches PER/ALU

CODE	TUYAU Ø
612	12/2
614	14/2
616	16/2
618	18/2

CODE	TUYAU Ø
615	15/2.5
619	16/1.5
620	20/2

KITS DE RACCORDEMENT EUROCONE

VERS LE MUR VIA LE REVÊTEMENT INFÉRIEUR AVEC LE BLOC H JAGA

KIT 117

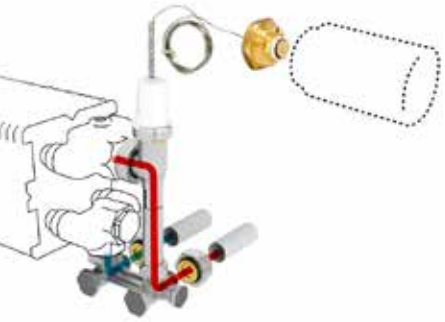

Vers le mur
Commande au-dessus
Départ à l'extérieur
Kv 0.1 - 0.6 m³/h à Δp = 1 bars
KVS 0.8
Bitube / Monotube

Indiquer la bonne position de la commande dans le code de commande de l'appareil Jaga.
30 (gauche) ou **60** (droite)
Ex.: STRW 050 100 16 **60**

	Tête de vanne thermostatique	STRADA TYPE 06	STRADA TYPE 10 < 21	LINEA PLUS	TEMPO	MINI MURAL H 008 -013	MINI MURAL H 023 - 028	KNOCKONWOOD TYPE 06	KNOCKONWOOD TYPE 10 < 21	ENCASTREMENT MURAL	MINI SUR-PIEDS	LNEA PLUS SUR-PIEDS	TEMPO SUR-PIEDS	STRADA HYBRID	ENCASTREMENT MURAL HYBRID
Seulement pour chauffer															
COLO VBSW AW 4...	AW	-	✓	✓	✓	-	✓	-	✓	-	-	-	-	✓	✓
COLO VBSW AB 4...	AB	-	✓	✓	✓	-	✓	-	✓	-	-	-	-	✓	✓
COLO VBSW AC 4...	AC	-	✓	✓	✓	-	✓	-	✓	-	-	-	-	✓	✓
COLO VBSW JH 4...	JH	-	✓	✓	✓	-	✓	-	✓	-	-	-	-	✓	✓
COLO VBSW JW 4...	JW	-	✓	✓	✓	-	✓	-	✓	-	-	-	-	✓	✓
Chauffer et refroidir															
COLO VBSW AW **5**...	AW	-	-	-	-	-	-	-	-	-	-	-	-	✓	✓
COLO VBSW AB **5**...	AB	-	-	-	-	-	-	-	-	-	-	-	-	✓	✓
COLO VBSW HC **5**...	HC	-	-	-	-	-	-	-	-	-	-	-	-	✓	✓
Manuel															
COLO VBSW MA 4...	MA	-	✓	✓	✓	-	✓	-	✓	-	-	-	-	✓	✓

Indiquer code raccords de serrage

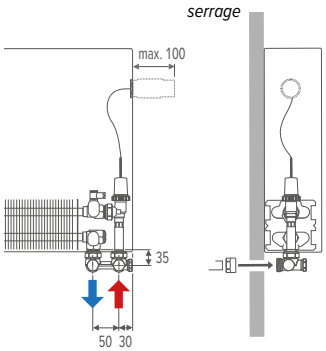

KIT 113

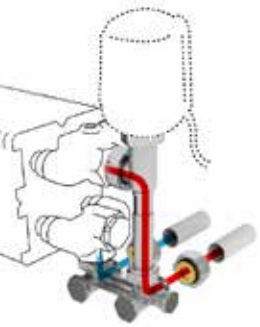

Vers le mur
Commandé à distance
Départ à l'extérieur
Kv 0.1 - 0.6 m³/h à Δp = 1 bars
KVS 0.8
Bitube / Monotube

Le radiateur n'a pas besoin d'ouverture pour la tête thermostatique: vous devez modifier le code de raccordement en 00.
Ex.: STRW 050 100 16 **00**

	Tête de vanne thermostatique	STRADA TYPE 06	STRADA TYPE 10 < 21	LINEA PLUS	TEMPO	MINI MURAL H 008 -013	MINI MURAL H 023 - 028	KNOCKONWOOD TYPE 06	KNOCKONWOOD TYPE 10 < 21	ENCASTREMENT MURAL	MINI SUR-PIEDS	LNEA PLUS SUR-PIEDS	TEMPO SUR-PIEDS	STRADA HYBRID	ENCASTREMENT MURAL HYBRID
Seulement pour chauffer															
COLO VBSW RD 4...	RD	-	✓	✓	✓	-	✓	-	✓	✓	-	-	-	✓	✓
COLO VBSW RW 4...	RW	-	✓	✓	✓	-	✓	-	✓	✓	-	-	-	✓	✓
Chauffer et refroidir															
COLO VBSW 24 4...	24 (24 VDC)	-	✓	✓	✓	-	✓	-	✓	✓	-	-	-	✓	✓
COLO VBSW 23 4...	23 (230 VAC)	-	✓	✓	✓	-	✓	-	✓	✓	-	-	-	✓	✓

Indiquer code raccords de serrage

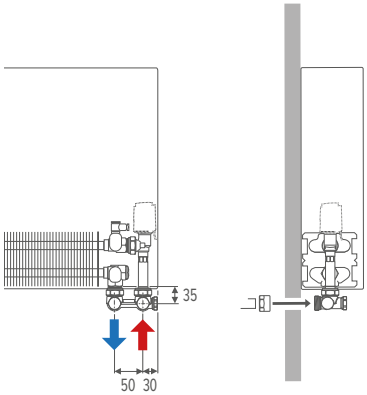

RACCORDS BICÔNES EUROCONE

EXEMPLE DE COMMANDE
Complétez le code de commande du jeu de raccords avec le code des raccords à compression selon le tuyau utilisé et le Ø. Inclus dans le prix des sets de connexions.

code kit de raccordement	*code raccord bicône*
COLO VBSW JW 4	**112**

Tube métalique de précision

CODE	TUYAU Ø
112	12/1
114	14/1
115	15/1
116	16/1
118	18/1

Synthétique ou multicouches PER/ALU

CODE	TUYAU Ø
612	12/2
614	14/2
616	16/2
618	18/2

CODE	TUYAU Ø
615	15/2.5
619	16/1.5
620	20/2

KITS DE RACCORDEMENT EUROCONE

VERS LE MUR VIA LE REVÊTEMENT INFÉRIEUR AVEC LA VANNE JAGA CROSSFLOW

		Tête de vanne thermostatique	STRADA TYPE 06	STRADA TYPE 10 < 21	LINEA PLUS	TEMPO	MINI MURAL H 008	MINI MURAL H 013 < 028	KNOCKONWOOD TYPE 06	KNOCKONWOOD TYPE 10 < 21	ENCASTREMENT MURAL	MINI SUR-PIEDS	LNEA PLUS SUR-PIEDS	TEMPO SUR-PIEDS	STRADA HYBRID	ENCASTREMENT MURAL HYBRID
KIT 101																
Seulement pour chauffer																
COLO HBCW AW 4...	AW		-	✓	✓	✓	-	✓	-	✓	✓	-	-	-	✓	✓
COLO HBCW AB 4...	AB		-	✓	✓	✓	-	✓	-	✓	✓	-	-	-	✓	✓
COLO HBCW AC 4...	AC		-	✓	✓	✓	-	✓	-	✓	✓	-	-	-	✓	✓
COLO HBCW JH 4...	JH		-	✓	✓	✓	-	✓	-	✓	✓	-	-	-	✓	✓
COLO HBCW JW 4...	JW		-	✓	✓	✓	-	✓	-	✓	✓	-	-	-	✓	✓
Chauffer et refroidir																
COLO HBCW AW **5**...	AW	+	-	-	-	-	-	-	-	-	-	-	-	-	✓	✓
COLO HBCW AB **5**...	AB	+	-	-	-	-	-	-	-	-	-	-	-	-	✓	✓
COLO HBCW HC **5**...	HC		-	-	-	-	-	-	-	-	-	-	-	-	✓	✓
Manuel																
COLO HBCW MA 4...	MA		-	✓	✓	✓	-	✓	-	✓	✓	-	-	-	✓	✓

Indiquer code raccords de serrage

Vers le mur
Commande en-dessous
Départ à l'intérieur
Kv 0.1 - 0.6 m³/h à Δp = 1 bars
KVS 0.8
Bitube

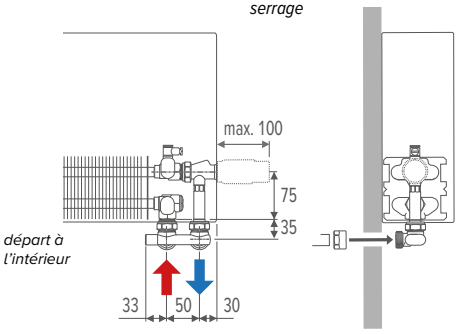

		Tête de vanne thermostatique	STRADA TYPE 06	STRADA TYPE 10 < 21	LINEA PLUS	TEMPO	MINI MURAL H 008	MINI MURAL H 013 < 028	KNOCKONWOOD TYPE 06	KNOCKONWOOD TYPE 10 < 21	ENCASTREMENT MURAL	MINI SUR-PIEDS	LNEA PLUS SUR-PIEDS	TEMPO SUR-PIEDS	STRADA HYBRID	ENCASTREMENT MURAL HYBRID
KIT 181																
Seulement pour chauffer																
COLO GACW AW 4...	AW		-	✓	✓	✓	-	✓	-	✓	✓	-	-	-	✓	✓
COLO GACW AB 4...	AB		-	✓	✓	✓	-	✓	-	✓	✓	-	-	-	✓	✓
COLO GACW AC 4...	AC		-	✓	✓	✓	-	✓	-	✓	✓	-	-	-	✓	✓
COLO GACW JH 4...	JH		-	✓	✓	✓	-	✓	-	✓	✓	-	-	-	✓	✓
COLO GACW JW 4...	JW		-	✓	✓	✓	-	✓	-	✓	✓	-	-	-	✓	✓
Chauffer et refroidir																
COLO GACW AW **5**...	AW	+	-	-	-	-	-	-	-	-	-	-	-	-	✓	✓
COLO GACW AB **5**...	AB	+	-	-	-	-	-	-	-	-	-	-	-	-	✓	✓
COLO GACW HC **5**...	HC		-	-	-	-	-	-	-	-	-	-	-	-	✓	✓
Manuel																
COLO GACW MA 4...	MA		-	✓	✓	✓	-	✓	-	✓	✓	-	-	-	✓	✓

Indiquer code raccords de serrage

Vers le mur
Commande en-dessous
Départ à l'intérieur
Régulation de débit indépendante de la pression (20 - 340 l/h)
Bitube

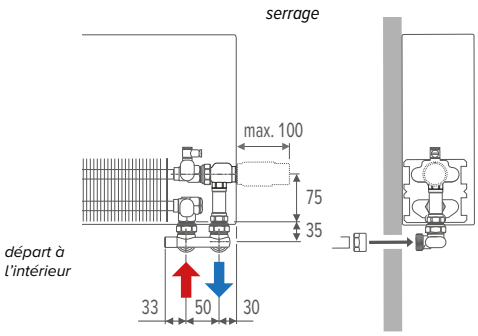

RACCORDS BICÔNES EUROCONE

Exemple de commande
Complétez le code de commande du jeu de raccords avec le code des raccords à compression selon le tuyau utilisé et le Ø. Inclus dans le prix des sets de connexions.

code kit de raccordement	*code raccord bicône*
COLO HBCW JW 4	**112**

Tube métalique de précision

CODE	TUYAU Ø
112	12/1
114	14/1
115	15/1
116	16/1
118	18/1

Synthétique ou multicouches PER/ALU

CODE	TUYAU Ø
612	12/2
614	14/2
616	16/2
618	18/2

CODE	TUYAU Ø
615	15/2.5
619	16/1.5
620	20/2

KITS DE RACCORDEMENT EUROCONE

VERS LE MUR VIA LE REVÊTEMENT INFÉRIEUR AVEC LA VANNE JAGA CROSSFLOW

KIT 115

Vers le mur
Commande au-dessus
Départ à l'intérieur
Kv 0.1 - 0.6 m³/h à Δp = 1 bars
KVS 0.8
Bitube

Indiquer la bonne position de la commande dans le code de commande de l'appareil Jaga.
30 (gauche) of **60** (droite)!
Ex..: STRW 050 100 16 **60**

Tête de vanne thermostatique		STRADA TYPE 06	STRADA TYPE 10 < 21	LINEA PLUS	TEMPO	MINI MURAL H 008 -013	MINI MURAL H 023 - 028	KNOCKONWOOD TYPE 06	KNOCKONWOOD TYPE 10 < 21	ENCASTREMENT MURAL	MINI SUR-PIEDS	LNEA PLUS SUR-PIEDS	TEMPO SUR-PIEDS	STRADA HYBRID	ENCASTREMENT MURAL HYBRID
Seulement pour chauffer															
COLO VBCW AW 4...	AW	-	✓	✓	✓	-	✓	-	✓	✓	-	-	-	✓	✓
COLO VBCW AB 4...	AB	-	✓	✓	✓	-	✓	-	✓	✓	-	-	-	✓	✓
COLO VBCW AC 4...	AC	-	✓	✓	✓	-	✓	-	✓	✓	-	-	-	✓	✓
COLO VBCW JH 4...	JH	-	✓	✓	✓	-	✓	-	✓	✓	-	-	-	✓	✓
COLO VBCW JW 4...	JW	-	✓	✓	✓	-	✓	-	✓	✓	-	-	-	✓	✓
Chauffer et refroidir															
COLO VBCW AW **5**...	AW	-	-	-	-	-	-	-	-	-	-	-	-	✓	✓
COLO VBCW AB **5**...	AB	-	-	-	-	-	-	-	-	-	-	-	-	✓	✓
COLO VBCW HC **5**...	HC	-	-	-	-	-	-	-	-	-	-	-	-	✓	✓
Manuel															
COLO VBCW MA 4...	MA	-	✓	✓	✓	-	✓	-	✓	✓	-	-	-	✓	✓

Indiquer code raccords de serrage

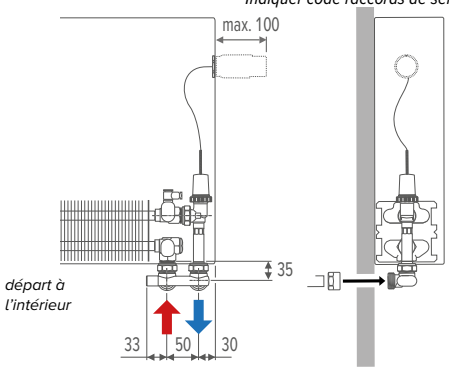

KIT 111

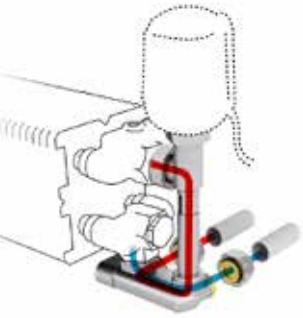

vers le mur
Commandé à distance
Départ à l'intérieur
Kv 0.1 - 0.6 m³/h à Δp = 1 bars
KVS 0.8
Bitube

Le radiateur n'a pas besoin d'ouverture pour la tête thermostatique: vous devez modifier le code de raccordement en 00.
Ex..: STRW 050 100 16 **00**

Tête de vanne thermostatique		STRADA TYPE 06	STRADA TYPE 10 < 21	LINEA PLUS	TEMPO	MINI MURAL H 008 -013	MINI MURAL H 023 - 028	KNOCKONWOOD TYPE 06	KNOCKONWOOD TYPE 10 < 21	ENCASTREMENT MURAL	MINI SUR-PIEDS	LNEA PLUS SUR-PIEDS	TEMPO SUR-PIEDS	STRADA HYBRID	ENCASTREMENT MURAL HYBRID
Seulement pour chauffer															
COLO VBCW RD 4...	RD	-	✓	✓	✓	-	✓	-	✓	✓	-	-	-	✓	✓
COLO VBCW RW 4...	RW	-	✓	✓	✓	-	✓	-	✓	✓	-	-	-	✓	✓
Chauffer et refroidir															
COLO VBCW 24 4...	24 (24 VDC)	-	✓	✓	✓	-	✓	-	✓	✓	-	-	-	✓	✓
COLO VBCW 23 4...	23 (230 VAC)	-	✓	✓	✓	-	✓	-	✓	✓	-	-	-	✓	✓

Indiquer code raccords de serrage

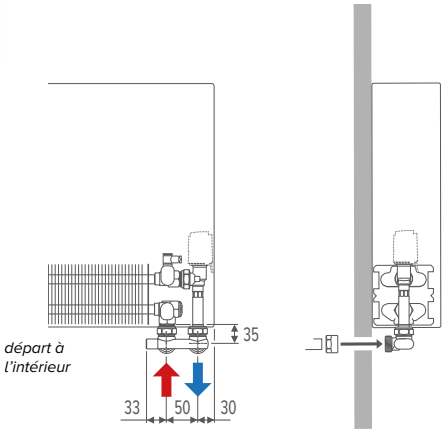

RACCORDS BICÔNES EUROCONE

Exemple de commande
Complétez le code de commande du jeu de raccords avec le code des raccords à compression selon le tuyau utilisé et le Ø. Inclus dans le prix des sets de connexions.

code kit de raccordement	*code raccord bicône*
COLO VBCW JW 4	**112**

Tube métalique de précision

CODE	TUYAU Ø
112	12/1
114	14/1
115	15/1
116	16/1
118	18/1

Synthétique ou multicouches PER/ALU

CODE	TUYAU Ø
612	12/2
614	14/2
616	16/2
618	18/2

CODE	TUYAU Ø
615	15/2.5
619	16/1.5
620	20/2

KITS DE RACCORDEMENT EUROCONE

VERS LE SOL AVEC LA VANNE JAGA H

KIT 104

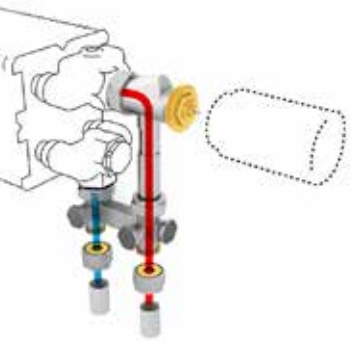

Vers le sol
Commande en-dessous
Départ à l'extérieur
Kv 0.1 - 0.6 m³/h à Δp = 1 bars
KVS 0.8
Bitube / Monotube

	Tête de vanne thermostatique	STRADA	LINEA PLUS	TEMPO	MINI MURAL H 008	MINI MURAL H 013 < 028	KNOCKONWOOD	ENCASTREMENT MURAL	MINI SUR-PIEDS H 008	MINI SUR-PIEDS H 013 < 028	LNEA PLUS SUR-PIEDS	TEMPO SUR-PIEDS	STRADA HYBRID	ENCASTREMENT MURAL HYBRID
Seulement pour chauffer														
COLO HBSF AW 4...	AW	✓	✓	✓	-	✓	✓	✓	-	✓	✓	✓	✓	✓
COLO HBSF AB 4...	AB	✓	✓	✓	-	✓	✓	✓	-	✓	✓	✓	✓	✓
COLO HBSF AC 4...	AC	✓	✓	✓	-	✓	✓	✓	-	✓	✓	✓	✓	✓
COLO HBSF JH 4...	JH	✓	✓	✓	-	✓	✓	✓	-	✓	✓	✓	✓	✓
COLO HBSF JW 4...	JW	✓	✓	✓	-	✓	✓	✓	-	✓	✓	✓	✓	✓
Chauffer et refroidir														
COLO HBSF AW **5**...	AW	-	-	-	-	-	-	-	-	-	-	-	-	✓
COLO HBSF AB **5**...	AB	-	-	-	-	-	-	-	-	-	-	-	-	✓
COLO HBSF HC **5**...	HC	-	-	-	-	-	-	-	-	-	-	-	✓	✓
Manuel														
COLO HBSF MA 4...	MA	✓	✓	✓	-	✓	✓	✓	-	✓	✓	✓	✓	✓

Indiquer code raccords de serrage

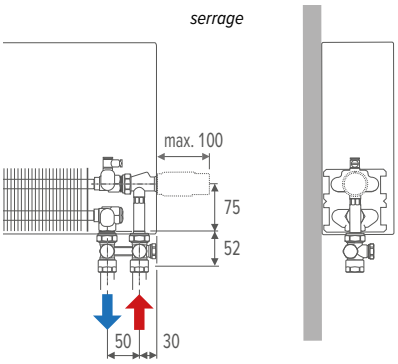

KIT 184

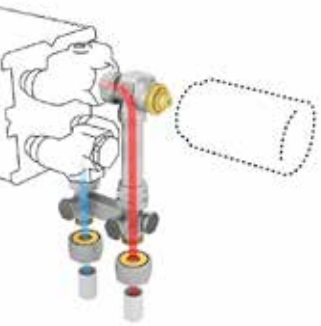

Vers le sol
Commande en-dessous
Départ à l'extérieur
Régulation de débit indépendante de la pression (20 - 340 l/h)
Bitube / Monotube

	Tête de vanne thermostatique	STRADA	LINEA PLUS	TEMPO	MINI MURAL H 008	MINI MURAL H 013 < 028	KNOCKONWOOD	ENCASTREMENT MURAL	MINI SUR-PIEDS H 008	MINI SUR-PIEDS H 013 < 028	LNEA PLUS SUR-PIEDS	TEMPO SUR-PIEDS	STRADA HYBRID	ENCASTREMENT MURAL HYBRID
Seulement pour chauffer														
COLO GASF AW 4...	AW	✓	✓	✓	-	✓	✓	✓	-	✓	✓	✓	✓	✓
COLO GASF AB 4...	AB	✓	✓	✓	-	✓	✓	✓	-	✓	✓	✓	✓	✓
COLO GASF AC 4...	AC	✓	✓	✓	-	✓	✓	✓	-	✓	✓	✓	✓	✓
COLO GASF JH 4...	JH	✓	✓	✓	-	✓	✓	✓	-	✓	✓	✓	✓	✓
COLO GASF JW 4...	JW	✓	✓	✓	-	✓	✓	✓	-	✓	✓	✓	✓	✓
Chauffer et refroidir														
COLO GASF AW **5**...	AW	-	-	-	-	-	-	-	-	-	-	-	✓	✓
COLO GASF AB **5**...	AB	-	-	-	-	-	-	-	-	-	-	-	✓	✓
COLO GASF HC **5**...	HC	-	-	-	-	-	-	-	-	-	-	-	✓	✓
Manuel														
COLO GASF MA 4...	MA	✓	✓	✓	-	✓	✓	✓	-	✓	✓	✓	✓	✓

Indiquer code raccords de serrage

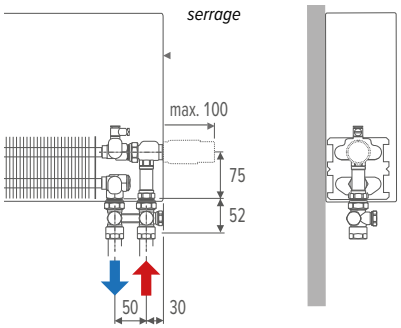

RACCORDS BICÔNES EUROCONE

Exemple de commande
Complétez le code de commande du jeu de raccords avec le code des raccords à compression selon le tuyau utilisé et le Ø. Inclus dans le prix des sets de connexions.

code kit de raccordement	*code raccord bicône*
COLO HBSF JW 4	**112**

Tube métalique de précision

CODE	TUYAU Ø
112	12/1
114	14/1
115	15/1
116	16/1
118	18/1

Synthétique ou multicouches PER/ALU

CODE	TUYAU Ø
612	12/2
614	14/2
616	16/2
618	18/2

CODE	TUYAU Ø
615	15/2.5
619	16/1.5
620	20/2

KITS DE RACCORDEMENT EUROCONE

VERS LE SOL AVEC LA VANNE JAGA H

KIT 118

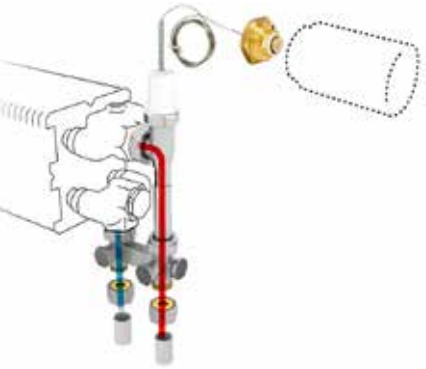

Vers le sol
Commande au-dessus
Départ à l'extérieur
Kv 0.1 - 0.6 m³/h à Δp = 1 bars
KVS 0.8
Bitube / Monotube

Indiquer la bonne position de la commande dans le code de commande de l'appareil Jaga.
30 (gauche) ou **60** (droite)
Ex.: STRW 050 100 16 **60**

Tête de vanne thermostatique		STRADA	LINEA PLUS	TEMPO	MINI MURAL H 008 -013	MINI MURAL H 023 - 028	KNOCKONWOOD	ENCASTREMENT MURAL	MINI SUR-PIEDS H 008	MINI SUR-PIEDS H 013 < 028	LNEA PLUS SUR-PIEDS	TEMPO SUR-PIEDS	STRADA HYBRID	ENCASTREMENT MURAL HYBRID
Seulement pour chauffer														
COLO VBSF AW 4...	AW	✓	✓	✓	-	✓	✓	✓	-	✓	✓	✓	✓	✓
COLO VBSF AB 4...	AB	✓	✓	✓	-	✓	✓	✓	-	✓	✓	✓	✓	✓
COLO VBSF AC 4...	AC	✓	✓	✓	-	✓	✓	✓	-	✓	✓	✓	✓	✓
COLO VBSF JH 4...	JH	✓	✓	✓	-	✓	✓	✓	-	✓	✓	✓	✓	✓
COLO VBSF JW 4...	JW	✓	✓	✓	-	✓	✓	✓	-	✓	✓	✓	✓	✓
Chauffer et refroidir														
COLO VBSF AW **5**...	AW	-	-	-	-	-	-	-	-	-	-	-	✓	✓
COLO VBSF AB **5**...	AB	-	-	-	-	-	-	-	-	-	-	-	✓	✓
COLO VBSF HC **5**...	HC	-	-	-	-	-	-	-	-	-	-	-	✓	✓
Manuel														
COLO VBSF MA 4...	MA	✓	✓	✓	-	✓	✓	✓	-	✓	✓	✓	✓	✓

Indiquer code raccords de serrage

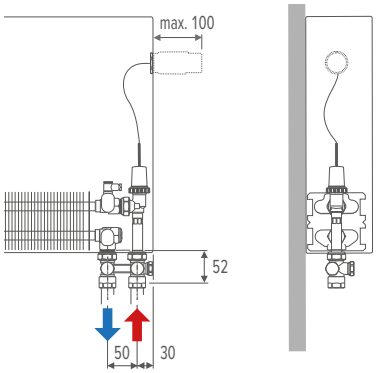

KIT 114

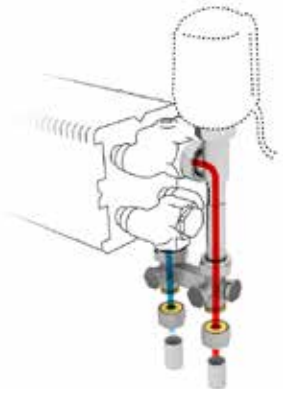

Vers le sol
Commandé à distance
Départ à l'extérieur
Kv 0.1 - 0.6 m³/h à Δp = 1 bars
KVS 0.8
Bitube / Monotube

Le radiateur n'a pas besoin d'ouverture pour la tête thermostatique: vous devez modifier le code de raccordement en 00.
Ex.: STRW 050 100 16 **00**

Tête de vanne thermostatique		STRADA	LINEA PLUS	TEMPO	MINI MURAL H 008 -013	MINI MURAL H 023 - 028	KNOCKONWOOD	ENCASTREMENT MURAL	MINI SUR-PIEDS H 008	MINI SUR-PIEDS H 013 < 028	LNEA PLUS SUR-PIEDS	TEMPO SUR-PIEDS	STRADA HYBRID	ENCASTREMENT MURAL HYBRID
Seulement pour chauffer														
COLO VBSF RD 4...	RD	✓	✓	✓	-	✓	✓	✓	-	✓	✓	✓	✓	✓
COLO VBSF RW 4...	RW	✓	✓	✓	-	✓	✓	✓	-	✓	✓	✓	✓	✓
Chauffer et refroidir														
COLO VBSF 24 4...	24 (24 VDC)	✓	✓	✓	-	✓	✓	✓	-	✓	✓	✓	✓	✓
COLO VBSF 23 4...	23 (230 VAC)	✓	✓	✓	-	✓	✓	✓	-	✓	✓	✓	✓	✓

Indiquer code raccords de serrage

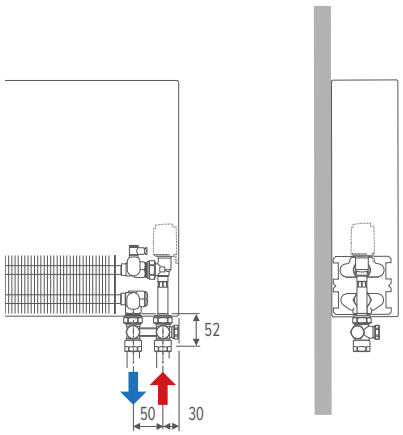

RACCORDS BICÔNES EUROCONE

Exemple de commande
Complétez le code de commande du jeu de raccords avec le code des raccords à compression selon le tuyau utilisé et le Ø. Inclus dans le prix des sets de connexions.

code kit de raccordement	*code raccord bicône*
COLO VBSF JW 4	**112**

Tube métalique de précision

CODE	TUYAU Ø
112	12/1
114	14/1
115	15/1
116	16/1
118	18/1

Synthétique ou multicouches PER/ALU

CODE	TUYAU Ø
612	12/2
614	14/2
616	16/2
618	18/2

CODE	TUYAU Ø
615	15/2.5
619	16/1.5
620	20/2

KITS DE RACCORDEMENT EUROCONE

VERS LE SOL AVEC LA VANNE JAGA CROSSFLOW

KIT 102

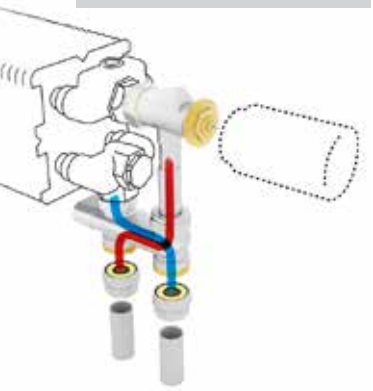

Vers le sol
Commande en-dessous
Départ à l'intérieur
Kv 0.1 - 0.6 m³/h à Δp = 1 bars
KVS 0.8
Bitube

		Tête de vanne thermostatique	STRADA	LINEA PLUS	TEMPO	MINI MURAL H 008	MINI MURAL H 013 < 028	KNOCKONWOOD	ENCASTREMENT MURAL	MINI SUR-PIEDS H 008	MINI SUR-PIEDS H 013 < 028	LNEA PLUS SUR-PIEDS	TEMPO SUR-PIEDS	STRADA HYBRID	ENCASTREMENT MURAL HYBRID
Seulement pour chauffer															
COLO HBCF AW 4...	AW		✓	✓	✓	-	✓	✓	✓	-	✓	✓	✓	✓	✓
COLO HBCF AB 4...	AB		✓	✓	✓	-	✓	✓	✓	-	✓	✓	✓	✓	✓
COLO HBCF AC 4...	AC		✓	✓	✓	-	✓	✓	✓	-	✓	✓	✓	✓	✓
COLO HBCF JH 4...	JH		✓	✓	✓	-	✓	✓	✓	-	✓	✓	✓	✓	✓
COLO HBCF JW 4...	JW		✓	✓	✓	-	✓	✓	✓	-	✓	✓	✓	✓	✓
Chauffer et refroidir															
COLO HBCF AW **5**...	AW	+	-	-	-	-	-	-	-	-	-	-	-	✓	✓
COLO HBCF AB **5**...	AB	+	-	-	-	-	-	-	-	-	-	-	-	✓	✓
COLO HBCF HC **5**...	HC		-	-	-	-	-	-	-	-	-	-	-	✓	✓
Manuel															
COLO HBCF MA 4...	MA		✓	✓	✓	-	✓	✓	✓	-	✓	✓	✓	✓	✓

Indiquer code raccords de serrage

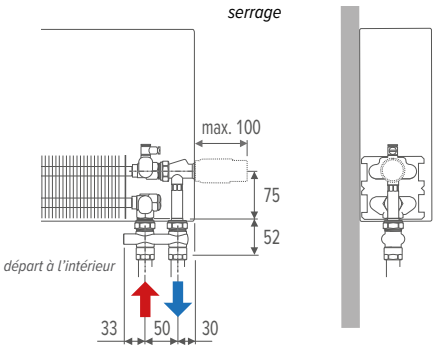

KIT 182

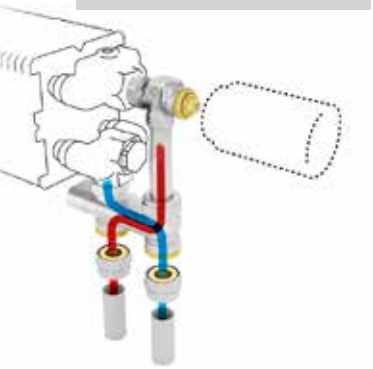

Vers le sol
Commande en-dessous
Départ à l'intérieur
Régulation de débit indépendante de la pression (20 - 340 l/h)
Bitube

		Tête de vanne thermostatique	STRADA	LINEA PLUS	TEMPO	MINI MURAL H 008	MINI MURAL H 013 < 028	KNOCKONWOOD	ENCASTREMENT MURAL	MINI SUR-PIEDS H 008	MINI SUR-PIEDS H 013 < 028	LNEA PLUS SUR-PIEDS	TEMPO SUR-PIEDS	STRADA HYBRID	ENCASTREMENT MURAL HYBRID
Seulement pour chauffer															
COLO GACF AW 4...	AW		✓	✓	✓	-	✓	✓	✓	-	✓	✓	✓	✓	✓
COLO GACF AB 4...	AB		✓	✓	✓	-	✓	✓	✓	-	✓	✓	✓	✓	✓
COLO GACF AC 4...	AC		✓	✓	✓	-	✓	✓	✓	-	✓	✓	✓	✓	✓
COLO GACF JH 4...	JH		✓	✓	✓	-	✓	✓	✓	-	✓	✓	✓	✓	✓
COLO GACF JW 4...	JW		✓	✓	✓	-	✓	✓	✓	-	✓	✓	✓	✓	✓
Chauffer et refroidir															
COLO GACF AW **5**...	AW	+	-	-	-	-	-	-	-	-	-	-	-	✓	✓
COLO GACF AB **5**...	AB	+	-	-	-	-	-	-	-	-	-	-	-	✓	✓
COLO GACF HC **5**...	HC		-	-	-	-	-	-	-	-	-	-	-	✓	✓
Manuel															
COLO GACF MA 4...	MA		✓	✓	✓	-	✓	✓	✓	-	✓	✓	✓	✓	✓

Indiquer code raccords de serrage

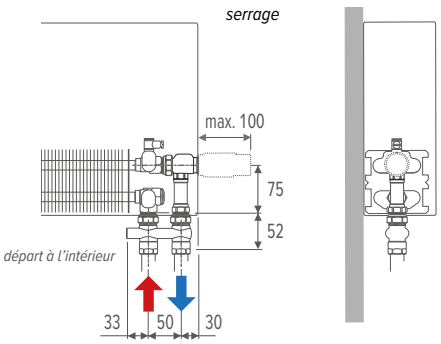

RACCORDS BICÔNES EUROCONE

Exemple de commande
Complétez le code de commande du jeu de raccords avec le code des raccords à compression selon le tuyau utilisé et le Ø. Inclus dans le prix des sets de connexions.

code kit de raccordement	*code raccord bicône*
COLO HBCF JW 4	**112**

Tube métalique de précision

CODE	TUYAU Ø
112	12/1
114	14/1
115	15/1
116	16/1
118	18/1

Synthétique ou multicouches PER/ALU

CODE	TUYAU Ø
612	12/2
614	14/2
616	16/2
618	18/2

CODE	TUYAU Ø
615	15/2.5
619	16/1.5
620	20/2

KITS DE RACCORDEMENT EUROCONE

VERS LE SOL AVEC LA VANNE JAGA CROSSFLOW

KIT 116

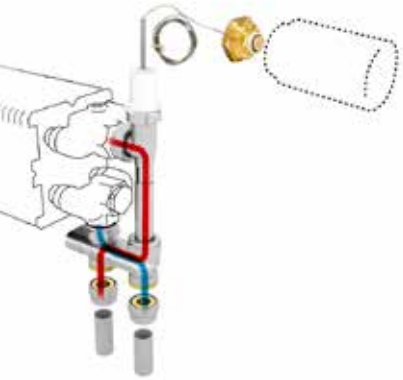

Vers le sol
Commande au-dessus
Départ à l'intérieur
Kv 0.1 - 0.6 m³/h à Δp = 1 bars
KVS 0.8
Bitube

Indiquer la bonne position de la commande dans le code de commande de l'appareil Jaga.
30 (gauche) ou **60** (droite)
Ex.: STRW 050 100 16 **60**

Tête de vanne thermostatique		STRADA TYPE 06	STRADA TYPE 10 < 21	LINEA PLUS	TEMPO	MINI MURAL H 008	MINI MURAL H 013 < 028	KNOCKONWOOD TYPE 06	KNOCKONWOOD TYPE 10 < 21	ENCASTREMENT MURAL	MINI SUR-PIEDS	LNEA PLUS SUR-PIEDS	TEMPO SUR-PIEDS	STRADA HYBRID	ENCASTREMENT MURAL HYBRID
Seulement pour chauffer															
COLO VBCF AW 4...	AW	✓	✓	✓	✓	-	✓	-	✓	✓	-	-	-	✓	✓
COLO VBCF AB 4...	AB	✓	✓	✓	✓	-	✓	-	✓	✓	-	-	-	✓	✓
COLO VBCF AC 4...	AC	✓	✓	✓	✓	-	✓	-	✓	✓	-	-	-	✓	✓
COLO VBCF JH 4...	JH	✓	✓	✓	✓	-	✓	-	✓	✓	-	-	-	✓	✓
COLO VBCF JW 4...	JW	✓	✓	✓	✓	-	✓	-	✓	✓	-	-	-	✓	✓
Chauffer et refroidir															
COLO VBCF AW **5**...	AW	-	-	-	-	-	-	-	-	-	-	-	-	✓	✓
COLO VBCF AB **5**...	AB	-	-	-	-	-	-	-	-	-	-	-	-	✓	✓
COLO VBCF HC **5**...	HC	-	-	-	-	-	-	-	-	-	-	-	-	✓	✓
Manuel															
COLO VBCF MA 4...	MA	✓	✓	✓	✓	-	✓	-	✓	✓	-	-	-	✓	✓

Indiquer code raccords de serrage

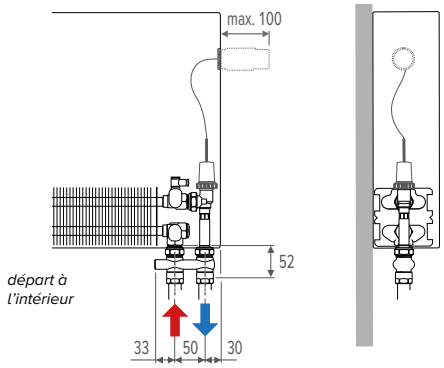

KIT 112

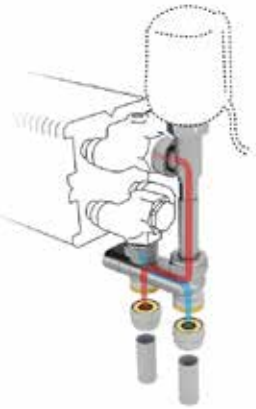

Vers le sol
Commandé à distance
Départ à l'intérieur
Kv 0.1 - 0.6 m³/h à Δp = 1 bars
KVS 0.8
Bitube

Le radiateur n'a pas besoin d'ouverture pour la tête thermostatique: vous devez modifier le code de raccordement en 00.
Ex.: STRW 050 100 16 **00**

Tête de vanne thermostatique		STRADA TYPE 06	STRADA TYPE 10 < 21	LINEA PLUS	TEMPO	MINI MURAL H 008	MINI MURAL H 013 < 028	KNOCKONWOOD TYPE 06	KNOCKONWOOD TYPE 10 < 21	ENCASTREMENT MURAL	MINI SUR-PIEDS	LNEA PLUS SUR-PIEDS	TEMPO SUR-PIEDS	STRADA HYBRID	ENCASTREMENT MURAL HYBRID
Seulement pour chauffer															
COLO VBCF RD 4...	RD	✓	✓	✓	✓	-	✓	-	✓	✓	-	-	-	✓	✓
COLO VBCF RW 4...	RW	✓	✓	✓	✓	-	✓	-	✓	✓	-	-	-	✓	✓
Chauffer et refroidir															
COLO VBCF 24 4...	24 (24 VDC)	✓	✓	✓	✓	-	✓	-	✓	✓	-	-	-	✓	✓
COLO VBCF 23 4...	23 (230 VAC)	✓	✓	✓	✓	-	✓	-	✓	✓	-	-	-	✓	✓

Indiquer code raccords de serrage

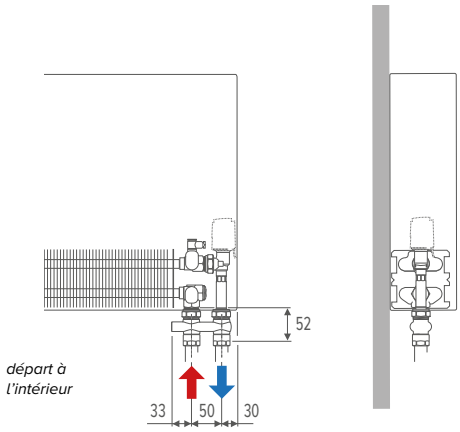

RACCORDS BICÔNES EUROCONE

Exemple de commande
Complétez le code de commande du jeu de raccords avec le code des raccords à compression selon le tuyau utilisé et le Ø. Inclus dans le prix des sets de connexions.

code kit de raccordement	*code raccord bicône*
COLO VBCF JW 4	**112**

Tube métalique de précision

CODE	TUYAU Ø
112	12/1
114	14/1
115	15/1
116	16/1
118	18/1

Synthétique ou multicouches PER/ALU

CODE	TUYAU Ø
612	12/2
614	14/2
616	16/2
618	18/2

CODE	TUYAU Ø
615	15/2.5
619	16/1.5
620	20/2

KITS DE RACCORDEMENT EUROCONE

RÉGULATION DE DÉBIT INDÉPENDANTE DE LA PRESSION - CROSSFLOW VENTIEL

		Tête de vanne thermostatique	STRADA	LINEA PLUS	TEMPO	MINI MURAL H 008	MINI MURAL H 013 < 028	KNOCKONWOOD	ENCASTREMENT MURAL	MINI SUR-PIEDS H 008	MINI SUR-PIEDS H 013 < 028	LNEA PLUS SUR-PIEDS	TEMPO SUR-PIEDS	STRADA HYBRID	ENCASTREMENT MURAL HYBRID
KIT 185															
Seulement pour chauffer															
COLO VGCW RD 4...	RD		✓	✓	✓	-	✓	✓	✓	-	-	-	-	✓	✓
COLO VGCW RW 4...	RW		✓	✓	✓	-	✓	✓	✓	-	-	-	-	✓	✓
Chauffer et refroidir															
COLO VGCW 24 4...	24 (24 VDC)		✓	✓	✓	-	✓	✓	✓	-	-	-	-	✓	✓
COLO VGCW 23 4...	23 (230 VAC)		✓	✓	✓	-	✓	✓	✓	-	-	-	-	✓	✓

Indiquer code raccords de serrage

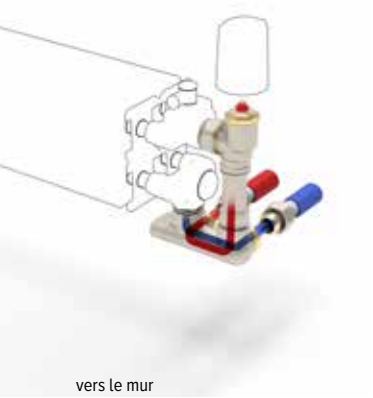

vers le mur
Commandé à distance
Départ à l'intérieur
Régulation de débit indépendante de la pression
Bitube

Le radiateur n'a pas besoin d'ouverture pour la tête thermostatique: vous devez modifier le code de raccordement en 00.
Ex..: STRW 050 100 16 **00**

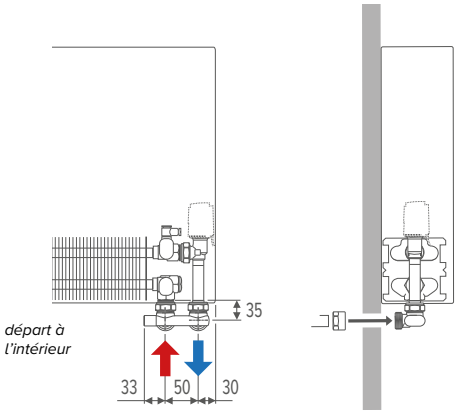

		Tête de vanne thermostatique	STRADA	LINEA PLUS	TEMPO	MINI MURAL H 008	MINI MURAL H 013 < 028	KNOCKONWOOD	ENCASTREMENT MURAL	MINI SUR-PIEDS H 008	MINI SUR-PIEDS H 013 < 028	LNEA PLUS SUR-PIEDS	TEMPO SUR-PIEDS	STRADA HYBRID	ENCASTREMENT MURAL HYBRID
KIT 186															
Seulement pour chauffer															
COLO VGCF RD 4...	RD		✓	✓	✓	-	✓	✓	✓	-	✓	✓	✓	✓	✓
COLO VGCF RW 4...	RW		✓	✓	✓	-	✓	✓	✓	-	✓	✓	✓	✓	✓
Chauffer et refroidir															
COLO VGCF 24 4...	24 (24 VDC)		✓	✓	✓	-	✓	✓	✓	-	✓	✓	✓	✓	✓
COLO VGCF 23 4...	23 (230 VAC)		✓	✓	✓	-	✓	✓	✓	-	✓	✓	✓	✓	✓

Indiquer code raccords de serrage

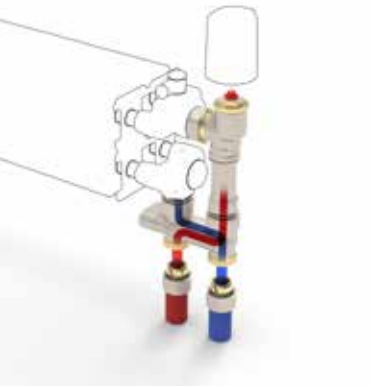

Vers le sol
Commandé à distance
Départ à l'intérieur
Régulation de débit indépendante de la pression
Bitube

Le radiateur n'a pas besoin d'ouverture pour la tête thermostatique: vous devez modifier le code de raccordement en 00.
Ex.: STRW 050 100 16 **00**

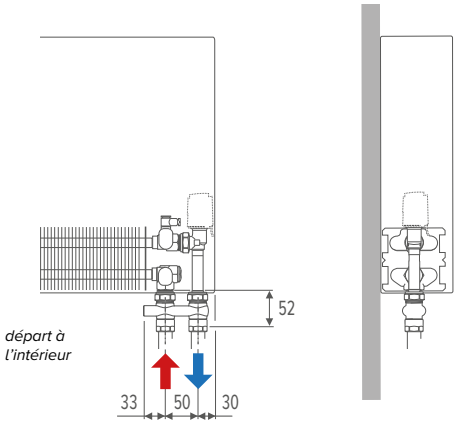

RACCORDS BICÔNES EUROCONE

Exemple de commande
Complétez le code de commande du jeu de raccords avec le code des raccords à compression selon le tuyau utilisé et le Ø. Inclus dans le prix des sets de connexions.

code kit de raccordement	*code raccord bicône*
COLO HBCF JW 4	**112**

Tube métalique de précision

CODE	TUYAU Ø
112	12/1
114	14/1
115	15/1
116	16/1
118	18/1

Synthétique ou multicouches PER/ALU

CODE	TUYAU Ø
612	12/2
614	14/2
616	16/2
618	18/2

CODE	TUYAU Ø
615	15/2.5
619	16/1.5
620	20/2

KITS DE RACCORDEMENT EUROCONE

RÉGULATION DE DÉBIT INDÉPENDANTE DE LA PRESSION - H-BLOCK

KIT 187

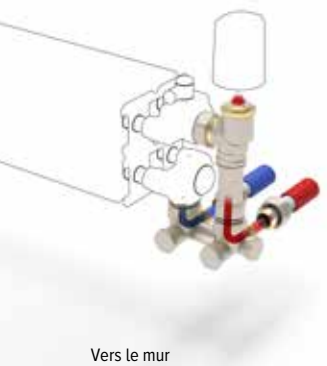

Vers le mur
Commandé à distance
Départ à l'extérieur
Régulation de débit indépendante de la pression
Bitube

Le radiateur n'a pas besoin d'ouverture pour la tête thermostatique: vous devez modifier le code de raccordement en 00.
Ex.: STRW 050 100 16 **00**

Tête de vanne thermostatique			STRADA TYPE 06	STRADA TYPE 10 < 21	LINEA PLUS	TEMPO	MINI MURAL H 008	MINI MURAL H 013 < 028	KNOCKONWOOD TYPE 06	KNOCKONWOOD TYPE 10 < 21	ENCASTREMENT MURAL	MINI SUR-PIEDS	LNEA PLUS SUR-PIEDS	TEMPO SUR-PIEDS	STRADA HYBRID	ENCASTREMENT MURAL HYBRID
Seulement pour chauffer																
COLO VGSW RD 4...	RD		✓	✓	✓	✓	-	✓	-	✓	✓	-	-	-	✓	✓
COLO VGSW RW 4...	RW		✓	✓	✓	✓	-	✓	-	✓	✓	-	-	-	✓	✓
Chauffer et refroidir																
COLO VGSW 24 4...	24 (24 VDC)		✓	✓	✓	✓	-	✓	-	✓	✓	-	-	-	✓	✓
COLO VGSW 23 4...	23 (230 VAC)		✓	✓	✓	✓	-	✓	-	✓	✓	-	-	-	✓	✓

Indiquer code raccords de serrage

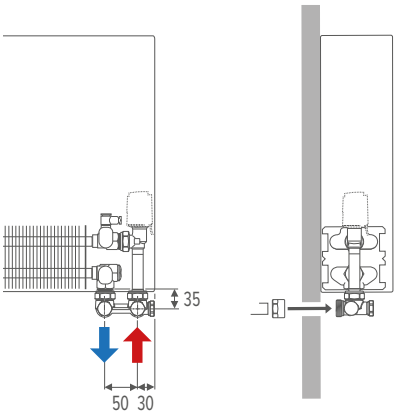

KIT 188

Vers le sol
Commandé à distance
Départ à l'extérieur
Régulation de débit indépendante de la pression
Bitube

Le radiateur n'a pas besoin d'ouverture pour la tête thermostatique: vous devez modifier le code de raccordement en 00.
Ex.: STRW 050 100 16 **00**

Tête de vanne thermostatique		€	STRADA TYPE 06	STRADA TYPE 10 < 21	LINEA PLUS	TEMPO	MINI MURAL H 008	MINI MURAL H 013 < 028	KNOCKONWOOD TYPE 06	KNOCKONWOOD TYPE 10 < 21	ENCASTREMENT MURAL	MINI SUR-PIEDS	LNEA PLUS SUR-PIEDS	TEMPO SUR-PIEDS	STRADA HYBRID	ENCASTREMENT MURAL HYBRID
Seulement pour chauffer																
COLO VGSF RD 4...	RD	**210**	✓	✓	✓	✓	-	✓	-	✓	✓	-	-	-	✓	✓
COLO VGSF RW 4...	RW	**168**	✓	✓	✓	✓	-	✓	-	✓	✓	-	-	-	✓	✓
Chauffer et refroidir																
COLO VGSF 24 4...	24 (24 VDC)	**91**	✓	✓	✓	✓	-	✓	-	✓	✓	-	-	-	✓	✓
COLO VGSF 23 4...	23 (230 VAC)	**91**	✓	✓	✓	✓	-	✓	-	✓	✓	-	-	-	✓	✓

Indiquer code raccords de serrage

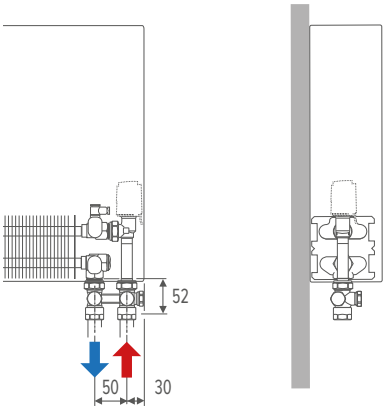

RACCORDS BICÔNES EUROCONE

Exemple de commande
Complétez le code de commande du jeu de raccords avec le code des raccords à compression selon le tuyau utilisé et le Ø. Inclus dans le prix des sets de connexions.

code kit de raccordement	*code raccord bicône*
COLO VBCF JW 4	**112**

Tube métalique de précision

CODE	TUYAU Ø
112	12/1
114	14/1
115	15/1
116	16/1
118	18/1

Synthétique ou multicouches PER/ALU

CODE	TUYAU Ø
612	12/2
614	14/2
616	16/2
618	18/2

CODE	TUYAU Ø
615	15/2.5
619	16/1.5
620	20/2

KITS DE RACCORDEMENT EUROCONE

VERS LE MUR AU SEIN DE L'HABILLAGE

		Tête de vanne thermostatique	STRADA TYPE 06	STRADA TYPE 10 < 21	LINEA PLUS	TEMPO	MINI MURAL H 008	MINI MURAL H 013 < 028	KNOCKONWOOD TYPE 06	KNOCKONWOOD TYPE 10 < 21	ENCASTREMENT MURAL	MINI SUR-PIEDS	LNEA PLUS SUR-PIEDS	TEMPO SUR-PIEDS	STRADA HYBRID	ENCASTREMENT MURAL HYBRID
KIT 225																
		Seulement pour chauffer														
COLO SW2 AW 4...	AW		✓	✓	✓	✓	-	✓	✓	✓	✓	-	-	-	✓	✓
COLO SW2 AB 4...	AB		✓	✓	✓	✓	-	✓	✓	✓	✓	-	-	-	✓	✓
COLO SW2 AC 4...	AC		✓	✓	✓	✓	-	✓	✓	✓	✓	-	-	-	✓	✓
COLO SW2 JH 4...	JH		✓	✓	✓	✓	-	✓	✓	✓	✓	-	-	-	✓	✓
COLO SW2 JW 4...	JW		✓	✓	✓	✓	-	✓	✓	✓	✓	-	-	-	✓	✓
		Chauffer et refroidir														
COLO SW2 AW **5**...	AW	+	✓	✓	✓	✓	-	✓	✓	✓	✓	-	-	-	✓	✓
COLO SW2 AB **5**...	AB	+	✓	✓	✓	✓	-	✓	✓	✓	✓	-	-	-	✓	✓
COLO SW2 HC **5**...	HC		-	-	-	-	-	-	-	-	-	-	-	-	✓	✓
		Manuel														
COLO SW2 MA 4...	MA		✓	✓	✓	✓	-	✓	✓	✓	✓	-	-	-	✓	✓

Vers le mur
Commande en-dessous
Kv 0.1 - 0.6 m³/h à Δp = 1 bars
KVS 0.8
Bitube

Indiquer code raccords de serrage

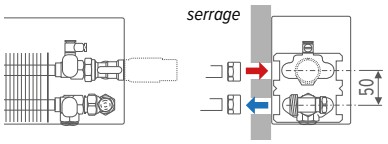

		Tête de vanne thermostatique	STRADA TYPE 06	STRADA TYPE 10 < 21	LINEA PLUS	TEMPO	MINI MURAL H 008	MINI MURAL H 013 < 028	KNOCKONWOOD TYPE 06	KNOCKONWOOD TYPE 10 < 21	ENCASTREMENT MURAL	MINI SUR-PIEDS	LNEA PLUS SUR-PIEDS	TEMPO SUR-PIEDS	STRADA HYBRID	ENCASTREMENT MURAL HYBRID
KIT 285																
		Seulement pour chauffer														
COLO GW2 AW 4...	AW		-	✓	✓	✓	-	✓	-	✓	✓	-	-	-	✓	✓
COLO GW2 AB 4...	AB		-	✓	✓	✓	-	✓	-	✓	✓	-	-	-	✓	✓
COLO GW2 AC 4...	AC		-	✓	✓	✓	-	✓	-	✓	✓	-	-	-	✓	✓
COLO GW2 JH 4...	JH		-	✓	✓	✓	-	✓	-	✓	✓	-	-	-	✓	✓
COLO GW2 JW 4...	JW		-	✓	✓	✓	-	✓	-	✓	✓	-	-	-	✓	✓
		Chauffer et refroidir														
COLO GW2 AW **5**...	AW	+	-	✓	✓	✓	-	✓	-	✓	✓	-	-	-	✓	✓
COLO GW2 AB **5**...	AB	+	-	✓	✓	✓	-	✓	-	✓	✓	-	-	-	✓	✓
COLO GW2 HC **5**...	HC		-	-	-	-	-	-	-	-	-	-	-	-	✓	✓
		Manuel														
COLO GW2 MA 4...	MA		-	✓	✓	✓	-	✓	-	✓	✓	-	-	-	✓	✓

Vers le mur
Commande en-dessous
Régulation de débit indépendante de la pression (20 - 340 l/h)
Bitube

Indiquer code raccords de serrage

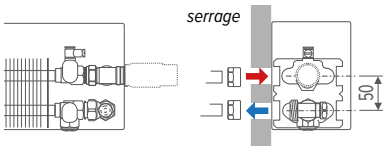

			STRADA TYPE 06	STRADA TYPE 10 < 21	LINEA PLUS	TEMPO	MINI MURAL H 008	MINI MURAL H 013 < 028	KNOCKONWOOD TYPE 06	KNOCKONWOOD TYPE 10 < 21	ENCASTREMENT MURAL	MINI SUR-PIEDS	LNEA PLUS SUR-PIEDS	TEMPO SUR-PIEDS	STRADA HYBRID	ENCASTREMENT MURAL HYBRID
KIT 226																
COLO LOA 00 4 ..			-	✓	✓	✓	-	✓	-	✓	✓	-	-	-	✓	✓

Vers le mur
Pas de commande
Bitube

Indiquer code raccords de serrage

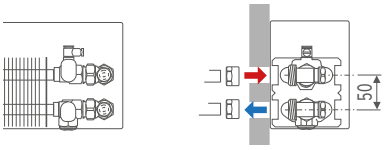

Le radiateur n'a pas besoin d'ouverture pour la tête thermostatique: vous devez modifier le code de raccordement en 00.
Ex.: STRW 050 100 16 **00**

RACCORDS BICÔNES EUROCONE

EXEMPLE DE COMMANDE
Complétez le code de commande du jeu de raccords avec le code des raccords à compression selon le tuyau utilisé et le Ø. Inclus dans le prix des sets de connexions.

code kit de raccordement	*code raccord bicône*
COLO SW2 JW 4	**112**

Tube métalique de précision

CODE	TUYAU Ø
112	12/1
114	14/1
115	15/1
116	16/1
118	18/1

Synthétique ou multicouches PER/ALU

CODE	TUYAU Ø
612	12/2
614	14/2
616	16/2
618	18/2

CODE	TUYAU Ø
615	15/2.5
619	16/1.5
620	20/2

KITS DE RACCORDEMENT EUROCONE

VERS LE SOL

KIT 222

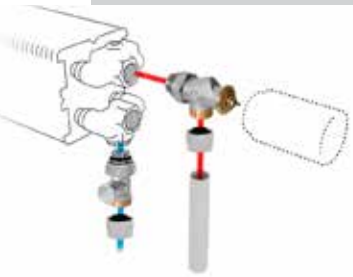

Vers le sol
Commande en-dessous
Départ à l'extérieur
Kv 0.1 - 0.6 m³/h à Δp = 1 bars
KVS 0.8
Bitube

Tête de vanne thermostatique		STRADA	LINEA PLUS	TEMPO	MINI MURAL H 008	MINI MURAL H 013 < 028	KNOCKONWOOD	ENCASTREMENT MURAL	MINI SUR-PIEDS H 008	MINI SUR-PIEDS H 013 < 028	LNEA PLUS SUR-PIEDS	TEMPO SUR-PIEDS	STRADA HYBRID	ENCASTREMENT MURAL HYBRID
Seulement pour chauffer														
COLO JF2 AW 4...	AW	✓	✓	✓	-	✓	✓	✓	-	✓	✓	✓	✓	✓
COLO JF2 AB 4...	AB	✓	✓	✓	-	✓	✓	✓	-	✓	✓	✓	✓	✓
COLO JF2 AC 4...	AC	✓	✓	✓	-	✓	✓	✓	-	✓	✓	✓	✓	✓
COLO JF2 JH 4...	JH	✓	✓	✓	-	✓	✓	✓	-	✓	✓	✓	✓	✓
COLO JF2 JW 4...	JW	✓	✓	✓	-	✓	✓	✓	-	✓	✓	✓	✓	✓
Chauffer et refroidir														
COLO JF2 AW **5**...	AW	✓	✓	✓	-	✓	✓	✓	-	✓	✓	✓	✓	✓
COLO JF2 AB **5**...	AB	✓	✓	✓	-	✓	✓	✓	-	✓	✓	✓	✓	✓
COLO JF2 HC **5**...	HC	-	-	-	-	-	-	-	-		-	-	✓	✓
Manuel														
COLO JF2 MA 4...	MA	✓	✓	✓	-	✓	✓	✓	-	✓	✓	✓	✓	✓

Indiquer code raccords de serrage

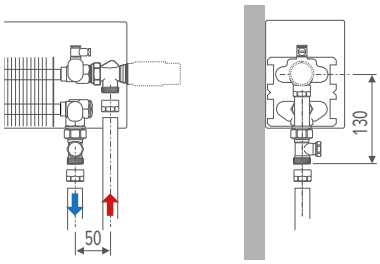

KIT 282

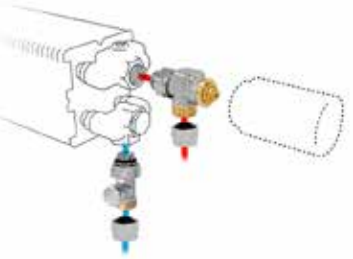

Vers le sol
Commande en-dessous
Départ à l'extérieur
Régulation de débit indépendante de la pression (20 - 340 l/h)
Bitube

Tête de vanne thermostatique		STRADA	LINEA PLUS	TEMPO	MINI MURAL H 008	MINI MURAL H 013 < 028	KNOCKONWOOD	ENCASTREMENT MURAL	MINI SUR-PIEDS H 008	MINI SUR-PIEDS H 013 < 028	LNEA PLUS SUR-PIEDS	TEMPO SUR-PIEDS	STRADA HYBRID	ENCASTREMENT MURAL HYBRID
Seulement pour chauffer														
COLO GF2 AW 4...	AW	✓	✓	✓	-	✓	✓	✓	-	✓	✓	✓	✓	✓
COLO GF2 AB 4...	AB	✓	✓	✓	-	✓	✓	✓	-	✓	✓	✓	✓	✓
COLO GF2 AC 4...	AC	✓	✓	✓	-	✓	✓	✓	-	✓	✓	✓	✓	✓
COLO GF2 JH 4...	JH	✓	✓	✓	-	✓	✓	✓	-	✓	✓	✓	✓	✓
COLO GF2 JW 4...	JW	✓	✓	✓	-	✓	✓	✓	-	✓	✓	✓	✓	✓
Chauffer et refroidir														
COLO GF2 AW **5**...	AW	✓	✓	✓	-	✓	✓	✓	-	✓	✓	✓	✓	✓
COLO GF2 AB **5**...	AB	✓	✓	✓	-	✓	✓	✓	-	✓	✓	✓	✓	✓
COLO GF2 HC **5**...	HC	-	-	-	-	-	-	-	-		-	-	✓	✓
Manuel														
COLO GF2 MA 4...	MA	✓	✓	✓	-	✓	✓	✓	-	✓	✓	✓	✓	✓

Indiquer code raccords de serrage

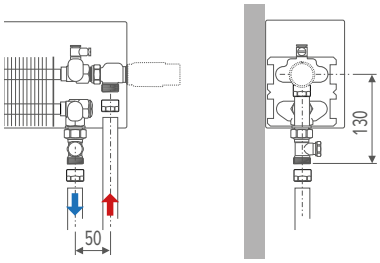

RACCORDS BICÔNES EUROCONE

Exemple de commande
Complétez le code de commande du jeu de raccords avec le code des raccords à compression selon le tuyau utilisé et le Ø. Inclus dans le prix des sets de connexions.

code kit de raccordement	*code raccord bicône*
COLO JF2 JW 4	**112**

Tube métalique de précision

CODE	TUYAU Ø
112	12/1
114	14/1
115	15/1
116	16/1
118	18/1

Synthétique ou multicouches PER/ALU

CODE	TUYAU Ø
612	12/2
614	14/2
616	16/2
618	18/2

CODE	TUYAU Ø
615	15/2.5
619	16/1.5
620	20/2

KITS DE RACCORDEMENT EUROCONE

KIT 275

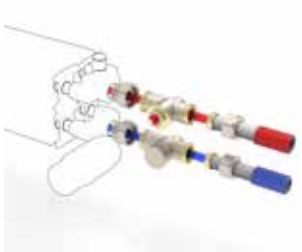

Vers le mur
Régulation de débit indépendante de la pression (0.01 - 0.34)
Bitube

	Tête de vanne thermostatique		LINEA PLUS	TEMPO	MINI MURAL H 008	MINI MURAL H 013 < 028	ENCASTREMENT MURAL	ENCASTREMENT MURAL HYBRID	ECOREVIVA HYBRID
Seulement pour chauffer									
COLO REE AW 4...	AW		✓	✓	-	✓	✓	✓	✓
COLO REE AB 4...	AB		✓	✓	-	✓	✓	✓	✓
COLO REE AC 4...	AC		✓	✓	-	✓	✓	✓	✓
COLO REE JH 4...	JH		✓	✓	-	✓	✓	✓	✓
COLO REE JW 4...	JW		✓	✓	-	✓	✓	✓	✓
Chauffer et refroidir									
COLO REE AW **5**...	AW	+	✓	✓	-	✓	✓	✓	✓
COLO REE AB **5**...	AB	+	✓	✓	-	✓	✓	✓	✓
COLO REE HC **5**...	HC		-	-	-	-	-	✓	✓
Manuel									
COLO REE MA 4...	MA		✓	✓	-	✓	✓	✓	✓

Indiquer code raccords de serrage

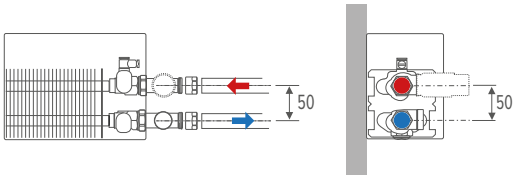

RACCORDS BICÔNES EUROCONE

EXEMPLE DE COMMANDE
Complétez le code de commande du jeu de raccords avec le code des raccords à compression selon le tuyau utilisé et le Ø. Inclus dans le prix des sets de connexions.

code kit de raccordement	*code raccord bicône*
COLO SW2 JW 4	**112**

Tube métalique de précision

CODE	TUYAU Ø
112	12/1
114	14/1
115	15/1
116	16/1
118	18/1

Synthétique ou multicouches PER/ALU

CODE	TUYAU Ø
612	12/2
614	14/2
616	16/2
618	18/2

CODE	TUYAU Ø
615	15/2.5
619	16/1.5
620	20/2

KITS DE RACCORDEMENT 1/2”

KIT 75

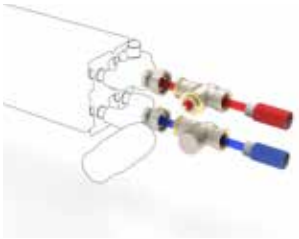

Vers le mur
Régulation de débit indépendante de la pression (0.01 - 0.34)
Bitube

	Tête de vanne thermostatique		LINEA PLUS	TEMPO	MINI MURAL H 008	MINI MURAL H 013 < 028	ENCASTREMENT MURAL	ENCASTREMENT MURAL HYBRID	ECOREVIVA HYBRID
Seulement pour chauffer									
COLO REG AW 0	AW		✓	✓	-	✓	✓	✓	✓
COLO REG AB 0	AB		✓	✓	-	✓	✓	✓	✓
COLO REG AC 0	AC		✓	✓	-	✓	✓	✓	✓
COLO REG JH 0	JH		✓	✓	-	✓	✓	✓	✓
COLO REG JW 0	JW		✓	✓	-	✓	✓	✓	✓
Chauffer et refroidir									
COLO REG HC 0	HC		-	-	-	-	-	✓	✓
Manuel									
COLO REG MA 0	MA		✓	✓	-	✓	✓	✓	✓

Indiquer code raccords de serrage

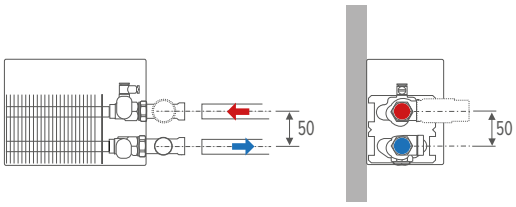

KITS DE RACCORDEMENT EUROCONE

RACCORDEMENT DANS LE PUITS

KIT 271

Encastrement-dans-le-sol
Kv 0.1 - 0.6 m³/h à Δp = 1 bars
KVS 0.8
Bitube

Tête de vanne thermo-statique			€	MINI CANAL H009	MINI CANAL H011	MINI CANAL H014	MINI CANAL H019	MINI CANAL PRO H009	MINI CANAL PRO H011	MINI CANAL PRO H014	MINI CANAL PRO H019	MINI CANAL HYBRID H014
Seulement pour chauffer												
COMC JH2 AB 4...	AB		**84**	✓	✓	-	-	✓	✓	-	-	-
COMC JH2 RD 4...	RD		**195**	✓	✓	-	-	✓	✓	-	-	-
COMC JH2 RW 4...	RW		**153**	✓	✓	-	-	✓	✓	-	-	-
Chauffer et refroidir												
COMC JH2 24 4...	24 (24 VDC)		**94**	✓	✓	-	-	✓	✓	-	-	-
COMC JH2 23 4...	23 (230 VAC)		**94**	✓	✓	-	-	✓	✓	-	-	-
Manuel												
COMC JH2 MA 4...	MA		**52**	✓	✓	-	-	✓	✓	-	-	-

Indiquer code raccords de serrage

KIT 272

Encastrement-dans-le-sol
Kv 0.1 - 0.6 m³/h à Δp = 1 bars
KVS 0.8
Bitube

Tête de vanne thermostatique			MINI CANAL H009	MINI CANAL H011	MINI CANAL H014	MINI CANAL H019	MINI CANAL PRO H009	MINI CANAL PRO H011	MINI CANAL PRO H014	MINI CANAL PRO H019	MINI CANAL HYBRID H014
Chauffer *											
COMC JV2 AB 4 ..	AB		-	-	✓	✓	-	-	✓	✓	✓
COMC JV2 RD 4 ..	RD		-	-	✓	✓	-	-	✓	✓	✓
COMC JV2 RW 4 ..	RW		-	-	✓	✓	-	-	✓	✓	✓
Chauffer et refroidir											
COMC JV2 MA 4 ..	MA		-	-	✓	✓	-	-	✓	✓	✓
COMC JV2 24 4 ..	24 (24 VDC)		-	-	✓	✓	-	-	✓	✓	✓
COMC JV2 23 4 ..	23 (230 VAC)		-	-	✓	✓	-	-	✓	✓	✓

Indiquer code raccords de serrage

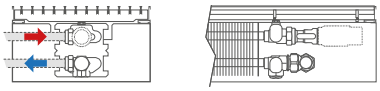

RACCORDS BICÔNES EUROCONE

EXEMPLE DE COMMANDE
Complétez le code de commande du jeu de raccords avec le code des raccords à compression selon le tuyau utilisé et le Ø. Inclus dans le prix des sets de connexions.

code kit de raccordement	*code raccord bicône*
COMC JH2 AB 4	**112**

Tube métalique de précision

CODE	TUYAU Ø
112	12/1
114	14/1
115	15/1
116	16/1
118	18/1

Synthétique ou multicouches PER/ALU

CODE	TUYAU Ø
612	12/2
614	14/2
616	16/2
618	18/2

KITS DE RACCORDEMENT EUROCONE

VERS LE MUR

		BRIZA 12 1er échangeur de chaleur	BRIZA 12 2eme échangeur de chaleur	BRIZA 22 1er échangeur de chaleur	BRIZA 22 2eme échangeur de chaleur	BRIZA 26 1er échangeur de chaleur	BRIZA 26 2eme échangeur de chaleur
KIT 295	**Tête de vanne thermostatique**						
	Chauffer et refroidir						
	CODY SC5 24 4 .. 24 (24 VDC)	✓	✓	-	-	-	-
	CODY SC5 23 4 .. 23 (230 VAC)	✓	✓	-	-	-	-
	Indiquer code raccords de serrage						
KIT 290	**Tête de vanne thermostatique**						
	Chauffer et refroidir						
	CODY LOC 00 4 ..	✓	✓	-	-	-	-
	Indiquer code raccords de serrage						

Vers le mur
Kv 0.1 - 0.6 m³/h à Δp = 1 bars
KVS 0.8
Bitube

Vers le mur
Kv 0.15 - 1.35 m³/h à Δp = 1 bars
Bitube

RACCORDS BICÔNES EUROCONE

EXEMPLE DE COMMANDE
Complétez le code de commande du jeu de raccords avec le code des raccords à compression selon le tuyau utilisé et le Ø. Inclus dans le prix des sets de connexions.

code kit de raccordement	*code raccord bicône*
CODY SC5 24 4	**112**

Tube métalique de précision

CODE	TUYAU Ø
112	12/1
114	14/1
115	15/1
116	16/1
118	18/1

Synthétique ou multicouches PER/ALU

CODE	TUYAU Ø
612	12/2
614	14/2
616	16/2
618	18/2

CODE	TUYAU Ø
615	15/2.5
619	16/1.5
620	20/2

KITS DE RACCORDEMENT EUROCONE

			BRIZA 12 1er échangeur de chaleur	BRIZA 12 2ème échangeur de chaleur	BRIZA 22 1er échangeur de chaleur	BRIZA 22 2ème échangeur de chaleur	BRIZA 26 1er échangeur de chaleur	BRIZA 26 2ème échangeur de chaleur	BRIZA XS NET ZERO	BRIZA S NET ZERO S
KIT 98	**Tête de vanne thermostatique**									
	Chauffer et refroidir									
	CODY WA4 24 0	24 (24 VDC)	-	-	-	✓	-	✓	-	-
	CODY WA4 23 0	23 (230 VAC)	-	-	-	✓	-	✓	-	-
Kv 1.5 m³/h à Δp = 1 bars Sans préréglage Bitube										
KIT 99										
	Chauffer et refroidir									
	CODY LOM 00 0		-	-	-	✓	-	✓	-	-
Kv 0.15 - 1.35 m³/h à Δp = 1 bars Bitube										
KIT 289	**Tête de vanne thermostatique**									
	Chauffer et refroidir									
	CODY B18 10 4 ..	10 (0...10VDC)	-	-	-	-	-	-	✓	✓
	CODY B18 23 4...	23 (230 VAC)	-	-	-	-	-	-	✓	✓
	CODY B18 24 4...	24 (24 VDC)	-	-	-	-	-	-	✓	✓
Vers le sol Bitube flexibles de raccordement en acier inoxydable 1/2": A commander séparément										
KIT 288										
	Chauffer et refroidir									
	CODY LO1 00 4...		-	-	-	-	-	-	✓	✓
Vers le sol Bitube flexibles de raccordement en acier inoxydable 1/2": A commander séparément										

RACCORDS BICÔNES EUROCONE

EXEMPLE DE COMMANDE

Complétez le code de commande du jeu de raccords avec le code des raccords à compression selon le tuyau utilisé et le Ø. Inclus dans le prix des sets de connexions.

code kit de raccordement	*code raccord bicône*
CODY AA4 24 4	**112**
CODY B18 24 4	**112**

Tube métalique de précision

CODE	TUYAU Ø
112	12/1
114	14/1
115	15/1
116	16/1
118	18/1

Synthétique ou multicouches PER/ALU

CODE	TUYAU Ø
612	12/2
614	14/2
616	16/2
618	18/2

CODE	TUYAU Ø
615	15/2.5
619	16/1.5
620	20/2

KITS DE RACCORDEMENT EUROCONE

FREEDOM

KIT 294

Vers le sol
Kv 0.1 - 0.6 m³/h à Δp = 1 bars
KVS 0.8
Bitube

Tête de vanne thermostatique		
Chauffer et refroidir		
CODY AA4 24 4 ..	24 (24 VDC)	✓
CODY AA4 10 4 ..	10 (0 ..10 VDC)	✓

Indiquer code raccords de serrage

KIT 291

Vers le sol
Kv 0.15 - 1.35 m³/h à Δp = 1 bars
Bitube

Chauffer et refroidir	
CODY LOS 00 4 ..	✓

Indiquer code raccords de serrage

RACCORDS BICÔNES EUROCONE

EXEMPLE DE COMMANDE
Complétez le code de commande du jeu de raccords avec le code des raccords à compression selon le tuyau utilisé et le Ø. Inclus dans le prix des sets de connexions.

code kit de raccordement	*code raccord bicône*
CODY AA4 24 4	**112**

Tube métalique de précision

CODE	TUYAU Ø
112	12/1
114	14/1
115	15/1
116	16/1
118	18/1

Synthétique ou multicouches PER/ALU

CODE	TUYAU Ø
612	12/2
614	14/2
616	16/2
618	18/2

CODE	TUYAU Ø
615	15/2.5
619	16/1.5
620	20/2

KITS DE RACCORDEMENT EUROCONE

	Tête de vanne thermostatique		CLIMA CANAL H08/10	CLIMA CANAL H13	CLIMA CANAL H19	CLIMA BEAM
KIT 297	**Chauffer et refroidir**					
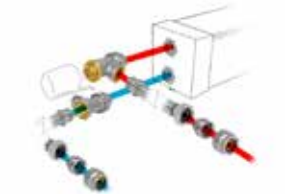	CODY JA4 24 4 ..	24 (24 VDC)	✓	✓	-	✓
	CODY JA4 10 4 ..	10 (0 ..10 VDC)	✓	✓	-	✓
Kv 0.1 - 0.6 m³/h à Δp = 1 bars KVS 0.8 Bitube Les flexibles de raccordement sont fournis avec l'appareil		Indiquer code raccords de serrage				
KIT 298	**Tête de vanne thermostatique**					
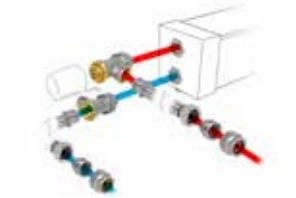	**Chauffer et refroidir**					
	CODY WA4 24 4 ..	24 (24 VDC)	✓	✓	✓	✓
	CODY WA4 10 4 ..	10 (0 ..10 VDC)	✓	✓	✓	✓
Kv 1.0 m³/h à Δp = 1 bars Sans préréglage Bitube Les flexibles de raccordement sont fournis avec l'appareil		Indiquer code raccords de serrage				
KIT 299	**Chauffer et refroidir**					
	CODY LOM 00 4 ..		✓	✓	✓	✓
Kv 0.15 - 1.35 m³/h à Δp = 1 bars Bitube Les flexibles de raccordement sont fournis avec l'appareil		Indiquer code raccords de serrage				

RACCORDS BICÔNES EUROCONE

EXEMPLE DE COMMANDE

Complétez le code de commande du jeu de raccords avec le code des raccords à compression selon le tuyau utilisé et le Ø. Inclus dans le prix des sets de connexions.

code kit de raccordement	*code raccord bicône*
CODY JA4 24 4	**112**

Tube métalique de précision

CODE	TUYAU Ø
112	12/1
114	14/1
115	15/1
116	16/1
118	18/1

Synthétique ou multicouches PER/ALU

CODE	TUYAU Ø
612	12/2
614	14/2
616	16/2
618	18/2

CODE	TUYAU Ø
615	15/2.5
619	16/1.5
620	20/2

KITS DE RACCORDEMENT DN20 G 3/4”

CLIMA BEAM

KIT 303

Sans collier de serrage

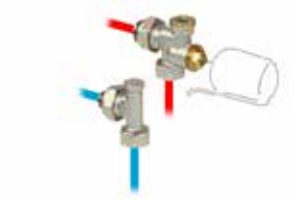

Avec collier de serrage

Alimentation: Kv 3.4 m³/h à Δp = 1 bars
Retour: Kv 0 8 - 2.5 m³/h à Δp = 1 bars
Bitube

Tête de vanne thermostatique		
Chauffer et refroidir		
Sans collier de serrage		
CODY WAA 24 0	24 (24 VDC)	✓
CODY WAA 23 0	23 (230 VAC)	✓
Avec collier de serrage		
CODY WAA 24 4 ...	24 (24 VDC)	✓
CODY WAA 23 4 ...	23 (230 VAC)	✓

Indiquer code raccords de serrage

KIT 304

Sans collier de serrage

Avec collier de serrage

Kv 0 8 - 2.5 m³/h à Δp = 1 bars
Bitube

Tête de vanne thermostatique	
Chauffer et refroidir	
Sans collier de serrage	
CODY LOA 00 0	✓
Avec collier de serrage	
CODY LOA 00 4 ...	✓

Indiquer code raccords de serrage

RACCORDS BICÔNES EUROCONE

EXEMPLE DE COMMANDE
Complétez le code de commande du jeu de raccords avec le code des raccords à compression selon le tuyau utilisé et le Ø. Inclus dans le prix des sets de connexions.

code kit de raccordement	*code raccord bicône*
CODY WAA 24 4	**112**

Tube métalique de précision

CODE	TUYAU Ø
112	12/1
114	14/1
115	15/1
116	16/1
118	18/1

Synthétique ou multicouches PER/ALU

CODE	TUYAU Ø
612	12/2
614	14/2
616	16/2
618	18/2

CODE	TUYAU Ø
615	15/2.5
619	16/1.5
620	20/2

KITS DE RACCORDEMENT DN20 G 3/4”

VERS LE MUR

KIT 301

Sans collier de serrage

Avec collier de serrage

Alimentation: Kv 3.4 m³/h à Δp = 1 bars
Retour: Kv 0 8 - 2.5 m³/h à Δp = 1 bars
Bitube

Tête de vanne thermostatique		BRIZA 12 1er échangeur de chaleur	BRIZA 12 2ème échangeur de chaleur	BRIZA 22 1er échangeur de chaleur	BRIZA 22 2ème échangeur de chaleur	BRIZA 26 1er échangeur de chaleur	BRIZA 26 2ème échangeur de chaleur	Briza XLNet Zero
Chauffer et refroidir								
Sans collier de serrage								
CODY WAA 24 0	24 (24 VDC)	-	-	✓	-	✓	-	✓
CODY WAA 23 0	23 (230 VAC)	-	-	✓	-	✓	-	✓
Avec collier de serrage								
CODY WAA 24 4 ...	24 (24 VDC)	-	-	✓	-	✓	-	✓
CODY WAA 23 4 ...	23 (230 VAC)	-	-	✓	-	✓	-	✓

Indiquer code raccords de serrage

KIT 302

Sans collier de serrage

Avec collier de serrage

Kv 0 8 - 2.5 m³/h à Δp = 1 bars
Bitube

Tête de vanne thermostatique								
Chauffer et refroidir								
Sans collier de serrage								
CODY LO5 00 0		-	-	✓	-	✓	-	✓
Avec collier de serrage								
CODY LO5 00 4 ...		-	-	✓	-	✓	-	✓

Indiquer code raccords de serrage

RACCORDS BICÔNES EUROCONE

EXEMPLE DE COMMANDE

Complétez le code de commande du jeu de raccords avec le code des raccords à compression selon le tuyau utilisé et le Ø. Inclus dans le prix des sets de connexions.

code kit de raccordement	*code raccord bicône*
CODY WAA 24 4	**112**

Tube métalique de précision

CODE	TUYAU Ø
112	12/1
114	14/1
115	15/1
116	16/1
118	18/1

Synthétique ou multicouches PER/ALU

CODE	TUYAU Ø
612	12/2
614	14/2
616	16/2
618	18/2

CODE	TUYAU Ø
615	15/2.5
619	16/1.5
620	20/2

LES KITS DE RACCORDEMENT M24

VERS LE MUR AVEC LA VANNE JAGA PRO

** Convient également au Light Cooling en combinaison avec l'adaptateur 5090 1114.*

KIT 11

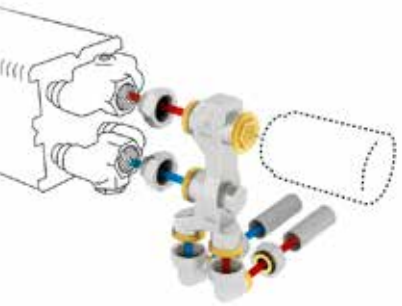

Vers le mur
Commande en-dessous
Départ à l'extérieur
Kv 0.07 - 0.6 m³/h à Δp = 1 bars
KVS 0.8
Bitube

Tête de vanne thermostatique		STRADA	LINEA PLUS	TEMPO	MINI MURAL H 008	MINI MURAL H 013 < 028	KNOCKONWOOD	ENCASTREMENT MURAL	MINI SUR-PIEDS H 008	MINI SUR-PIEDS H 013 < 028	LNEA PLUS SUR-PIEDS	TEMPO SUR-PIEDS	STRADA HYBRID	ENCASTREMENT MURAL HYBRID
Chauffer *														
COLO PW2 JW 3...	JW	✓	✓	✓	-	✓	✓	✓	-	-	-	-	✓	✓
COLO PW2 AC 3...	AC	✓	✓	✓	-	✓	✓	✓	-	-	-	-	✓	✓
COLO PW2 AW 3...	AW	✓	✓	✓	-	✓	✓	✓	-	-	-	-	✓	✓
COLO PW2 AS 3...	AS	✓	✓	✓	-	✓	✓	✓	-	-	-	-	✓	✓
COLO PW2 AB 3...	AB	✓	✓	✓	-	✓	✓	✓	-	-	-	-	✓	✓
COLO PW2 JH 3...	JH	✓	✓	✓	-	✓	✓	✓	-	-	-	-	✓	✓
Chauffer et refroidir														
COLO PW2 MA 3...	MA	✓	✓	✓	-	✓	✓	✓	-	-	-	-	✓	✓
COLO PW2 HC 3...	HC	-	-	-	-	-	-	-	-	-	-	-	✓	✓

Indiquer code raccords de serrage

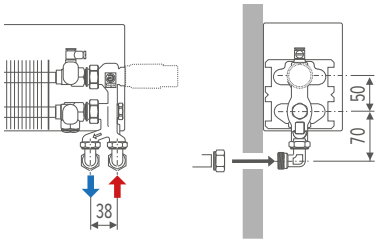

KIT 13

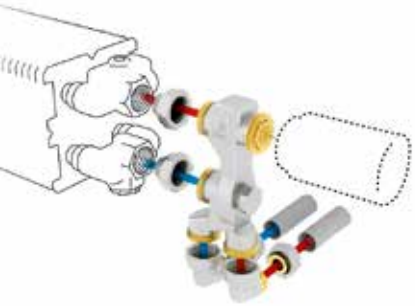

Vers le mur
Commande en-dessous
Départ à l'extérieur
Kv 0.07 - 0.6 m³/h à Δp = 1 bars
KVS 0.8
Monotube

Tête de vanne thermostatique		STRADA	LINEA PLUS	TEMPO	MINI MURAL H 008	MINI MURAL H 013 < 028	KNOCKONWOOD	ENCASTREMENT MURAL	MINI SUR-PIEDS H 008	MINI SUR-PIEDS H 013 < 028	LNEA PLUS SUR-PIEDS	TEMPO SUR-PIEDS	STRADA HYBRID	ENCASTREMENT MURAL HYBRID
Chauffer *														
COLO PW1 JW 3...	JW	✓	✓	✓	-	✓	✓	✓	-	-	-	-	✓	✓
COLO PW1 AC 3...	AC	✓	✓	✓	-	✓	✓	✓	-	-	-	-	✓	✓
COLO PW1 AW 3...	AW	✓	✓	✓	-	✓	✓	✓	-	-	-	-	✓	✓
COLO PW1 AS 3...	AS	✓	✓	✓	-	✓	✓	✓	-	-	-	-	✓	✓
COLO PW1 AB 3...	AB	✓	✓	✓	-	✓	✓	✓	-	-	-	-	✓	✓
COLO PW1 JH 3...	JH	✓	✓	✓	-	✓	✓	✓	-	-	-	-	✓	✓
Chauffer et refroidir														
COLO PW1 MA 3...	MA	✓	✓	✓	-	✓	✓	✓	-	-	-	-	✓	✓
COLO PW1 HC 3...	HC	-	-	-	-	-	-	-	-	-	-	-	✓	✓

Indiquer code raccords de serrage

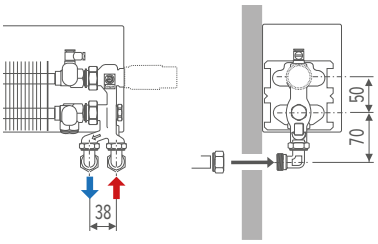

RACCORDS BICÔNES M24

EXEMPLE DE COMMANDE

Complétez le code de commande du jeu de raccords avec le code des raccords à compression selon le tuyau utilisé et le Ø. Inclus dans le prix des sets de connexions.

code kit de raccordement	*code raccord bicône*
COLO PW2 JW 3	**110**

Tube métalique de précision

CODE	TUYAU Ø
110	10/1
112	12/1
114	14/1
115	15/1
116	16/1
118	18/1

Synthétique

CODE	TUYAU Ø
212	12/2
214	14/2
219	16/1.5
216	16/2
217	17/2
218	18/2

VPE/ALU

CODE	TUYAU Ø
314	14/2
316	16/2
326	16/2.2
318	18/2

Tuyau en acier

CODE	TUYAU Ø
501	M24 x 1/2"
503	M24 x 3/8"

LES KITS DE RACCORDEMENT M24

VERS LE SOL AVEC LA VANNE JAGA PRO

** Convient également au Light Cooling en combinaison avec l'adaptateur 5090 1114.*

KIT 12

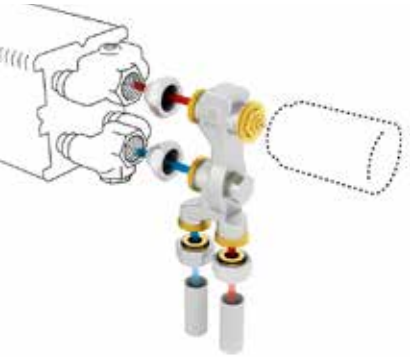

Vers le sol
Commande en-dessous
Départ à l'extérieur
Kv 0.07 - 0.6 m³/h à Δp = 1 bars
KVS 0.8
Bitube

Tête de vanne thermostatique		STRADA	LINEA PLUS	TEMPO	MINI MURAL H 008	MINI MURAL H 013 < 028	KNOCKONWOOD	ENCASTREMENT MURAL	MINI SUR-PIEDS H 008	MINI SUR-PIEDS H 013 < 028	LNEA PLUS SUR-PIEDS	TEMPO SUR-PIEDS	STRADA HYBRID	ENCASTREMENT MURAL HYBRID
Chauffer *														
COLO PF2 JW 3...	JW	✓	✓	✓	-	✓	✓	✓	-	✓	✓	✓	✓	✓
COLO PF2 AC 3...	AC	✓	✓	✓	-	✓	✓	✓	-	✓	✓	✓	✓	✓
COLO PF2 AW 3...	AW	✓	✓	✓	-	✓	✓	✓	-	✓	✓	✓	✓	✓
COLO PF2 AS 3...	AS	✓	✓	✓	-	✓	✓	✓	-	✓	✓	✓	✓	✓
COLO PF2 AB 3...	AB	✓	✓	✓	-	✓	✓	✓	-	✓	✓	✓	✓	✓
COLO PF2 JH 3...	JH	✓	✓	✓	-	✓	✓	✓	-	✓	✓	✓	✓	✓
Chauffer et refroidir														
COLO PF2 MA 3...	MA	✓	✓	✓	-	✓	✓	✓	-	✓	✓	✓	✓	✓
COLO PF2 HC 3...	HC	-	-	-	-	-	-	-	-		-	-	✓	✓

Indiquer code raccords de serrage

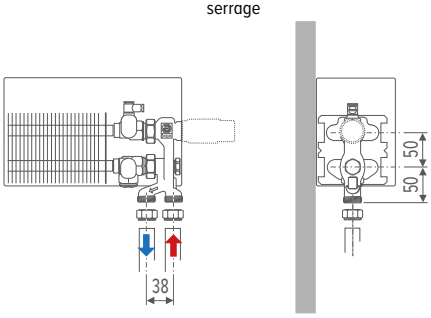

KIT 14

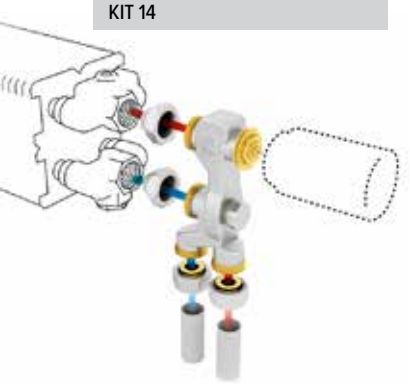

Vers le sol
Commande en-dessous
Départ à l'extérieur
Kv 0.07 - 0.6 m³/h à Δp = 1 bars
KVS 0.8
Monotube

Tête de vanne thermostatique		STRADA	LINEA PLUS	TEMPO	MINI MURAL H 008	MINI MURAL H 013 < 028	KNOCKONWOOD	ENCASTREMENT MURAL	MINI SUR-PIEDS H 008	MINI SUR-PIEDS H 013 < 028	LNEA PLUS SUR-PIEDS	TEMPO SUR-PIEDS	STRADA HYBRID	ENCASTREMENT MURAL HYBRID
Chauffer *														
COLO PF1 JW 3...	JW	✓	✓	✓	-	✓	✓	✓	-	✓	✓	✓	✓	✓
COLO PF1 AC 3...	AC	✓	✓	✓	-	✓	✓	✓	-	✓	✓	✓	✓	✓
COLO PF1 AW 3...	AW	✓	✓	✓	-	✓	✓	✓	-	✓	✓	✓	✓	✓
COLO PF1 AS 3...	AS	✓	✓	✓	-	✓	✓	✓	-	✓	✓	✓	✓	✓
COLO PF1 AB 3...	AB	✓	✓	✓	-	✓	✓	✓	-	✓	✓	✓	✓	✓
COLO PF1 JH 3...	JH	✓	✓	✓	-	✓	✓	✓	-	✓	✓	✓	✓	✓
Chauffer et refroidir														
COLO PF1 MA 3...	MA	✓	✓	✓	-	✓	✓	✓	-	✓	✓	✓	✓	✓
COLO PF1 HC 3...	HC	-	-	-	-	-	-	-	-		-	-	✓	✓

Indiquer code raccords de serrage

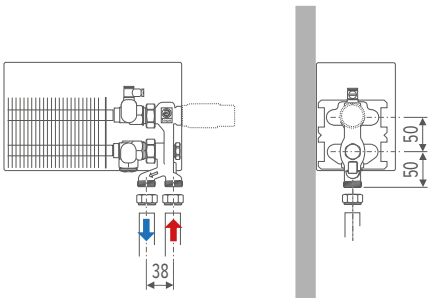

RACCORDS BICÔNES M24

EXEMPLE DE COMMANDE
Complétez le code de commande du jeu de raccords avec le code des raccords à compression selon le tuyau utilisé et le Ø. Inclus dans le prix des sets de connexions.

code kit de raccordement	*code raccord bicône*
COLO PF2 JW 3	**110**

Tube métalique de précision

CODE	TUYAU Ø
110	10/1
112	12/1
114	14/1
115	15/1
116	16/1
118	18/1

Synthétique

CODE	TUYAU Ø
212	12/2
214	14/2
219	16/1.5
216	16/2
217	17/2
218	18/2

VPE/ALU

CODE	TUYAU Ø
314	14/2
316	16/2
326	16/2.2
318	18/2

Tuyau en acier

CODE	TUYAU Ø
501	M24 x 1/2"
503	M24 x 3/8"

LES KITS DE RACCORDEMENT M24

VERS LE MUR AVEC VANNE JAGA

** Convient également au Light Cooling en combinaison avec l'adaptateur 5090 1114.*

KIT 25

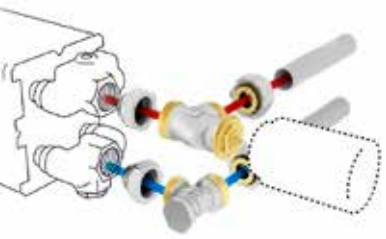

Vers le mur
Commande en-dessous
Kv 0.1 - 0.6 m^3/h à $\Delta p = 1$ bars
KVS 0.8
Bitube

Tête de vanne thermostatique		STRADA TYPE 06	STRADA TYPE 10 < 21	LINEA PLUS	TEMPO	MINI MURAL H 008	MINI MURAL H 013 < 028	KNOCKONWOOD TYPE 06	KNOCKONWOOD TYPE 10 < 21	ENCASTREMENT MURAL	MINI SUR-PIEDS	LNEA PLUS SUR-PIEDS	TEMPO SUR-PIEDS	STRADA HYBRID	ENCASTREMENT MURAL HYBRID
Chauffer *															
COLO SW2 JW 3...	JW	✓	✓	✓	✓	-	-	✓	✓	✓	-	-	-	✓	✓
COLO SW2 AC 3...	AC	✓	✓	✓	✓	-	-	✓	✓	✓	-	-	-	✓	✓
COLO SW2 AW 3...	AW	✓	✓	✓	✓	-	-	✓	✓	✓	-	-	-	✓	✓
COLO SW2 AS 3...	AS	✓	✓	✓	✓	-	-	✓	✓	✓	-	-	-	✓	✓
COLO SW2 AB 3...	AB	✓	✓	✓	✓	-	-	✓	✓	✓	-	-	-	✓	✓
COLO SW2 JH 3...	JH	✓	✓	✓	✓	-	-	✓	✓	✓	-	-	-	✓	✓
Chauffer et refroidir															
COLO SW2 MA 3...	MA	✓	✓	✓	✓	-	-	✓	✓	✓	-	-	-	✓	✓
COLO SW2 HC 3...	HC	-	-	-	-	-	-	-	-	-	-	-	-	✓	✓

Indiquer code raccords de serrage

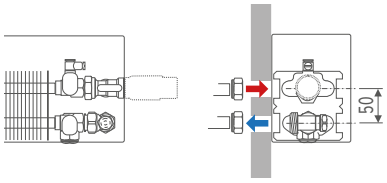

RACCORDS BICÔNES M24

EXEMPLE DE COMMANDE
Complétez le code de commande du jeu de raccords avec le code des raccords à compression selon le tuyau utilisé et le Ø. Inclus dans le prix des sets de connexions.

code kit de raccordement	*code raccord bicône*
COLO SW2 JW 3	**110**

Tube métalique de précision

CODE	TUYAU Ø
110	10/1
112	12/1
114	14/1
115	15/1
116	16/1
118	18/1

Synthétique

CODE	TUYAU Ø
212	12/2
214	14/2
219	16/1.5
216	16/2
217	17/2
218	18/2

PER/ALU

CODE	TUYAU Ø
314	14/2
316	16/2
326	16/2.2
318	18/2

Tuyau en acier

CODE	TUYAU Ø
501	M24 x 1/2"
503	M24 x 3/8"

LES KITS DE RACCORDEMENT M24

VERS LE MUR

** Convient également au Light Cooling en combinaison avec l'adaptateur 5090 1114.*

KIT 28

Vers le mur
Commande en-dessous
Connexion à droite
Kv 0.1 - 0.6 m³/h à Δp = 1 bars
KVS 0.8
Bitube

Le radiateur n'a pas besoin d'ouverture pour la tête thermostatique: vous devez modifier le code de raccordement en 00.
Ex.: STRW 050 100 16 **00**

Tête de vanne thermostatique			STRADA	LINEA PLUS	TEMPO	MINI MURAL	KNOCKONWOOD	ENCASTREMENT MURAL	MINI SUR-PIEDS	LNEA PLUS SUR-PIEDS	TEMPO SUR-PIEDS	STRADA HYBRID	ENCASTREMENT MURAL HYBRID
Chauffer *													
COLO HWR RD 3....	RD		✓	✓	✓	-	✓	✓	-	-	-	✓	✓
COLO HWR RW 3....	RW		✓	✓	✓	-	✓	✓	-	-	-	✓	✓
Chauffer et refroidir													
COLO HWR MA 3....	MA		✓	✓	✓	-	✓	✓	-	-	-	✓	✓
COLO HWR 24 3....	24 (24 VDC)		✓	✓	✓	-	✓	✓	-	-	-	✓	✓
COLO HWR 23 3....	23 (230 VAC)		✓	✓	✓	-	✓	✓	-	-	-	✓	✓

Indiquer code raccords de serrage

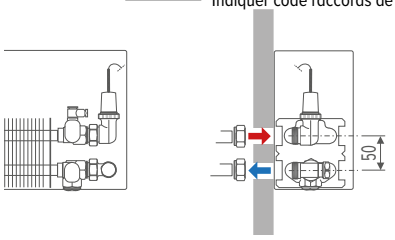

KIT 29

Vers le mur
Commande en-dessous
Connexion à gauche
Kv 0.1 - 0.6 m³/h à Δp = 1 bars
KVS 0.8
Bitube

Le radiateur n'a pas besoin d'ouverture pour la tête thermostatique: vous devez modifier le code de raccordement en 00.
ex.: STRW 050 100 16 **00**

Tête de vanne thermostatique			STRADA	LINEA PLUS	TEMPO	MINI MURAL	KNOCKONWOOD	ENCASTREMENT MURAL	MINI SUR-PIEDS	LNEA PLUS SUR-PIEDS	TEMPO SUR-PIEDS	STRADA HYBRID	ENCASTREMENT MURAL HYBRID
Chauffer *													
COLO HWL RD 3....	RD		✓	✓	✓	-	✓	✓	-	-	-	✓	✓
COLO HWL RW 3....	RW		✓	✓	✓	-	✓	✓	-	-	-	✓	✓
Chauffer et refroidir													
COLO HWL MA 3....	MA		✓	✓	✓	-	✓	✓	-	-	-	✓	✓
COLO HWL 24 3....	24 (24 VDC)		✓	✓	✓	-	✓	✓	-	-	-	✓	✓
COLO HWL 23 3....	23 (230 VAC)		✓	✓	✓	-	✓	✓	-	-	-	✓	✓

Indiquer code raccords de serrage

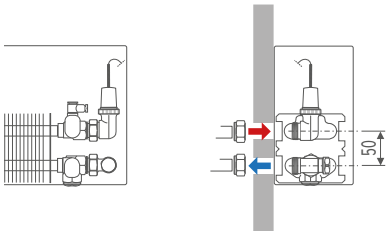

RACCORDS BICÔNES M24

EXEMPLE DE COMMANDE
Complétez le code de commande du jeu de raccords avec le code des raccords à compression selon le tuyau utilisé et le Ø. Inclus dans le prix des sets de connexions.

code kit de raccordement	*code raccord bicône*
COLO HWR RD 3	**110**

Tube métalique de précision

CODE	TUYAU Ø
110	10/1
112	12/1
114	14/1
115	15/1
116	16/1
118	18/1

Synthétique

CODE	TUYAU Ø
212	12/2
214	14/2
219	16/1.5
216	16/2
217	17/2
218	18/2

PER/ALU

CODE	TUYAU Ø
314	14/2
316	16/2
326	16/2.2
318	18/2

Tuyau en acier

CODE	TUYAU Ø
501	M24 x 1/2"
503	M24 x 3/8"

KITS DE RACCORDEMENT EUROCONE

KIT 143

Vers le mur ou le sol
Régulation de débit indépendante de la pression (0.01 - 0.34)

	Tête de vanne thermo-statique		VERTIGA HYBRID	VERTILINA HYBRID
Seulement pour chauffer				
COLO MHG AW 4...	AW		✓	✓
COLO MHG AB 4...	AB		✓	✓
COLO MHG AC 4...	AC		✓	✓
COLO MHG JH 4...	JH			
COLO MHG JW 4...	JW		✓	✓
Chauffer et refroidir			✓	✓
COLO MHG AW **5**...	AW	+	✓	✓
COLO MHG AB **5**...	AB	+	✓	✓
COLO MHG HC **5**...	HC			
COLO MHG 24 **5**...	24 (24 VDC)			
COLO MHG 23 **5**...	23 (230 VAC)			
Manuel				
COLO MHG MA 4...	MA			

indiquer code raccords de serrage

RACCORDS BICÔNES EUROCONE

EXEMPLE DE COMMANDE
Complétez le code de commande du jeu de raccords avec le code des raccords à compression selon le tuyau utilisé et le Ø. Inclus dans le prix des sets de connexions.

code kit de raccordement	*code raccord bicône*
COLO MHG AW 4	**112**

Tube métalique de précision

CODE	TUYAU Ø
112	12/1
114	14/1
115	15/1
116	16/1
118	18/1

Synthétique ou multicouches PER/ALU

CODE	TUYAU Ø
612	12/2
614	14/2
616	16/2
618	18/2

CODE	TUYAU Ø
615	15/2.5
619	16/1.5
620	20/2

LES KITS DE RACCORDEMENT M24

** Convient également au Light Cooling en combinaison avec l'adaptateur 5090 1114.*

KIT 41

Vers le mur
Bitube: Kv 0.29 - 1.61 m³/h à Δp = 1 bars
KVS 1.65
Monotube: Kv 1.50 - 2.20 m³/h à Δp = 1 bars
KVS 2.20

Tête de vanne thermostatique		VERTIGA HYBRID	VERTILINA HYBRID
Chauffer *			
CODE PW3 AC 1...	AC	✓	✓
CODE PW3 AW 1...	AW	✓	✓
CODE PW3 AS 1...	AS	✓	✓
CODE PW3 AB 1...	AB	✓	✓
Chauffer et refroidir			
CODE PW3 HC 1...	HC	✓	✓

Indiquer code raccords de serrage

** Convient également au Light Cooling en combinaison avec l'adaptateur 5090 1114.*

KIT 42

Vers le sol
Bitube: Kv 0.29 - 1.61 m³/h à Δp = 1 bars
KVS 1.65
Monotube: Kv 1.50 - 2.20 m³/h à Δp = 1 bars
KVS 2.20

Tête de vanne thermostatique		VERTIGA HYBRID	VERTILINA HYBRID
Chauffer *			
CODE PF3 AC 1...	AC	✓	✓
CODE PF3 AW 1...	AW	✓	✓
CODE PF3 AS 1...	AS	✓	✓
CODE PF3 AB 1...	AB	✓	✓
Chauffer et refroidir			
CODE PF3 HC 1...	HC	✓	✓

Indiquer code raccords de serrage

RACCORDS BICÔNES M24

EXEMPLE DE COMMANDE
Complétez le code de commande du jeu de raccords avec le code des raccords à compression selon le tuyau utilisé et le Ø. Inclus dans le prix des sets de connexions.

code kit de raccordement *code raccord bicône*
CODE PF3 AC 1 **110**

Tube métalique de précision

CODE	TUYAU Ø
110	10/1
112	12/1
114	14/1
115	15/1
118	18/1

Synthétique

CODE	TUYAU Ø
212	12/2
219	16/1.5
216	16/2
217	17/2
218	18/2

PER/ALU

CODE	TUYAU Ø
314	14/2
316	16/2
326	16/2.2
318	18/2

Tuyau en acier

CODE	TUYAU Ø
501	M24 x 1/2"
503	M24 x 3/8"

jaga

CLIMATE
DESIGNERS

VANNES SÉPARÉES

VANNE JAGA H 3/4” EUROCONE

- raccordement filetage extérieur 3/4” Eurocone
- monotube et bitube
- préréglage en 6 positions
- 2 raccords réglables intégrés et by-pass avec fermeture
- avec filetage M30 x 1.5 (compatible Heimeier)
- avec capuchon protecteur pour régulation pendant la durée du chantier
- pas approprié pour Strada type 06, Knockonwood type 06 raccordement vers le mur

valeur kv standard bitube: 0.10 à 0.60 m³/h
valeur kv réduite bitube: 0.045 à 0.32 m³/h
monotube: 25% à 100%

RÉGLAGE DU BLOC-H (BITUBE - MONOTUBE): VOIR PAGE XXX

VERS LE MUR - DROITE

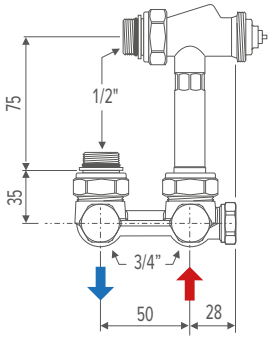

CODE		KIT 103	KIT 104	KIT 113	KIT 114	KIT 117	KIT 118
5094 524	Kv standard	✓	-	-	-	-	-
5094 544	Kv réduit	-	-	-	-	-	-

VERS LE MUR - ÉQUERRE

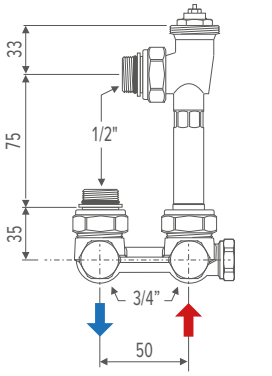

CODE		KIT 103	KIT 104	KIT 113	KIT 114	KIT 117	KIT 118
5094 534	Kv standard	-	-	✓	-	✓	-
5094 554	Kv réduit	-	-	-	-	-	-

La vanne coudée Jaga ne convient qu’à une utilisation à distance avec une sonde ou une tête de thermostat, ou avec une commande centralisée (tête manuelle).

VERS LE SOL - DROITE

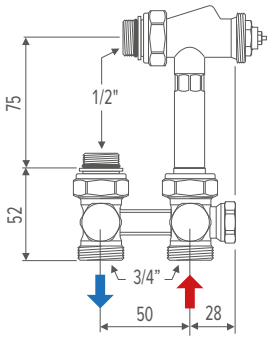

CODE		KIT 103	KIT 104	KIT 113	KIT 114	KIT 117	KIT 118
5094 525	Kv standard	-	✓	-	-	-	-
5094 545	Kv réduit	-	-	-	-	-	-

VERS LE SOL - ÉQUERRE

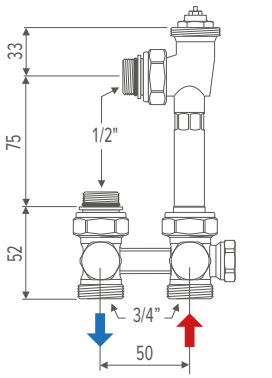

CODE		KIT 103	KIT 104	KIT 113	KIT 114	KIT 117	KIT 118
5094 535	Kv standard	-	-	-	✓	-	✓
5094 555	Kv réduit	-	-	-	-	-	-

La vanne coudée Jaga ne convient qu’à une utilisation à distance avec une sonde ou une tête de thermostat, ou avec une commande centralisée (tête manuelle).

VANNE JAGA CROSSFLOW 3/4” EUROCONE

- raccordement filetage extérieur 3/4” Eurocone
- bitube
- préréglage en 6 positions
- départ et retour peuvent être complètement isolés
- avec filetage M30 x 1.5 (compatible Heimeier)
- avec capuchon protecteur pour régulation pendant la durée du chantier
- pas approprié pour Strada type 06, Knockonwood type 06 raccordement vers le mur

valeur kv standard: 0.10 à 0.60 m^3/h
valeur kv réduite: 0.045 à 0.32 m^3/h

VERS LE MUR - DROITE

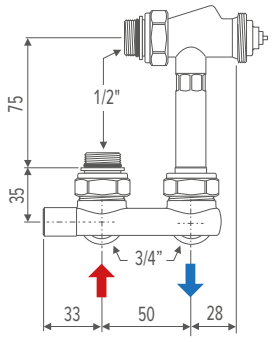

CODE		KIT 101	KIT 102	KIT 111	KIT 112	KIT 115	KIT 116
5094 522	Kv standard	✓	-	-	-	-	-
5094 542	Kv réduit	-	-	-	-	-	-

VERS LE MUR - ÉQUERRE

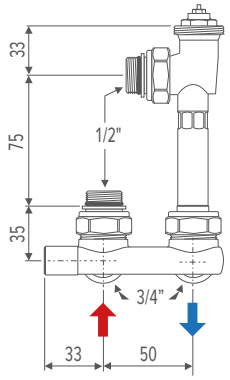

CODE		KIT 101	KIT 102	KIT 111	KIT 112	KIT 115	KIT 116
5094 532	Kv standard	-	-	✓	-	✓	-
5094 552	Kv réduit	-	-	-	-	-	-

La vanne coudée Jaga ne convient qu’à une utilisation à distance avec une sonde ou une tête de thermostat, ou avec une commande centralisée (tête manuelle).

VERS LE SOL - DROITE

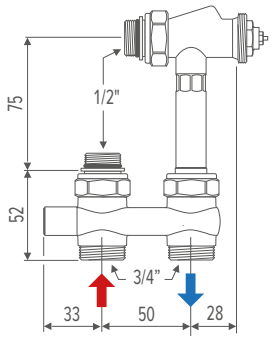

CODE		KIT 101	KIT 102	KIT 111	KIT 112	KIT 115	KIT 116
5094 523	Kv standard	-	✓	-	-	-	-
5094 543	Kv réduit	-	-	-	-	-	-

VERS LE SOL - ÉQUERRE

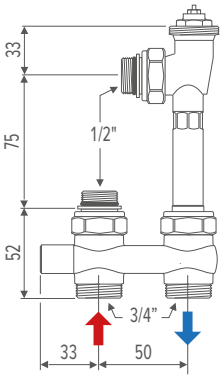

CODE		KIT 101	KIT 102	KIT 111	KIT 112	KIT 115	KIT 116
5094 533	Kv standard	-	-	-	✓	-	✓
5094 553	Kv réduit	-	-	-	-	-	-

La vanne coudée Jaga ne convient qu’à une utilisation à distance avec une sonde ou une tête de thermostat, ou avec une commande centralisée (tête manuelle).

VANNE JAGA 3/4” EUROCONE

- vanne thermostatique raccourcie pour intégration dans les habillages Jaga
- raccordement filetage extérieur 3/4” Eurocone
- bitube
- préréglage en 6 positions
- avec filetage M30 x 1.5 (compatible Heimeier)
- avec capuchon protecteur pour régulation pendant la durée du chantier

valeur kv standard: 0.10 à 0.60 m^3/h
valeur kv réduite: 0.045 à 0.32 m^3/h *(avec capuchon protecteur en rouge)*

VERS LE MUR OU LE SOL

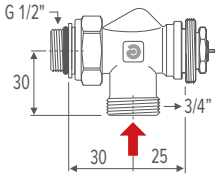

CODE		KIT 222	KIT 225	KIT 271	KIT 272	KIT 295
5090 4407	Kv standard	✓	✓	✓	✓	✓
5090 4406	Kv réduit	-	-	-	-	-

VANNE JAGA 3/4” EUROCONE DROITE

- raccordement filetage extérieur 3/4” Eurocone
- bitube
- préréglage en 6 positions
- avec filetage M30 x 1.5 (compatible Heimeier)
- avec capuchon protecteur pour régulation pendant la durée du chantier

valeur kv standard: 0.10 à 0.60 m³/h

DROITE

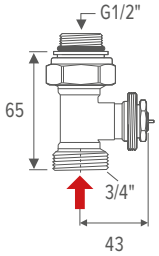

CODE	KIT 222	KIT 225	KIT 226	KIT 282	KIT 285	KIT 271	KIT 272	KIT 290	KIT 291	KIT 294	KIT 295
5094 4430	-	-	-	-	-	-	-	-	-	✓	-

VANNE DE RETOUR RÈGLABLE JAGA 3/4” EUROCONE

ÉQUERRE

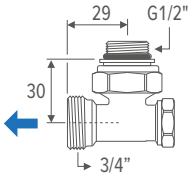

CODE	KIT 222	KIT 225	KIT 226	KIT 282	KIT 285	KIT 271	KIT 272	KIT 290	KIT 291	KIT 294	KIT 295
5090 4111	-	✓	✓	-	✓	-	✓	-	-	-	-

DROITE

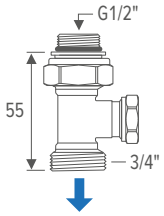

CODE	KIT 222	KIT 225	KIT 226	KIT 282	KIT 285	KIT 271	KIT 272	KIT 290	KIT 291	KIT 294	KIT 295
5094 4431	✓	-	-	✓	-	✓	-	✓	✓	✓	✓

VANNE JAGA 3/4” EUROCONE

VANNE VARIO DP DYNAMIQUE JAGA GAMPPER 3/4” EUROCONE

- limiteur de débit automatique intégré, indépendant de la pression différentielle
- le débit s’obtient en un tour de main, sans des calculs complexes de pré-réglage
- préréglage progressif de 1 (20 l/h) à 8 (340 l/h)
- vanne thermostatique raccourcie pour intégration dans les habillages Jaga
- raccordement filetage extérieur 3/4” Eurocone
- bitube
- 100 % verrouillable
- avec fileté M30 x 1.5
- certifié par la Keymark
- contrôlé selon DIN EN 215
- avec capuchon protecteur pour régulation pendant la durée du chantier

RÉGLAGES

	1	1.5	2	2.25	2.5	2.75	3	3.25	3.5	3.75	4	4.25	4.5	4.75
l/h	20	25	35	40	45	55	65	80	90	100	115	135	145	160
P-BAND (K)	1	1	1	1	1	2	2	2	2	2	2	1	2	2

	5	5.25	5.5	5.75	6	6.25	6.5	6.75	7	7.25	7.5	7.75	8
l/h	170	185	200	215	230	245	260	275	290	300	315	330	340
P-BAND (K)	3	3	3	3	3	3	3	3	3	3	3	3	3

	CODE	KIT 285	KIT 282	KIT 275
VERS LE MUR OU LE SOL	5090 3407	✓	✓	-
HAAKS	5092 423	-	-	✓
RETOURVENTIEL RECHT	5092 421	-	-	✓

VERS LE MUR OU LE SOL

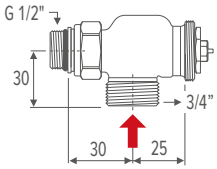

HAAKS

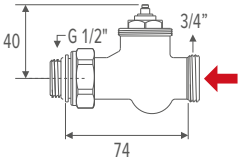

RETOURVENTIEL RECHT

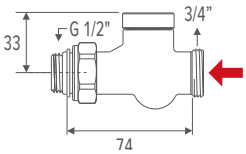

jaga

VANNE JAGA FILETAGE FEMELLE 1/2”

VANNE VARIO DP DYNAMIQUE JAGA GAMPPER FILETAGE FEMELLE 1/2”

- limiteur de débit automatique intégré, indépendant de la pression différentielle
- le débit s’obtient en un tour de main, sans des calculs complexes de pré-réglage
- préréglage progressif de 1 (20 l/h) à 8 (340 l/h)
- vanne thermostatique raccourcie pour intégration dans les habillages Jaga
- raccord 1/2” filetage intérieur
- bitube
- 100 % verrouillable
- avec fileté M30 x 1.5
- certifié par la Keymark
- contrôlé selon DIN EN 215
- avec capuchon protecteur pour régulation pendant la durée du chantier

réglages

	1	1.5	2	2.25	2.5	2.75	3	3.25	3.5	3.75	4	4.25	4.5	4.75
l/h	20	25	35	40	45	55	65	80	90	100	115	135	145	160
P-BAND (K)	1	1	1	1	1	2	2	2	2	2	2	1	2	2

	5	5.25	5.5	5.75	6	6.25	6.5	6.75	7	7.25	7.5	7.75	8
l/h	170	185	200	215	230	245	260	275	290	300	315	330	340
P-BAND (K)	3	3	3	3	3	3	3	3	3	3	3	3	3

		KIT 181	KIT 182	KIT 183	KIT 184	KIT 75	KIT 185	KIT 186	KIT 187	KIT 188
VERS LE MUR OU LE SOL	CODE 5090 3405	✓	✓	✓	✓	-	-	-	-	-
RECHT	CODE 5092 623	-	-	-	-	✓	-	-	-	-
HAAKS	CODE 5090 633	-	-	-	-	-	✓	✓	✓	✓
RETOURVENTIEL RECHT	CODE 5090 621	-	-	-	-	✓	-	-	-	-

VERS LE MUR OU LE SOL

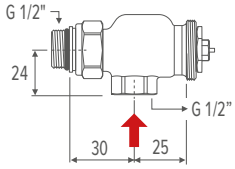

RECHT

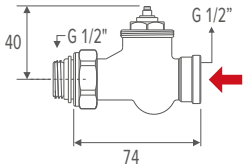

HAAKS

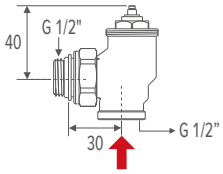

RETOURVENTIEL RECHT

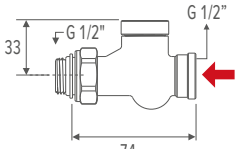

BLOC H AVEC POINTE 3/4” EUROCONE

- bloc inférieur h
- débit direct
- raccordement au radiateur G1/2 M
- raccordement pour tuyau G3/4 M Eurocône
- entraxe 50 mm
- pour 1 tuyau et 2 tuyaux
- KV 1 m³/h à delta p 1bar

	KIT 185	KIT 186	KIT 187	KIT 188
VERS LE MUR — CODE 5094 562	✓	✓	✓	✓
VERS LE SOL — CODE 5094 563	✓	✓	✓	✓

VERS LE MUR

alimentation à droite

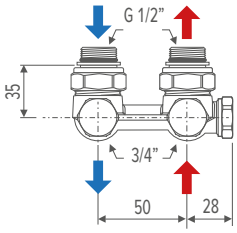

alimentation à gauche

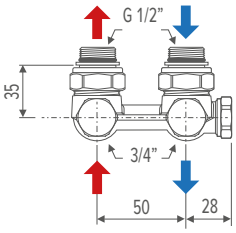

VERS LE SOL

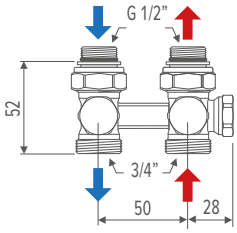

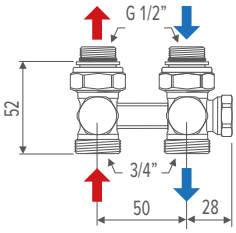

réglage

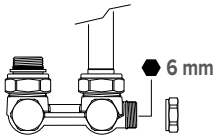

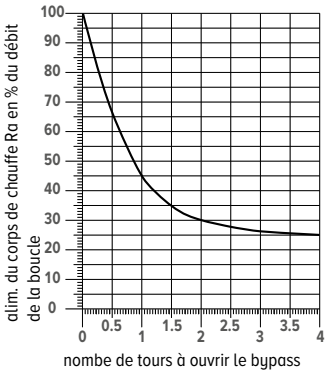

BLOC CROSSFLOW AVEC POINTE 3/4” EUROCONE

- bloc inférieur
- crossflow
- raccordement au radiateur G1/2 M
- raccordement pour tuyau G3/4 M Eurocône
- entraxe 50 mm
- pour 2 tuyaux
- KV 1 m³/h à delta p 1bar

	KIT 185	KIT 186	KIT 187	KIT 188
VERS LE MUR — CODE 5094 564	✓	✓	✓	✓
VERS LE SOL — CODE 5094 565	✓	✓	✓	✓

VERS LE MUR

alimentation à droite

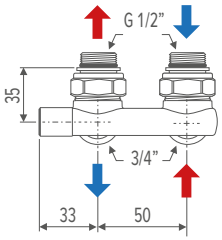

alimentation à gauche

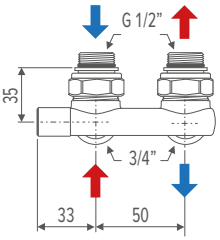

VERS LE SOL

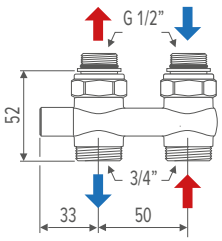

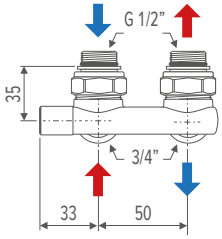

VANNE JAGA FILETAGE FEMELLE 1/2”

- vanne thermostatique raccourcie pour intégration dans les habillages Jaga
- raccord 1/2” filetage intérieur
- bitube
- préréglage en 6 positions
- avec filetage M30 x 1.5 (compatible Heimeier)
- avec capuchon protecteur pour régulation pendant la durée du chantier

valeur kv standard: 0.10 à 0.60 m^3/h
valeur kv réduite: 0.045 à 0.32 m^3/h *(avec capuchon protecteur en rouge)*

NAAR DE WAND OF VLOER

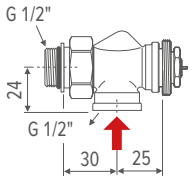

CODE		KIT 298	KIT 181	KIT 182	KIT 183	KIT 184	KIT 297	KIT 298
5090 405	Kv standard	-	-	-	-	-	✓	-
5090 404	Kv réduit	-	-	-	-	-	-	-

VANNE JAGA FILETAGE FEMELLE 1/2” SANS PRÉRÉGLAGE

- vanne thermostatique spécialement raccourcie
- raccord 1/2” filetage intérieur
- bitube
- avec filetage M30 x 1.5 (compatible Heimeier)
- avec capuchon protecteur pour régulation pendant la durée du chantier

valeur kv standard: 1 m^3/h *(avec capuchon protecteur en rouge)*

NAAR DE WAND OF VLOER

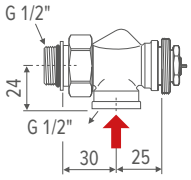

CODE								
5090 126		✓	-	-	-	-	-	✓

TUYAU D'EXTENSION FILETAGE FEMELLE 1/2"

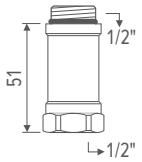

CODE	KIT 225	KIT 226	KIT 285	KIT 272	KIT 185	KIT 186	KIT 187	KIT 188
5090 108	✓	✓	✓	✓	✓	✓	✓	✓

CLAPETS ANTI-RETOUR JAGA 1/2" FILETAGE FEMELLE

DROITE

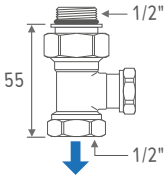

ÉQUERRE

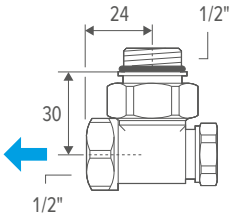

CODE	KIT 98	KIT 99	KIT 297	KIT 298	KIT 299
5090 109	✓	✓	✓	✓	✓
5090 110	-	✓	-	-	✓

1/2"

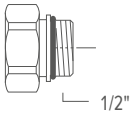

CODE
5090 340

FLEXIBLES DE RACCORDEMENT EN ACIER INOXYDABLE 1/2"

Applicable en option avec
- Briza XS Net Zero
- Briza S Net Zero

CODE		
7990 068	200 < 260 mm	2 pièces

FLEXIBLES DE RACCORDEMENT EN ACIER INOXYDABLE 3/4"

Applicable en option avec
- Briza XL Net Zero
- Briza 22

CODE		
8776 00010002	300 < 600 mm	2 pièces

PURGEUR RALLONGÉ 1/8”

PRÉMONTÉ
AJOUTEZ **“E”** AU CODE DE COMMANDE DU RADIATEUR

ex. STRW 050 100 11 133 **E**

STRADA

	H20				H35						H50						H65						H95					
Type	06	10	15	20	06	10	11	15	16	20	21	06	10	11	15	16	20	21	06	10	11	15	16	20	21	06	10	11	15	16	20	21
CODE DE COMMANDE																																
50900 114 078	-	✓	✓	✓	✓	-	✓	-	✓	-	✓	-	-	-	-	-	-	-	-	-	-	-	-	-	-	-	-	-	-	-	-	-
50900 114 178	-	-	-	-	-	✓	-	✓	-	✓	-	-	-	-	-	-	-	-	-	-	-	-	-	-	-	-	-	-	-	-	-	-
50900 114 278	-	-	-	-	-	-	-	-	-	-	-	✓	-	✓	-	✓	-	✓	-	-	-	-	-	-	-	-	-	-	-	-	-	-
50900 114 378	-	-	-	-	-	-	-	-	-	-	-	-	✓	-	✓	-	✓	-	✓	-	✓	-	✓	-	✓	-	-	-	-	-	-	-
50900 114 528	-	-	-	-	-	-	-	-	-	-	-	-	-	-	-	-	-	-	-	✓	-	✓	-	✓	-	-	-	-	-	-	-	-
50900 114 728	-	-	-	-	-	-	-	-	-	-	-	-	-	-	-	-	-	-	-	-	-	-	-	-	-	✓	✓	✓	✓	✓	✓	✓

STRADA HYBRID / LINEA PLUS / LINEA PLUS HYBRID / STRADA HYBRID MM

	H35						H50						H65						H95					
Type	10	11	15	16	20	21	10	11	15	16	20	21	10	11	15	16	20	21	10	11	15	16	20	21
CODE DE COMMANDE																								
50900 114 078	-	✓	-	✓	-	✓	-	-	-	-	-	-	-	-	-	-	-	-	-	-	-	-	-	-
50900 114 178	✓	-	✓	-	✓	-	-	-	-	-	-	-	-	-	-	-	-	-	-	-	-	-	-	-
50900 114 278	-	-	-	-	-	-	-	✓	-	✓	-	✓	-	-	-	-	-	-	-	-	-	-	-	-
50900 114 378	-	-	-	-	-	-	✓	-	✓	-	✓	-	-	✓	-	✓	-	✓	-	-	-	-	-	-
50900 114 528	-	-	-	-	-	-	-	-	-	-	-	-	✓	-	✓	-	✓	-	-	-	-	-	-	-
50900 114 728	-	-	-	-	-	-	-	-	-	-	-	-	-	-	-	-	-	-	✓	✓	✓	✓	✓	✓

TEMPO / TEMPO SUR-PIEDS / ENCASTREMENT MURAL / ENCASTREMENT MURAL HYBRID

	H20			H30						H40						H50						H60						H70						H90					
Type	10	15	20	10	11	15	16	20	21	10	11	15	16	20	21	10	11	15	16	20	21	10	11	15	16	20	21	10	11	15	16	20	21	10	11	15	16	20	21
CODE DE COMMANDE																																							
50900 114 078	✓	✓	✓	-	✓	-	✓	-	✓	-	-	-	-	-	-	-	-	-	-	-	-	-	-	-	-	-	-	-	-	-	-	-	-	-	-	-	-	-	-
50900 114 178	-	-	-	✓	-	✓	-	✓	-	-	✓	-	✓	-	✓	-	-	-	-	-	-	-	-	-	-	-	-	-	-	-	-	-	-	-	-	-	-	-	-
50900 114 278	-	-	-	-	-	-	-	-	-	✓	-	✓	-	✓	-	-	✓	-	✓	-	✓	-	-	-	-	-	-	-	-	-	-	-	-	-	-	-	-	-	-
50900 114 378	-	-	-	-	-	-	-	-	-	-	-	-	-	-	-	✓	-	✓	-	✓	-	✓	✓	✓	✓	✓	✓	-	✓	-	✓	-	✓	-	-	-	-	-	-
50900 114 528	-	-	-	-	-	-	-	-	-	-	-	-	-	-	-	-	-	-	-	-	-	-	-	-	-	-	-	✓	-	✓	-	✓	-	-	✓	-	✓	-	✓
50900 114 728	-	-	-	-	-	-	-	-	-	-	-	-	-	-	-	-	-	-	-	-	-	-	-	-	-	-	-	-	-	-	-	-	-	✓	-	✓	-	✓	-

KNOCKONWOOD

	H55			
Type	*10*	*11*	*15*	*16*
CODE DE COMMANDE				
50900 114 278	-	✓	-	✓
50900 114 378	✓	-	✓	-

VANNE JAGA DN 20

- bitube
- avec filetage M30 x 1.5 (compatible Heimeier)
- avec capuchon protecteur pour régulation pendant la durée du chantier
- pour échangeur de chaleur avec filetage femelle 3/4” (Briza 22)
- raccord 3/4” filetage femelle

ÉQUERRE

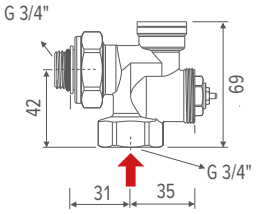

CODE	KIT 301	KIT 302
5090 701	✓	-

Valeur Kv: 3.4 m^3/h à $\Delta p = 1$ bars

DROITE

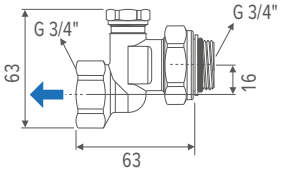

CODE	KIT 301	KIT 302
5090 702	✓	✓

Valeur Kv: 2.5 m^3/h à $\Delta p = 1$ bars

VANNE JAGA DN 20

- bitube
- avec filetage M30 x 1.5 (compatible Heimeier)
- avec capuchon protecteur pour régulation pendant la durée du chantier
- pour échangeur de chaleur avec filetage femelle 1/2”
- raccord 3/4” filetage femelle

ÉQUERRE

Valeur Kv: 3.4 m³/h à Δp = 1 bars

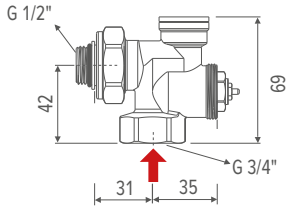

CODE	KIT 303	KIT 304
5090 703	✓	-

ÉQUERRE

Valeur Kv: 0.8 m³/h à Δp = 1 bars

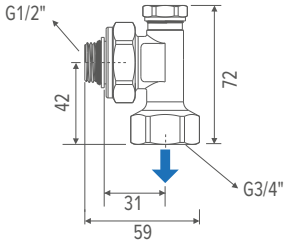

CODE	KIT 303	KIT 304
5090 704	✓	✓

VANNE JAGA MULTI-H 3/4” EUROCONUS

- limiteur de débit automatique intégré, indépendant de la pression différentielle
- le débit s’obtient en un tour de main, sans des calculs complexes de pré-réglage
- préréglage progressif de 1 (20 l/h) à 8 (340 l/h)
- raccordement filetage extérieur 3/4” Eurocone
- bitube
- la tête de thermostat peut être placée à gauche ou à droite
- arrivée à droite ou à gauche, indépendant de la position de la tête de vanne thermostatique
- 100 % verrouillable
- avec fileté M30 x 1.5
- certifié par la Keymark
- contrôlé selon DIN EN 215
- avec capuchon protecteur pour régulation pendant la durée du chantier

réglages

	1	1.5	2	2.25	2.5	2.75	3	3.25	3.5	3.75	4	4.25	4.5	4.75
l/h	20	25	35	40	45	55	65	80	90	100	115	135	145	160
P-BAND (K)	1	1	1	1	1	2	2	2	2	2	2	1	2	2

	5	5.25	5.5	5.75	6	6.25	6.5	6.75	7	7.25	7.5	7.75	8
l/h	170	185	200	215	230	245	260	275	290	300	315	330	340
P-BAND (K)	3	3	3	3	3	3	3	3	3	3	3	3	3

JAGA MULTI-H VENTIEL

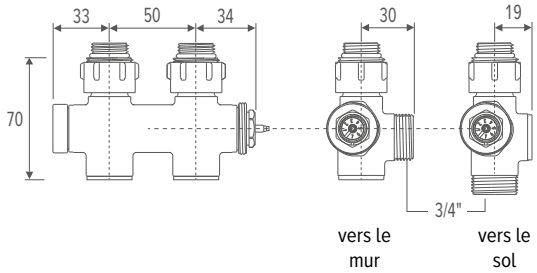

CODE		KIT 143
5094 4423	nickelé	✓

VANNE JAGA DECO PRO M24 19/” CHROME

- approprié pour tous les radiateurs avec raccordement MM, LL ou RR
- monotube ou bitube
- la tête de thermostat peut être placée à gauche ou à droite
- arrivée à droite ou à gauche, indépendant de la position de la tête de vanne thermostatique
- avec capuchon protecteur pour régulation pendant la durée du chantier

Valeur Kv:
- bitube: Kv 0.29 - 1.65 m³/h
- monotube: Kv 1.50 - 2.20 m³/h

JAGA DECO PRO

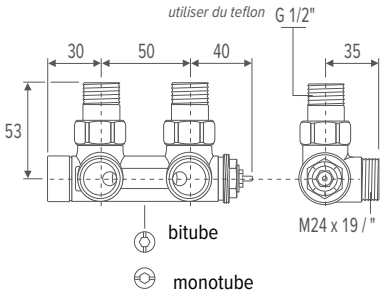

CODE		KIT 41	KIT 42
5094 427	chrome	✓	-
5094 432	look aluminium mat	-	-
5094 433	look acier inoxydable brossé	-	-

JAGA PRO ÉQUERRE

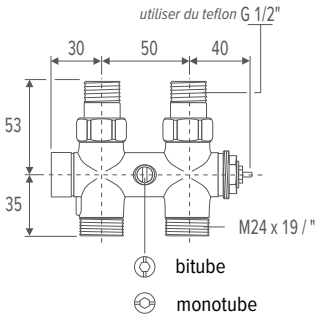

CODE			
5094 425	chrome	-	✓
5094 434	look aluminium mat	-	-
5094 435	look acier inoxydable brossé	-	-

VANNE JAGA PRO M24 X 1.5 FILETAGE EXTÉRIEUR

- raccordement Filetage extérieur M24
- monotube et bitube
- préréglage en 6 positions
- départ et retour peuvent être complètement isolés
- avec filetage M30 x 1.5 (compatible Heimeier)
- avec capuchon protecteur pour régulation pendant la durée du chantier

VALEUR KV:
- bitube:
- valeur kv standard: 0.03 à 0.60 m^3/h
- valeur kv réduite: 0.045 à 0.2 m^3/h *(avec capuchon protecteur en rouge)*
- monotube: 50% à 0%

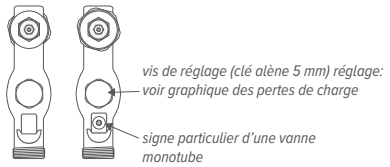

JAGA PRO

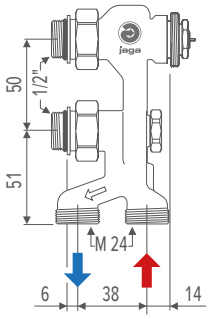

CODE		KIT 11	KIT 12	KIT 13	KIT 14
5094 4414	Bitube	✓	✓	-	-
5094 4409	Monotube	-	-	✓	✓
5094 413	Bitube - Kv réduit	-	-	-	-

COURBE 90° M24 X M24

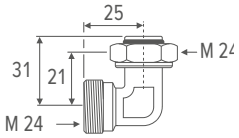

CODE					
5095 020		✓	-	✓	-

INVERSEUR DE FLUX AVEC FERMETURE POUR VANNES JAGA PRO

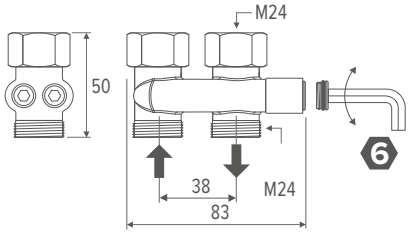

CODE					
5094 520		-	-	-	-

Outil en cas de rénovation, pour conversion départ - retour avec toutes les vannes Jaga Pro. Utilisez les raccords bicônes M24.

CLÉ PRO

CODE
5090 1120

Outils pour faciliter le montage de la vanne Pro

RACCORDS BICÔNES - NICKELÉ

RACCORDS BICÔNES EUROCONE

Couple de serrage max.:
- tube métalique de précision
  - cuivre recuit 45-55 Nm
  - cuivre semi 60-80 Nm
  - acier doux 60-70 Nm
- synthétique 30-40 Nm
- PER/ALU 20-30 Nm

TUBE MÉTALIQUE DE PRÉCISION

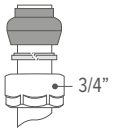

CODE	DESCRIPTION
5094 2112	Ø 3/4” x 12/1
5094 2114	Ø 3/4” x 14/1
5094 2115	Ø 3/4” x 15/1
5094 2116	Ø 3/4” x 16/1
5094 2118	Ø 3/4” x 18/1

SYNTHÉTIQUE OU MULTICOUCHES PER/ALU

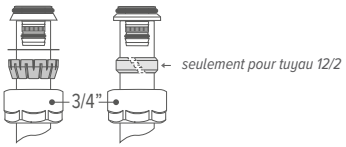

CODE	DESCRIPTION
5094 2612	Ø 3/4” x 12/2
5094 2614	Ø 3/4” x 14/2
5094 2616	Ø 3/4” x 16/2
5094 2618	Ø 3/4” x 18/2
5094 2619	Ø 3/4” x 16/1.5
5094 2820	Ø 3/4” x 20/2

RACCORDS BICÔNES 1/2”

Couple de serrage max.:
- tube métalique de précision
  - cuivre recuit 45-55 Nm
  - cuivre semi 60-80 Nm
  - acier doux 60-70 Nm
- synthétique 30-40 Nm
- PER/ALU 20-30 Nm

TUBE MÉTALIQUE DE PRÉCISION

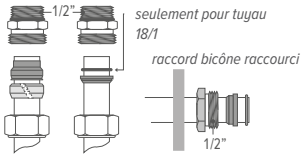

CODE	DESCRIPTION
5098 110	Ø 1/2” x 10/1
5098 112	Ø 1/2” x 12/1
5098 114	Ø 1/2” x 14/1
5098 115	Ø 1/2” x 15/1
5098 116	Ø 1/2” x 16/1
5098 118	Ø 1/2” x 18/1
RACCORD BICÔNE RACCOURCI	
5098 015	Ø 1/2” x 15/1

SYNTHÉTIQUE

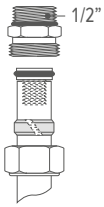

CODE	DESCRIPTION
5098 212	Ø 1/2” x 12/2
5098 214	Ø 1/2” x 14/2
5098 219	Ø 1/2” x 16/1.5
5098 216	Ø 1/2” x 16/2
5098 217	Ø 1/2” x 17/2
5098 218	Ø 1/2” x 18/2

PER/ALU

CODE	DESCRIPTION
5098 314	Ø 1/2” x 14/2
5098 316	Ø 1/2” x 16/2
5098 326	Ø 1/2” x 16/2.2
5098 318	Ø 1/2” x 18/2

TUYAU EN ACIER

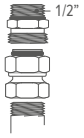

CODE	DESCRIPTION
5094 502	Ø 1/2” x 1/2”
5094 504	Ø 1/2” x 3/8”

RACCORDS BICÔNES M24 X 1.5

Couple de serrage max.:
- tube métalique de précision
  - cuivre recuit 45-55 Nm
  - cuivre semi 60-80 Nm
  - acier doux 60-70 Nm
- synthétique 30-40 Nm
- PER/ALU 20-30 Nm

TUBE MÉTALIQUE DE PRÉCISION

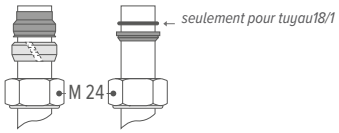

CODE	DESCRIPTION
5094 110	Ø M24 x 10/1
5094 112	Ø M24 x 12/1
5094 114	Ø M24 x 14/1
5094 115	Ø M24 x 15/1
5094 116	Ø M24 x 16/1
5094 118	Ø M24 x 18/1

SYNTHÉTIQUE

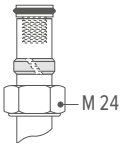

CODE	DESCRIPTION
5094 212	Ø M24 x 12/2
5094 214	Ø M24 x 14/2
5094 219	Ø M24 x 16/1.5
5094 216	Ø M24 x 16/2
5094 217	Ø M24 x 17/2
5094 218	Ø M24 x 18/2

PER/ALU

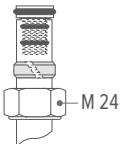

CODE	DESCRIPTION
5094 314	Ø M24 x 14/2
5094 316	Ø M24 x 16/2
5094 326	Ø M24 x 16/2.2
5094 318	Ø M24 x 18/2

TUYAU EN ACIER

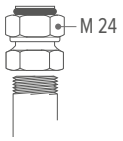

CODE	DESCRIPTION
5094 501	Ø M24 x 1/2”
5094 503	Ø M24 x 3/8”

RACCORDS BICÔNES - CHROMÉ

RACCORDS BICÔNES M24 X 19/”

Couple de serrage max.:
- tube métalique de précision
  - cuivre recuit 45-55 Nm
  - cuivre semi 60-80 Nm
  - acier doux 60-70 Nm
- synthétique 30-40 Nm
- PER/ALU 20-30 Nm

TUBE MÉTALIQUE DE PRÉCISION

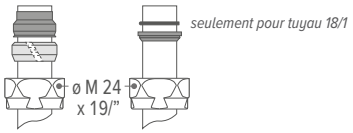

CODE	DESCRIPTION
5094 1110	Ø M24 x 10/1
5094 1112	Ø M24 x 12/1
5094 1114	Ø M24 x 14/1
5094 1115	Ø M24 x 15/1
5094 1118	Ø M24 x 18/1

SYNTHÉTIQUE

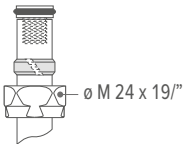

CODE	DESCRIPTION
5094 1212	Ø M24 x 12/2
5094 1219	Ø M24 x 16/1.5
5094 1216	Ø M24 x 16/2
5094 1217	Ø M24 x 17/2
5094 1218	Ø M24 x 18/2

PER/ALU

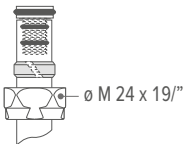

CODE	DESCRIPTION
5094 1314	Ø M24 x 14/2
5094 1316	Ø M24 x 16/2
5094 1326	Ø M24 x 16/2.2
5094 1318	Ø M24 x 18/2

TUYAU EN ACIER

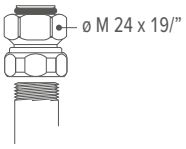

CODE	DESCRIPTION
5094 1501	Ø M24 x 1/2”
5094 1504	Ø M24 x 3/8”

TÊTES DE VANNE THERMOSTATIQUES

TÊTE DE VANNE THERMOSTATIQUE DECO

Jaga blanc RAL 9016

Jaga noir

Jaga chrome

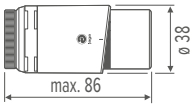

- capsule liquide
- protection antigel 7°C
- portée de réglage de 10 à 28°C
- vissable M30 x 1.5
- température max. de l'eau 110°C

CODE	
5090 1150	Blanc RAL 9016
5090 1153	Noir
5090 1151	Chrome

TÊTE DE VANNE THERMOSTATIQUE HEIMEIER CHAUFFER ET REFROIDIR

blanc RAL 9016

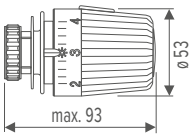

- VT-score: 0.20
- hystérésis EN215: 0 15 K
- influence de la température de l'eau EN215: 0 35 K
- capsule liquide
- échelle de 1 à 5 + K. (Light Cooling)
- protection antigel 6°C
- avec limitation max. et min. de la température par des écoclips
- vissable M30 x 1.5
- température max. de l'élément +50°C
- adaptateur 5090 114 non applicable

CODE	
5090 1161	Blanc RAL 9016

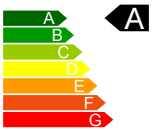

TÊTE DE VANNE THERMOSTATIQUE HEIMEIER

blanc RAL 9016

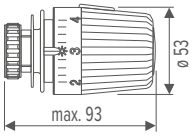

- VT-score: 0.20
- hystérésis EN215: 0 15 K
- influence de la température de l'eau EN215: 0 35 K
- capsule liquide
- portée de réglage de 6 à 28 °C
- protection antigel 6°C
- avec limitation max. et min. de la température par des écoclips
- vissable M30 x 1.5
- température max. de l'eau 120°C
- Light Cooling possible à condition d'utiliser l'adaptateur 5090 114

CODE	
5090 1160	Blanc RAL 9016

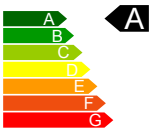

TÊTE DE VANNE MANUELLE JAGA

blanc RAL 9016

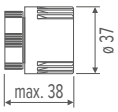

CODE	
5090 110103	Blanc RAL 9010

TÊTE DE VANNE THERMOSTATIQUE JAGA

blanc RAL 9016

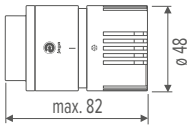

- capsule liquide
- protection antigel 6°C
- avec limitation max. et min. de la température 5-26 °C au moyen d'anneaux de réglage
- vissable M30 x 1.5
- température max. de l'eau 110°C

CODE	
5090 1125	Blanc RAL 9016

TÊTES DE VANNE THERMOSTATIQUES

MOTEUR THERMOÉLECTRIQUE

gris clair RAL 7035

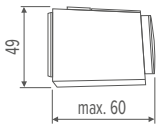

- filetage M30 x 1.5, avec fixation par clipsage, adapté à toutes les vannes Jaga
- avec varistor pour protéger l'appareil contre les surtensions
- avec indicateur de position (ouvert/fermé)
- longueur du câble: 1 m
- température max. de l'eau: 100°C
- classe d'isolation: IP 54 / III
- CE conform EN 60730

CODE	
8727 0202	24 VDC
7990 4091	230 VAC

230 VAC: en cas d'encastrement dans le sol, toujours monter sur le collecteur, jamais dans le caniveau

THERMOSTAT MURAL JAGA DANFOSS

blanc RAL 9010

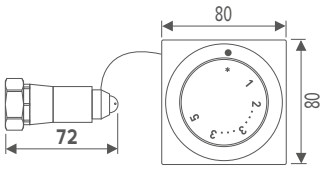

- tête thermostatique avec télécommande pour les vannes difficiles d'accès
- longueur capillaire : 2 m
- passage capillaire : min. 23 mm
- le capteur de distance, le capillaire et la barre de commande sont complètement remplis de liquide
- protection antigel 7.5°C
- Limitation min. et max. de la T° (6-28°C)
- vissable M30 x 1.5
- température max. de l'eau 120°
- Light Cooling possible à condition d'utiliser l'adaptateur 5090 114

CODE	
5090 1071	Blanc RAL 9010

THERMOSTAT MURAL JAGA

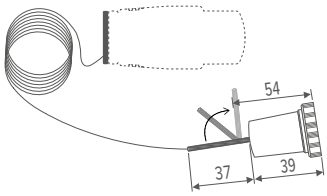

- Capillaire sans tête thermostatique. Compatible avec toutes les têtes thermostatiques Jaga.
- longueur capillaire : 2 m
- diamètre intérieur minimum du tube pour passage capillaire : 18 mm

CODE
5090 110701

n'utilisez ce thermostat mural qu'en combinaison avec le capillaire fourni de 2 mètres de long

PROTECTION ANTI-VOL

blanc RAL 9016

- protection antivol pour tête thermostatique Jaga: 5090 1125
- le réglage de température reste possible.
- pas applicable avec Strada et Knockonwood en combinaison avec la vanne Pro

CODE	
5090 1118	Blanc RAL 9016

ADAPTATEUR JAGA POUR TÊTES THERMOSTATIQUES DANS LES INSTALLATIONS HYBRIDES

adaptateur pour la transformation des vannes thermostatiques avec une tête thermostatique, afin d'éviter que l'alimentation en eau froide ne soit coupée par la tête thermostatique en été

CODE
5090 1114

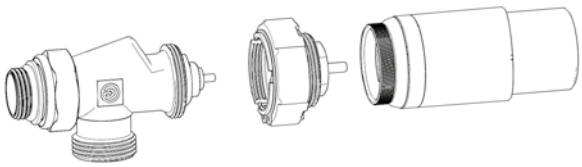

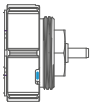

vanne verrouillée en position ouverte pour refroidir

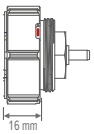

vanne therlmostatique régler avec tête thermostatique pour chauffer

PERTES DE CHARGE

BITUBE - KV STANDARD

PRÉRÉGLAGE	1	2	3	4	5	6	KVS
KV	0.10	0.20	0.30	0.40	0.50	0.60	0.80
BITUBE	✓	✓	✓	✓	✓	✓	-

JAGA H-VANNE MURAL
5094.524

Kit: 103

JAGA H - VANNE SOL
5094.525

Kit: 104

JAGA H-VANNE ÉQUERRE MURAL
5094.534

Kit: 113, 117

JAGA H-VANNE ÉQUERRE SOL
5094.535

Kit: 114, 118

JAGA CROSSFLOW VANNE MURAL
5094.522

Kit: 101, 115

JAGA CROSSFLOW VANNE SOL
5094.523

Kit: 102

JAGA CROSSFLOW ÉQUERRE VANNE MURAL
5094.532

Kit: 111

JAGA CROSSFLOW ÉQUERRE VANNE SOL
5094.533

Kit: 112, 116

JAGA VANNE 3/4" EUROCONE
5090.4407

Kit: 222, 225, 271, 272

JAGA VANNE 1/2" FILETAGE INTÉRIEUR
5090.405

JAGA DOUBLE ÉQUERRE VANNE

Kit: 28, 29

JAGA VANNE M24

Kit: 25

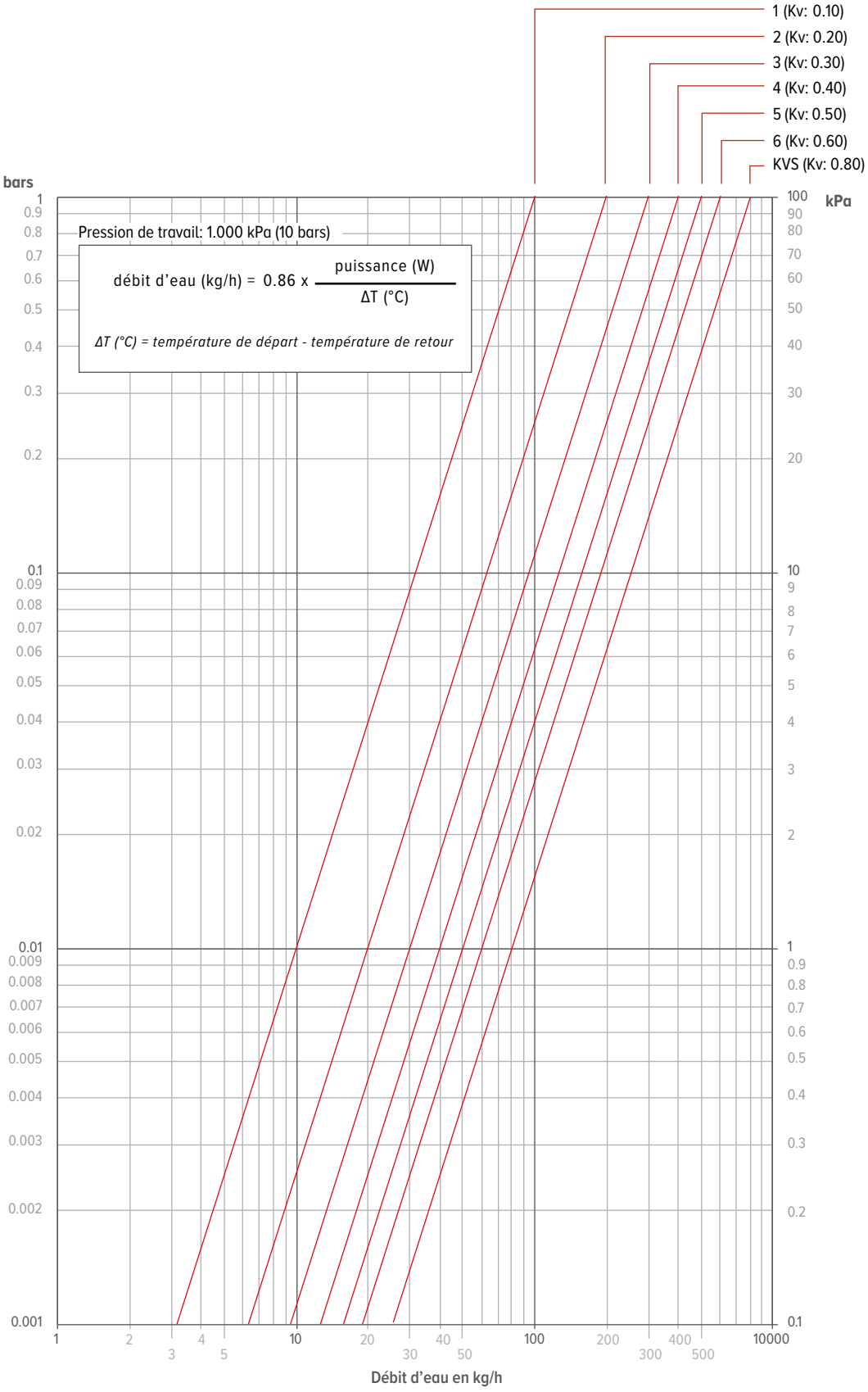

jaga

PERTES DE CHARGE

BITUBE - KV RÉDUIT

PRÉRÉGLAGE	1	2	3	4	5	6	KVS
KV	0.045	0.065	0.095	0.155	0.220	0.320	0.350
BITUBE	✓	✓	✓	✓	✓	✓	-

JAGA H-VANNE MURAL
5094.544

JAGA H - VANNE SOL
5094.545

JAGA H-VANNE ÉQUERRE MURAL
5094.554

JAGA H-VANNE ÉQUERRE SOL
5094.555

JAGA CROSSFLOW VANNE MURAL
5094.542

JAGA CROSSFLOW VANNE SOL
5094.543

JAGA CROSSFLOW ÉQUERRE VANNE MURAL
5094.552

JAGA CROSSFLOW ÉQUERRE VANNE SOL
5094.553

JAGA VANNE 3/4" EUROCONE
5090.4406

JAGA VANNE 1/2" FILETAGE INTÉRIEUR
5090.404

JAGA PRO VANNE FILETAGE EXTÉRIEUR M24
5094.413

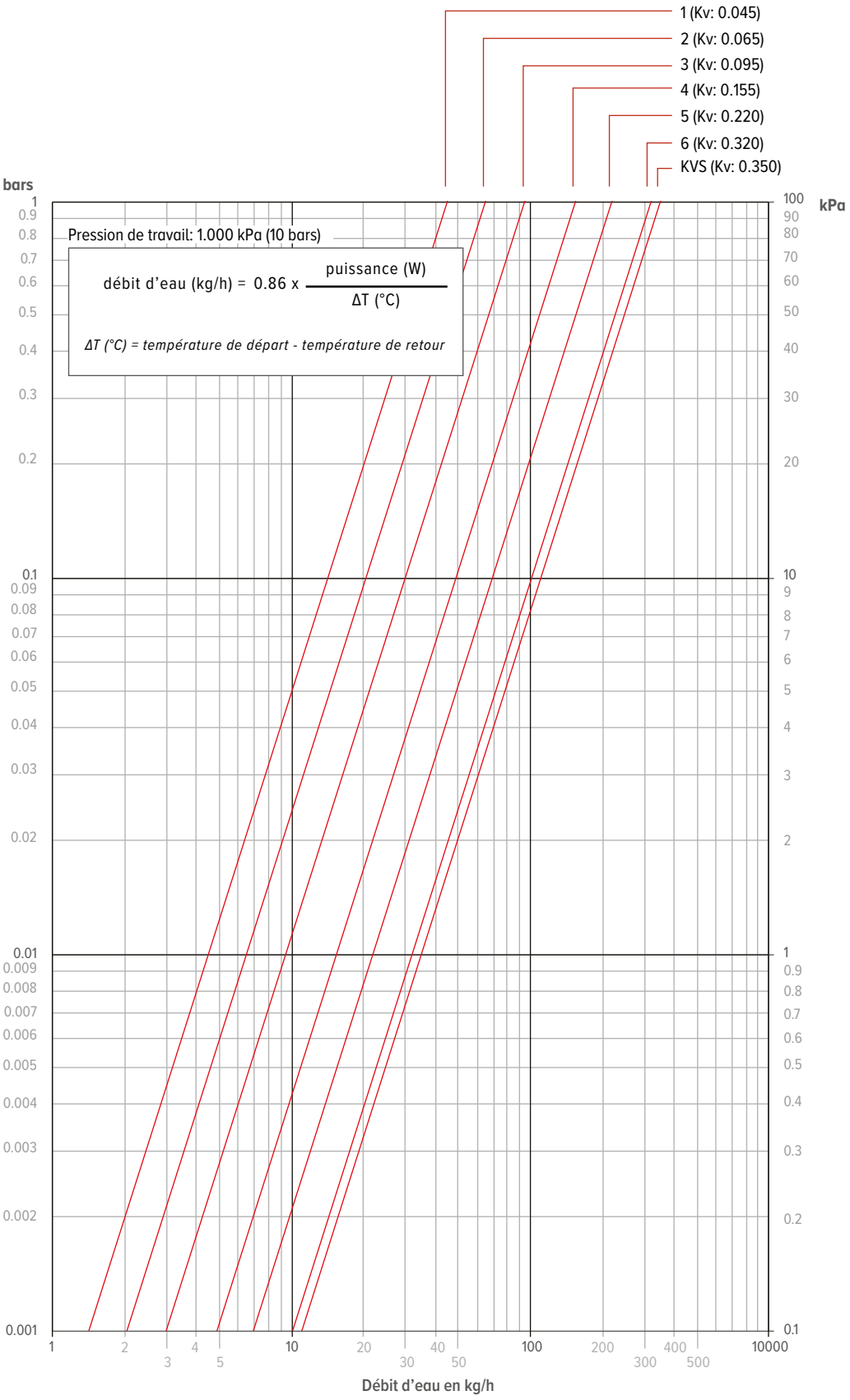

PERTES DE CHARGE

BITUBE

PRÉRÉGLAGE	1	2	3	4	5	6	KVS
KV	0.07	0.16	0.32	0.44	0.51	0.60	0.80

JAGA PRO VANNE
FILETAGE EXTÉRIEUR M24

5094.4414

Kit 11, 12

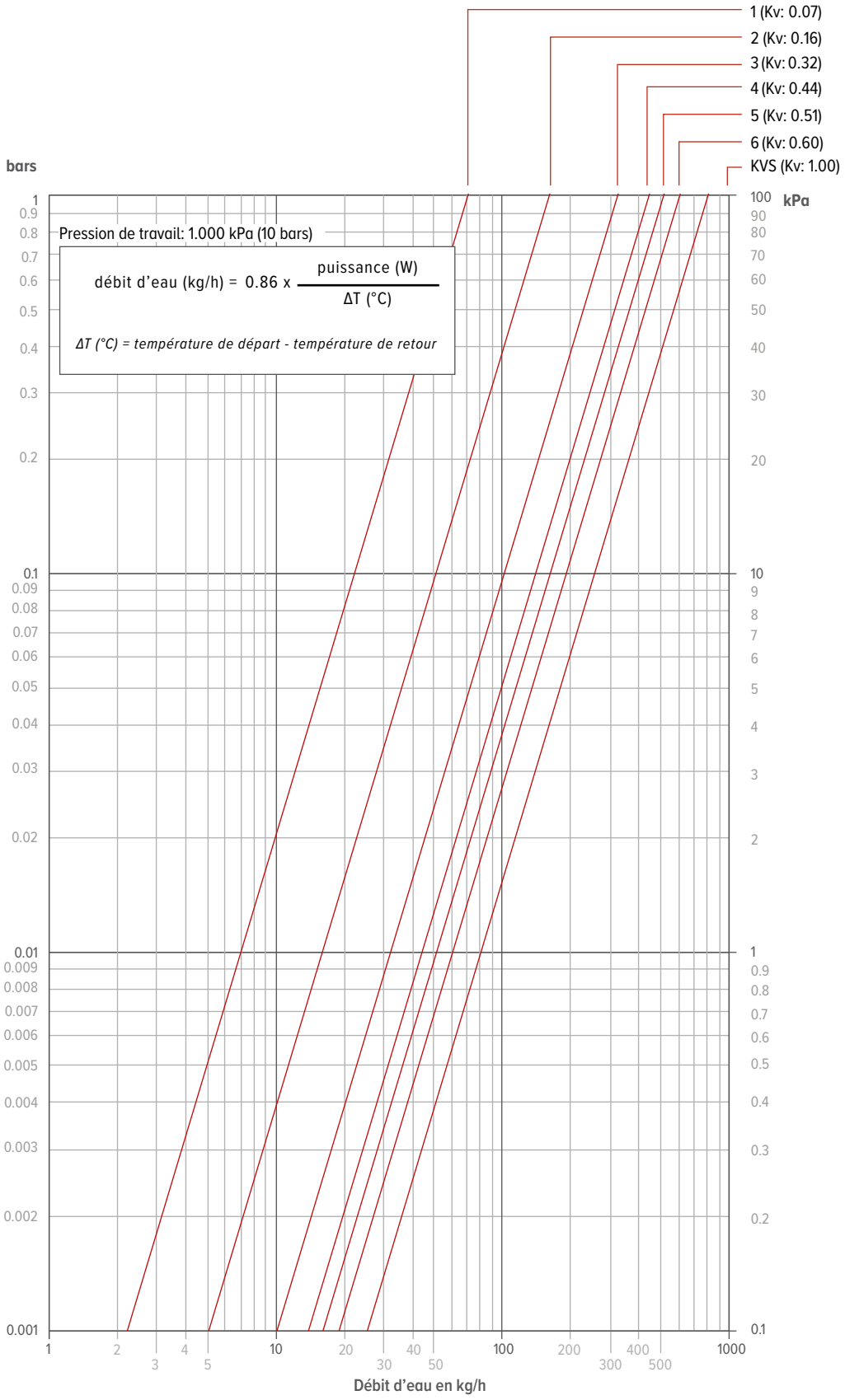

jaga

PERTES DE CHARGE

MONOTUBE

PRÉRÉGLAGE	1	2	3	4	5	6	7	8	KVS
ALIMENTATION DU CORPS DE CHAUFFE %	0	13.4	17.3	21.9	27.4	31.3	32.8	35.1	50.0
KV	1.34	1.55	1.62	1.72	1.85	1.95	2.00	2.06	2.68

JAGA PRO VANNE
FILETAGE EXTÉRIEUR M24

5094.4414

Kit 13, 14

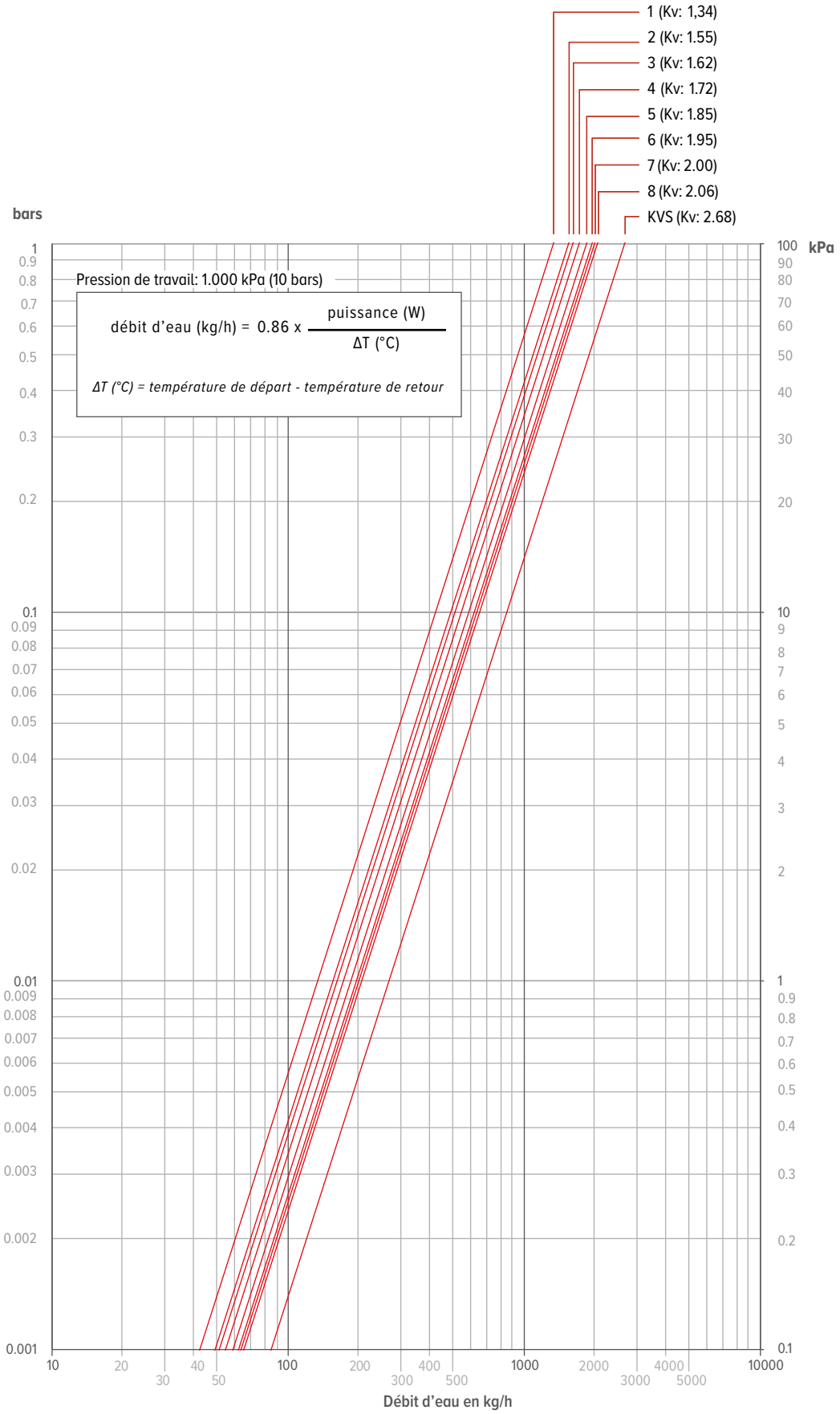

PERTES DE CHARGE

NOMBRE DE TOURS	2	3	4	ouvert
KV	0.8	1.5	2.1	2.5

VANNE DE RETOUR RÈGLABLE JAGA 3/4”
EUROCONE DROITE

5090 702

Kit 301, 302

VANNE DE RETOUR RÈGLABLE JAGA 3/4”
EUROCONE ÉQUERRE

5090 704

Kit 303, 304

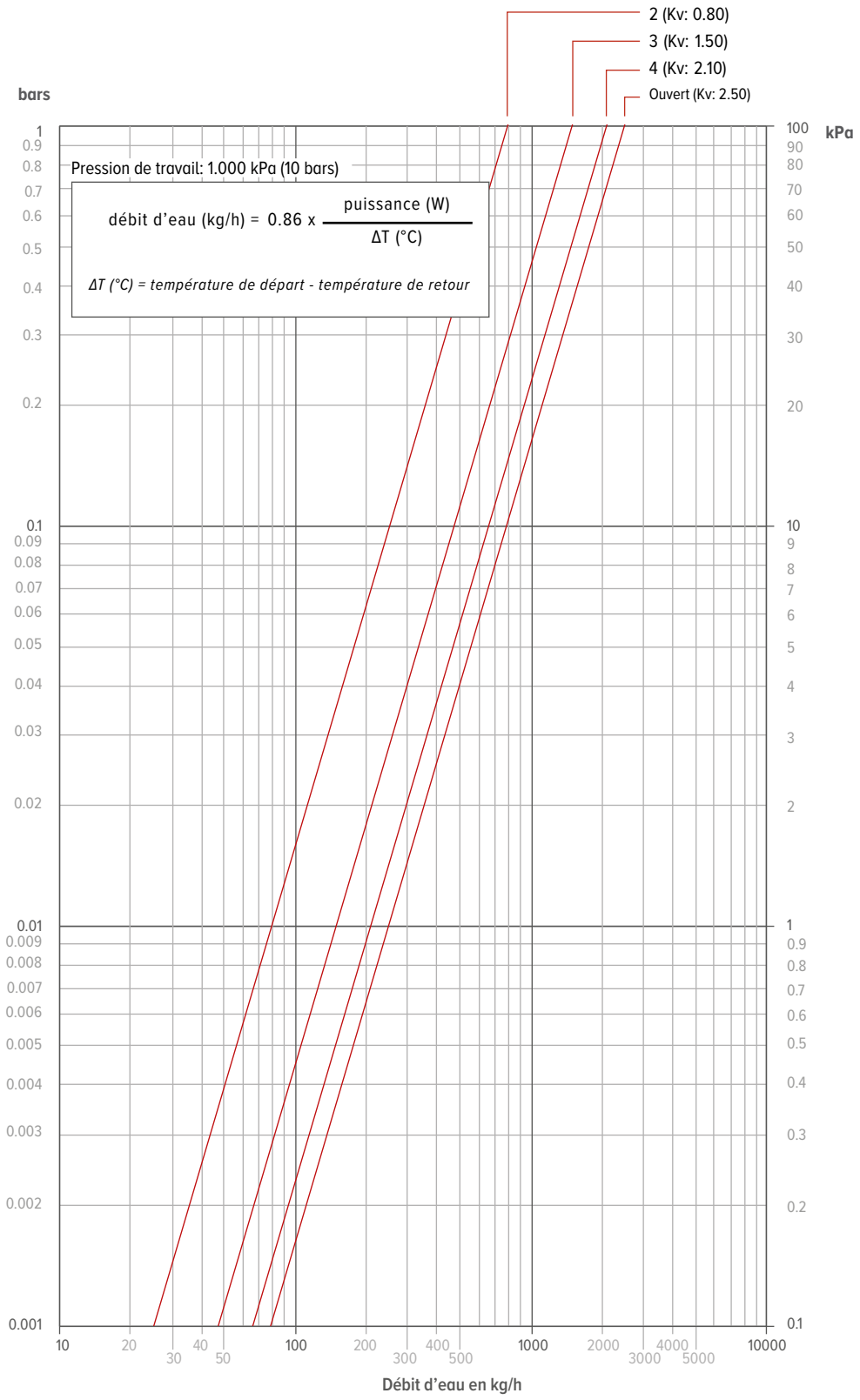

jaga

PERTES DE CHARGE

KV	3.4

VANNE JAGA 3/4'' FILETAGE MÂLE DN 20 COUDÉ POUR RACCORDEMENT RADIATEUR 3/4''

5090 701

Kit 301

VANNE JAGA 3/4'' FILETAGE FEMELLE DN20 COUDÉ POUR RACCORDEMENT RADIATEUR 1/2''

5090 702

Kit 303

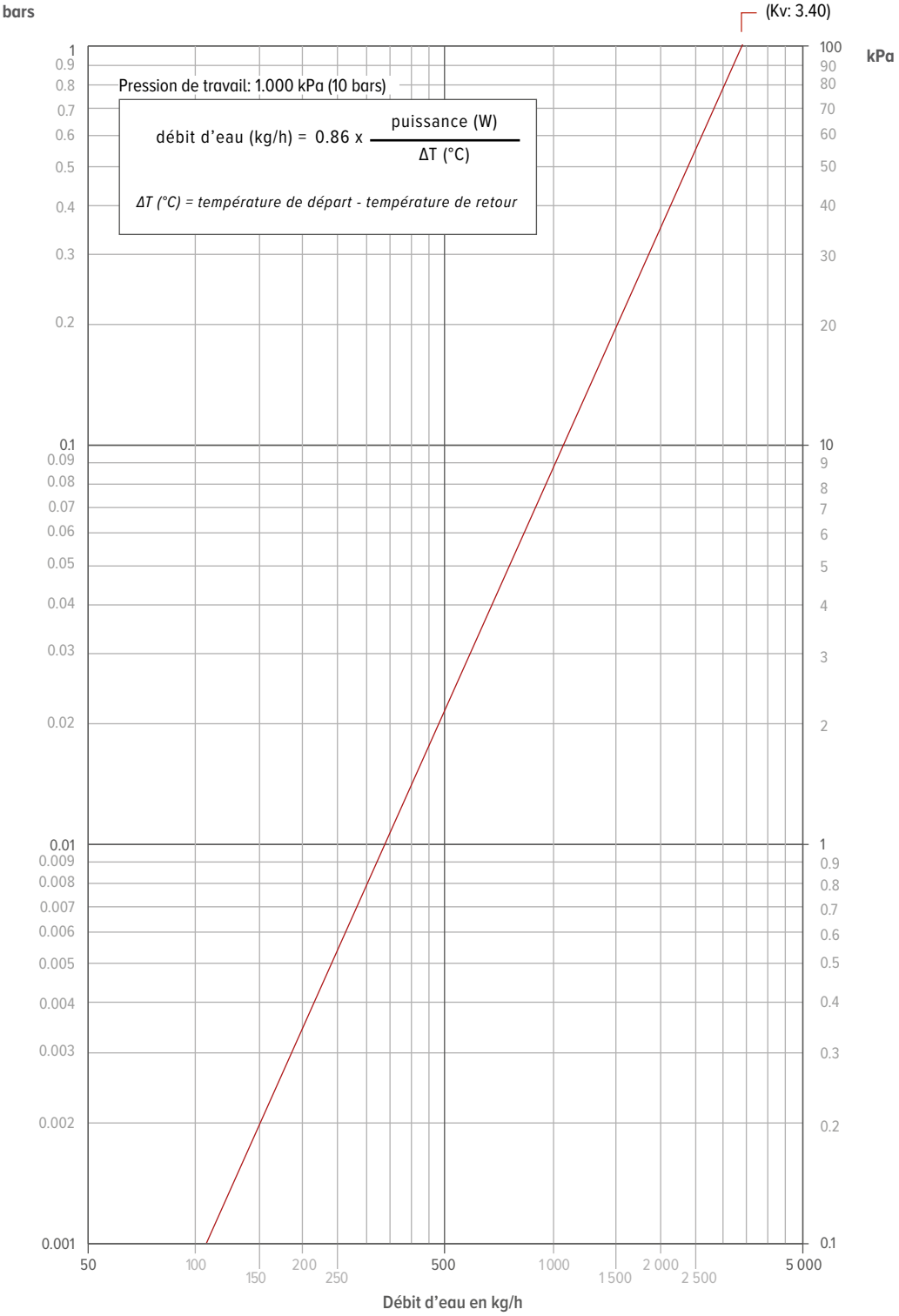

PERTES DE CHARGE

PRÉRÉGLAGE	1	2	3	4	5	6	7	8	9
NOMBRE DE TOURS	1.25	1.50	1.75	2.00	2.50	3.00	3.50	4.00	ouvert
KV	0.14	0.20	0.31	0.43	0.60	0.79	1.00	1.20	1.35

VANNE DE RETOUR RÈGLABLE JAGA 3/4" EUROCONE ÉQUERRE

5090 4111

Kit: 225, 226, 285, 272, 285

VANNE DE RETOUR RÈGLABLE JAGA 3/4" EUROCONE DROITE

5094 4431

Kit: 222, 282, 271, 282

CLAPETS ANTI-RETOUR JAGA 1/2" FILETAGE FEMELLE DROITE

5090 109

Kit: 98, 99, 297, 298, 299

CLAPETS ANTI-RETOUR JAGA 1/2" FILETAGE FEMELLE ÉQUERRE

5090 110

Kit: 99, 299

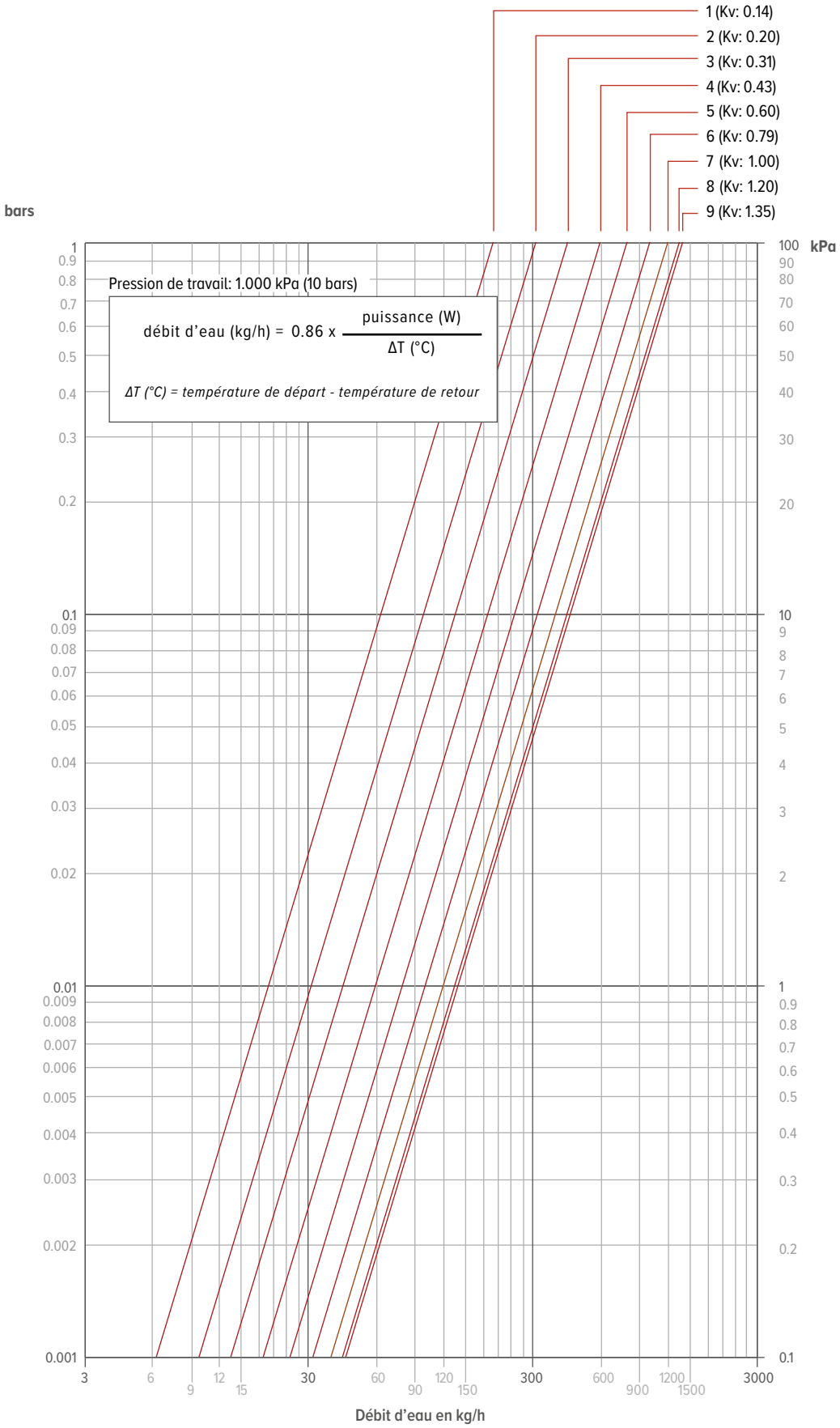

jaga

PERTES DE CHARGE

MONOTUBE

PRÉRÉGLAGE	0	1	2	3	4	5	6	7
ALIMENTATION DU CORPS DE CHAUFFE %	0	11	21	26	29	31	32	32
KV	1.50	1.68	1.90	2.04	2.12	2.17	2.20	2.20

DECO PRO
VANNE THERMOSTATIQUE
ÉQUERRE

5094.427 chrome
5094.432 look aluminium mat
5094.433 look acier inoxydable brossé

DECO PRO
VANNE THERMOSTATIQUE
DROITE

5094.427 chrome
5094.432 look aluminium mat
5094.433 look acier inoxydable brossé

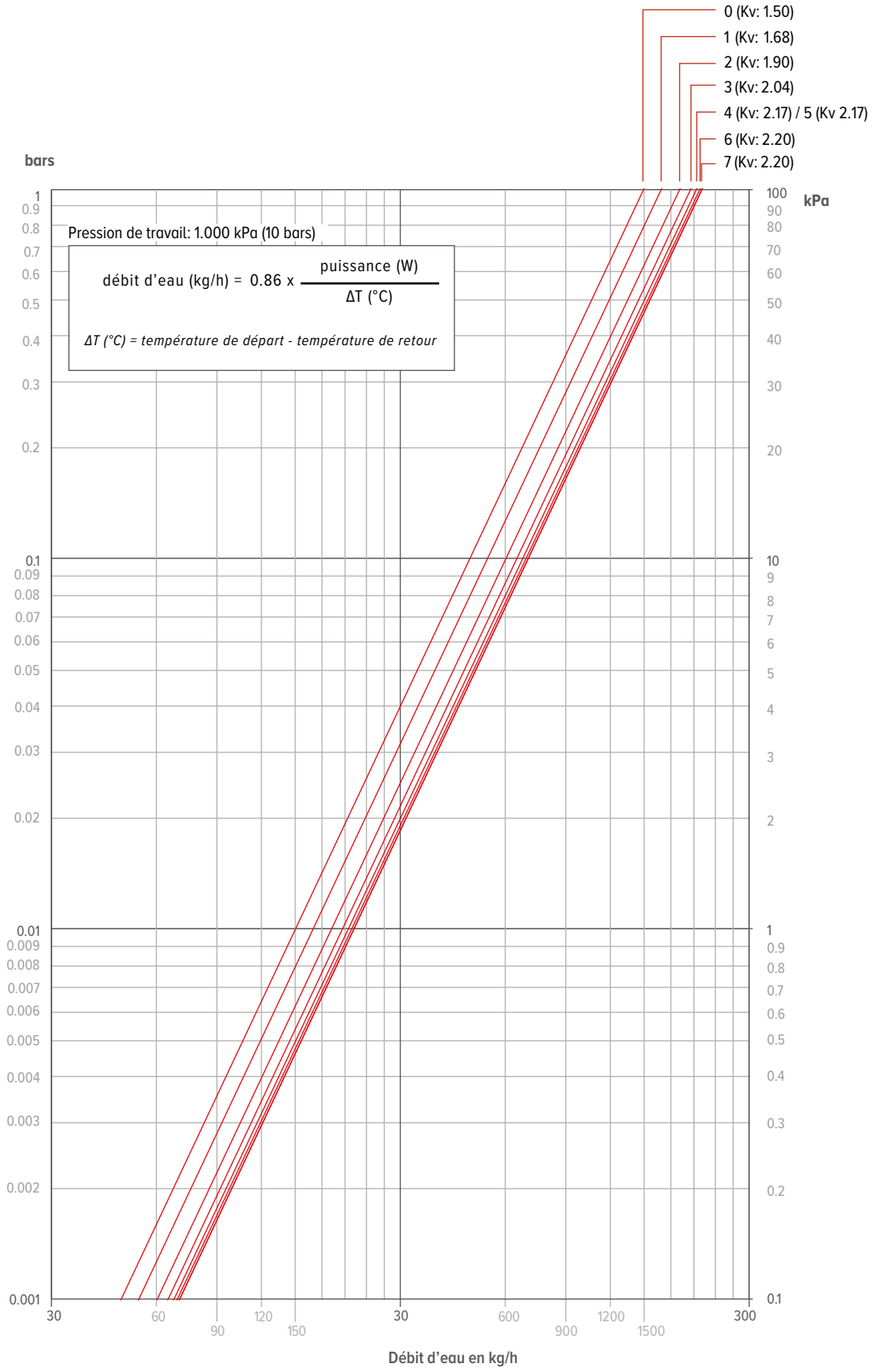

PERTES DE CHARGE

BITUBE

PRÉRÉGLAGE	0	1	2	3	4	5	6	7	max.
ALIMENTATION DU CORPS DE CHAUFFE %	0	100	100	100	100	100	100	100	100
KV	0	0.29	0.72	1.10	1.29	1.46	1.56	1.61	1.65

DECO PRO
VANNE THERMOSTATIQUE
ÉQUERRE

5094.427 chrome
5094.432 look aluminium mat
5094.433 look acier inoxydable brossé

DECO PRO
VANNE THERMOSTATIQUE
DROITE

5094.427 chrome
5094.432 look aluminium mat
5094.433 look acier inoxydable brossé

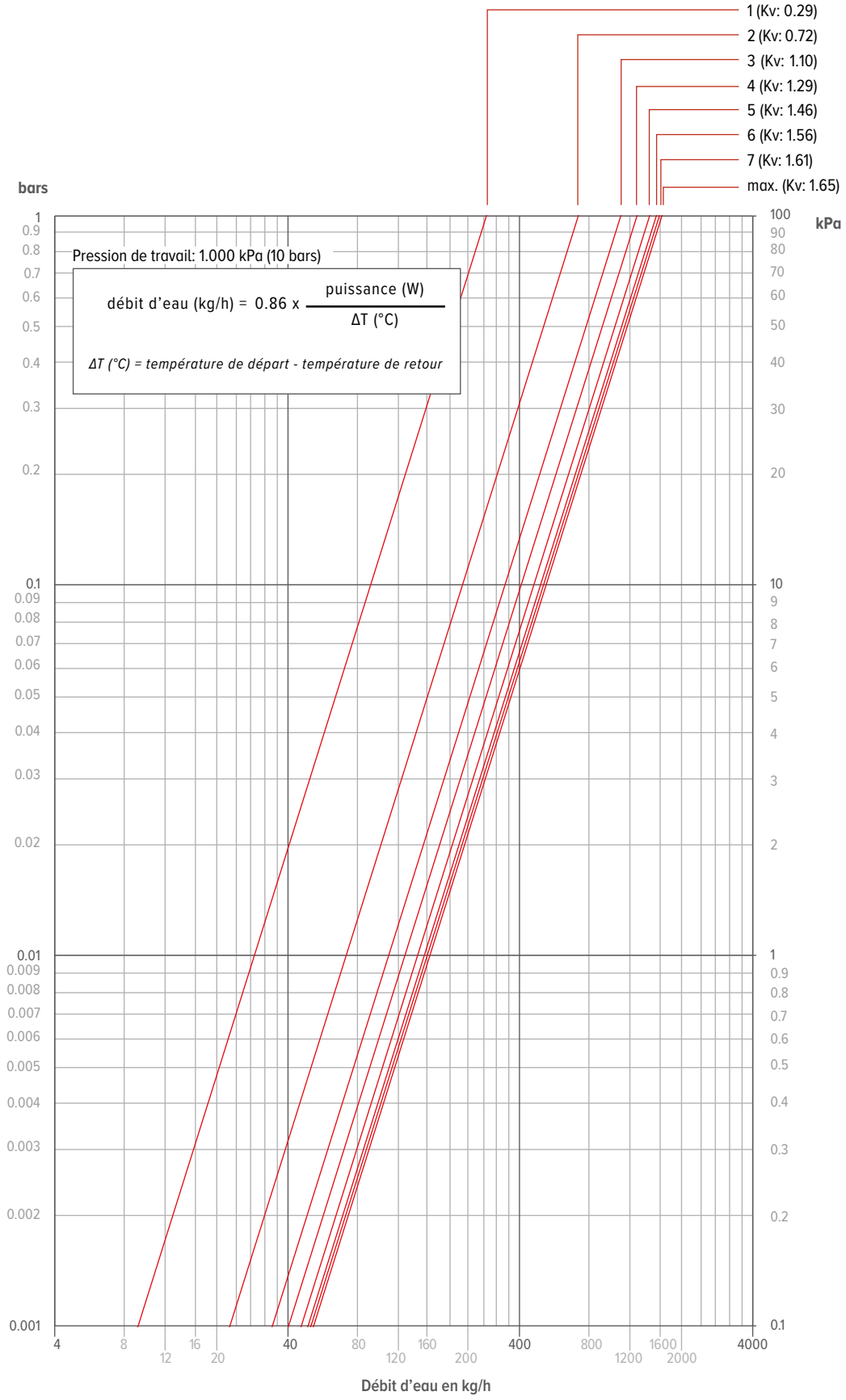

jaga

jaga CLIMATE DESIGNERS

BELGIQUE **JAGA SA**

Besoin d'un conseil ? Prenez rendez-vous au Centre de Conseils Jaga !

Verbindingslaan 16
3590 Diepenbeek

+32 (0) 11 29 41 11

info@jaga.be
jaga.com

16/02/2026 - JAGA S.A.