jaga CLIMATE DESIGNERS

BRIZA 22 / BRIZA 22 HP
BRIZA 26 / BRIZA 26 HP

ON/OFF - 3-STANDENREGELING
ON/OFF - RÉGLAGE 3 POSITIONS
ON/OFF -3-STUFENREGELUNG
ON/OFF - 3-SPEED CONTROL

DPC.BR2523 / DPC.BR2543

HANDLEIDING / MANUEL / ANLEITUNG / MANUAL

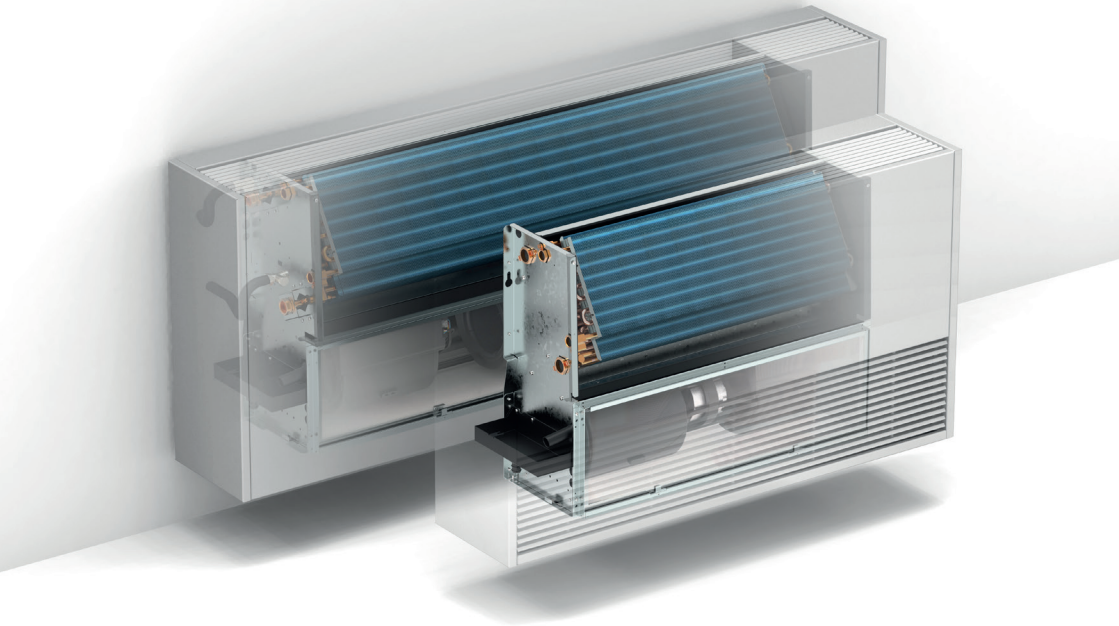

NL PG. 3

FR PG. 21

DE PG. 39

EN PG. 57

QUICK GUIDE

ON/OFF

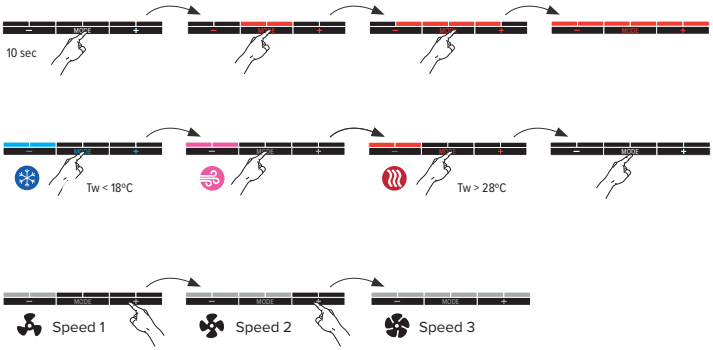

Jaga N.V.
Verbindingslaan 16
B-3590 Diepenbeek
info@jaga.be
www.jaga.com

+32 (0)11 29 41 11

DECLARATION OF CONFORMITY

CEO JAGA N.V.
Jan Kriekels

08/02/2022

JAGA N.V. - Verbindingslaan 16 - B 3590, declares under its sole responsibility that the product to which this declaration relates: **BRIZA**
is in conformity with the following standards or documents provided that these are used in accordance with our instructions: **NBN EN60335-1 BASED ON EN60335-1-2002 + A11:2004 + A1:2004 + A12:2006 + A2:2006 + A13:2008 + A14:2010 + A15:2011 / NBN EN 60335-2-80 BASED ON EN 60335-2-80:2003 + A1:2004 + A2:2009**

Following the provision of Directives as amended:

- **Low Voltage 2014/35/EC**
- **EMC 2014/30/EC**
- **Machinery 2006/42/EC**
- **RoHS 2011/65/EU**

1307 CEBEC

INHOUDSOPGAVE

1. OVERZICHT 4
2. BRIZA 22 5
   2.1. AFMETINGEN 5
3. BRIZA 26 7
   3.1. AFMETINGEN 7
4. ELEKTRISCHE AANSLUITING 8
   4.1. DPC.BR2523 (2P) 9
   4.2. DPC.BR2543 (4P) 9
   4.3. 24 VDC ELEKTRISCHE AANSLUITING 10
5. INSTALLATIE 11
   5.1. SPECIAAL ONDERHOUD: VERVANGEN VAN DE FILTER 13
   5.2. SPECIAAL ONDERHOUD: VERVANGEN VAN VENTILATOR 14
   5.3. SPECIAAL ONDERHOUD: VERVANGEN VAN DE WARMTEWISSELAAR 15
6. BEDIENING 16
   6.1. MELDINGEN 16
7. INSTELLINGEN VIA BEDIENINGSPANEEL 17
   7.1. WATERTEMPERATUUR AANPASSEN 17
   7.2. SNELHEID AANPASSEN 18
   7.3. IN-/UITSCHAKELEN RAAMCONTACT 19
   7.4. TERUG NAAR FABRIEKSINSTELLING 19
8. GARANTIE 20

NL

BELANGRIJKE INFO

Lees de handleiding aandachtig voor een correcte installatie van het toestel. Alleen wanneer de inhoud van deze handleiding volledig wordt nageleefd, kunnen fouten worden voorkomen en is een storingsvrij gebruik mogelijk. Wanneer de veiligheidsvoorschriften, montagevoorwaarden, aanwijzingen, waarschuwingen en opmerkingen in dit document niet worden opgevolgd, kan dit lichamelijk letsel of schade aan de unit tot gevolg hebben. Gelieve deze instructies te bewaren.

Dit apparaat kan worden gebruikt door kinderen vanaf 8 jaar en ouder en door personen met verminderde fysieke, sensorische of mentale vermogens of een gebrek aan ervaring en kennis, mits zij onder toezicht staan of instructies hebben gekregen over het veilige gebruik van het apparaat en de gevaren begrijpen die daarbij betrokken zijn.

De garantie vervalt bij:

– Fouten of beschadigingen die voortkomen door het niet naleven van de montage, reiniging- of gebruiksinstructies van de fabrikant.
– Een onjuist, oneigenlijk en/of onverantwoordelijk gebruik of behandeling van het toestel.
– Foutieve of ondeskundige reparaties en defecten ontstaan door externe factoren.
– Zelf aangebrachte herstellingen aan het toestel.
– toestellen die zo ingebouwd zijn dat ze moeilijk bereikbaar zijn.

Dit toestel valt onder de algemene garantie voorwaarden van Jaga NV.

Voor de algemene veiligheidsvoorschriften zie: https://jaga.com/benl/bepalingen/

1. OVERZICHT

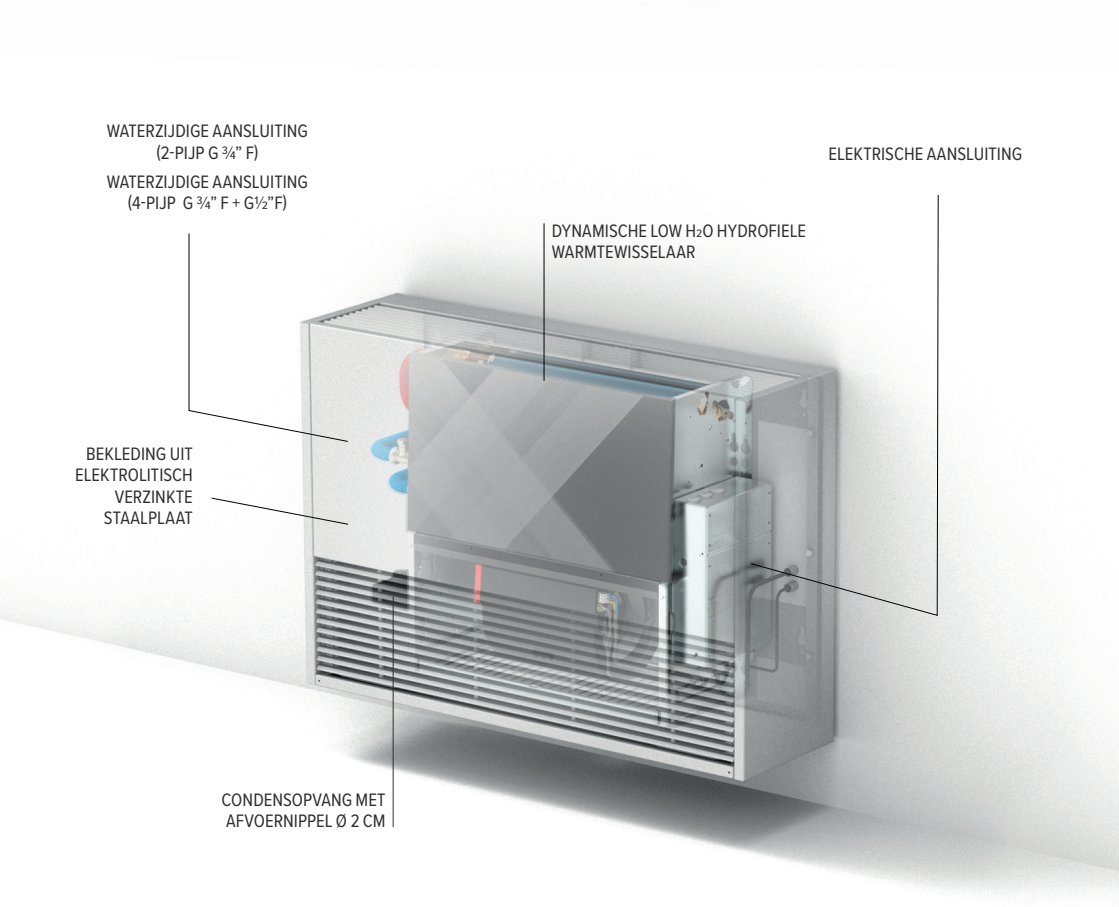
WATERZIJDIGE AANSLUITING
(2-PIJP G ¾" F)
WATERZIJDIGE AANSLUITING
(4-PIJP G ¾" F + G½"F)
ELEKTRISCHE AANSLUITING
DYNAMISCHE LOW H_2O HYDROFIELE
WARMTEWISSELAAR
BEKLEDING UIT
ELEKTROLITISCH
VERZINKTE
STAALPLAAT
CONDENSOPVANG MET
AFVOERNIPPEL Ø 2 CM

2. BRIZA 22

2.1. AFMETINGEN

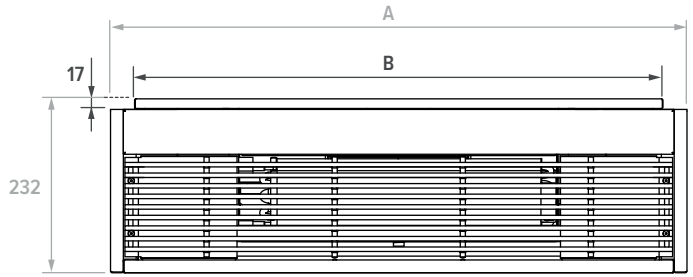

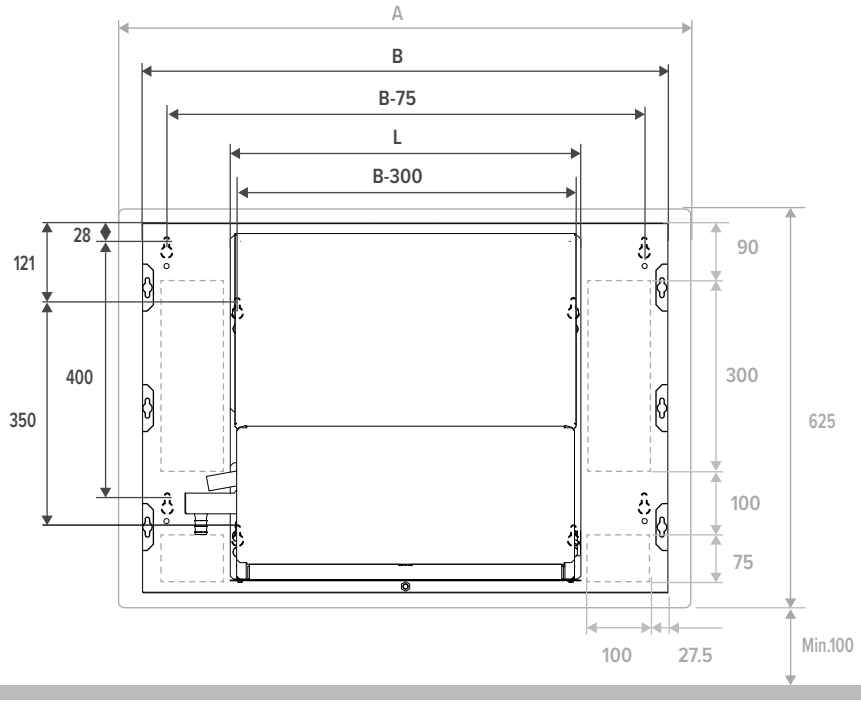

L		550*	750	950	1250	1550	1900
OMKASTING	A	900	1100	1300	1600	1900	2250
ACHTERPLAAT	B	825	1025	1225	1525	1825	2175

* Niet beschikbaar in HP

NL

2.1.1. waterzijdige aansluiting

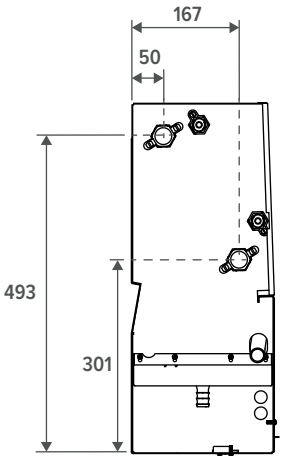

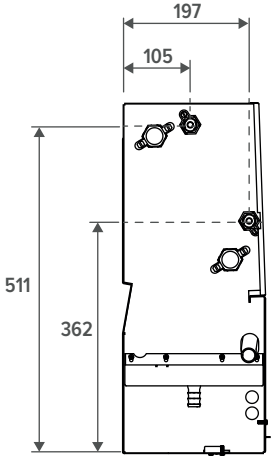

Waterzijdige aansluiting tegenhouden bij montage

Verwijder zwarte plug bij waterzijdige aansluiting.

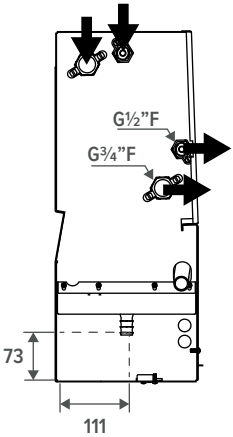

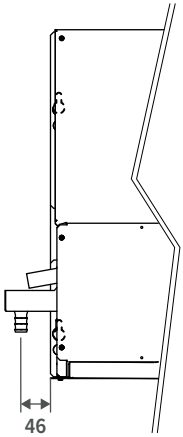

3. BRIZA 26

3.1. AFMETINGEN

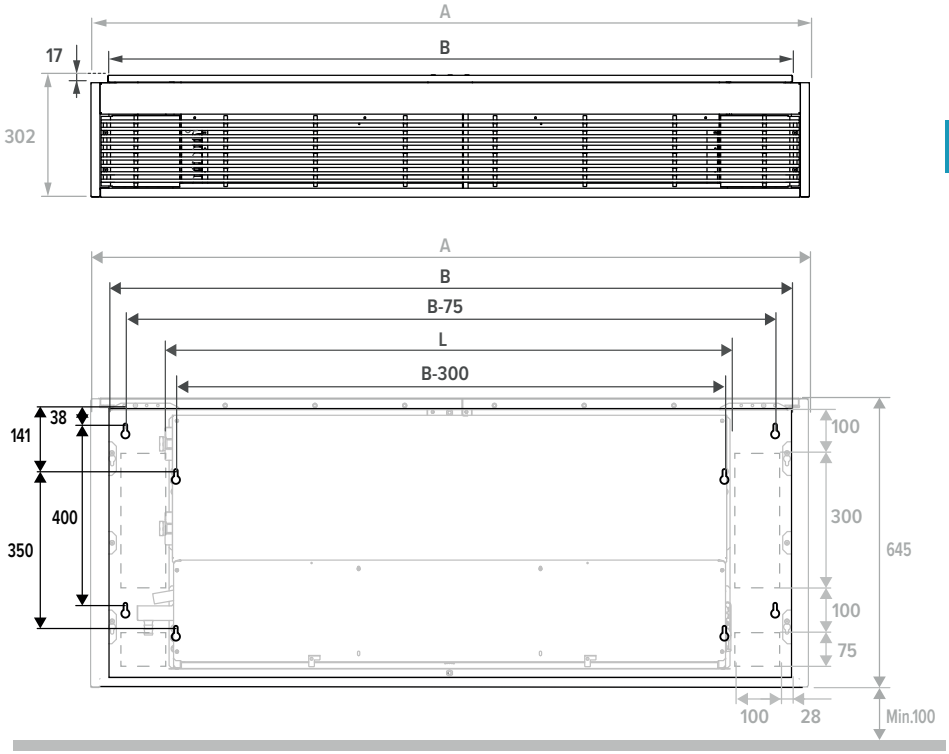

Afmetingen in mm

L	1250	1550	1900
HOOGTE	565	565	565
BREEDTE	269	269	269
LENGTE	1321	1621	1971
A	1600	1900	2250
B	1525	1825	2175

NL

3.1.1. waterzijdige aansluiting

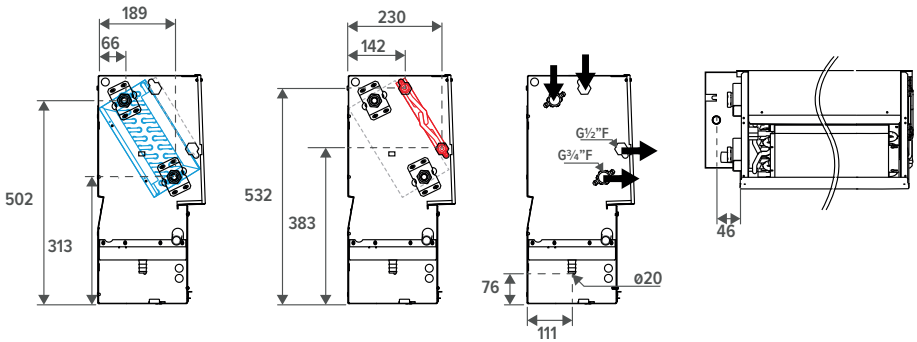

Verwijder zwarte plug bij waterzijdige aansluiting.

Waterzijdige aansluiting tegenhouden bij montage

4. ELEKTRISCHE AANSLUITING

– Installeer altijd een automatische algemene schakelaar met een vertraagde karakteristiek, voldoende capaciteit en geschikte zekering, in een afgeschermd gebied in de buurt van het toestel. Er moet een minimale afstand van 3 mm tussen de contacten zijn.
– Een aarding is wettelijk verplicht om de veiligheid van de gebruiker te garanderen als het toestel in gebruik is.
– Controleer of de spanning en de frequentie van het elektriciteitsnet overeenstemt met de gegevens op de kentekenplaat van het toestel -230 V (±10%) enkel fasig bij 50 Hz-; het geïnstalleerd beschikbaar vermogen voldoende is voor de werking van het toestel en de stroomkabel sectie voldoende is voor de aan te voeren stroom.
– Zorg ervoor dat de installatie in overeenstemming is met de geldende Nationale veiligheidsregelgeving.
– Indien het apparaat op een metalen oppervlak gemonteerd wordt, moet de aard-aansluiting in overeenstemming met de plaatselijke reglementen geïnstalleerd worden. De aardgeleider moet langer zijn dan de andere leidingen zodat deze als laatste bevestigd blijft als de andere leidingen zouden losraken van de aansluitblok.

De gebruiker kiest manueel de gewenste mode via het bedieningspaneel.
Het toestel kan op 3 snelheden draaien.
Het toestel start op de laatst gekozen snelheid (1, 2 of 3), zodra de ingestelde watertemperatuur is bereikt.

De breeze mode wordt manueel in- en uitgeschakeld onafhankelijk van de watertemperatuur.

Tw > 28°C Tw < 18°C Tw <= /

Optioneel:

Bij warmte- of koudevraag opent een BMS/Domotica systeem het thermo-elektrische ventiel.

4.1. DPC.BR2523 (2P)

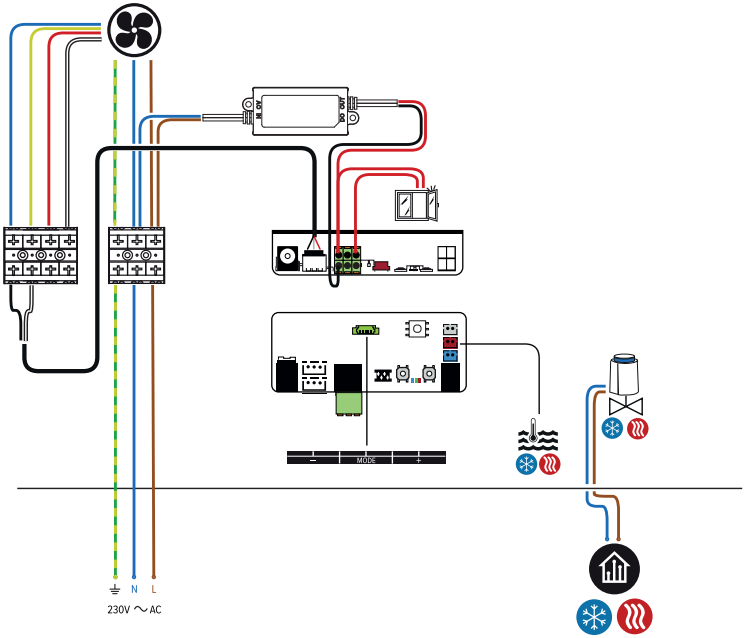

4.2. DPC.BR2543 (4P)

DOORSNEDE STIJVE DRAAD 0,2-1,5 MM^2
(26-16 AWG) STRIPLENGTE 10 MM

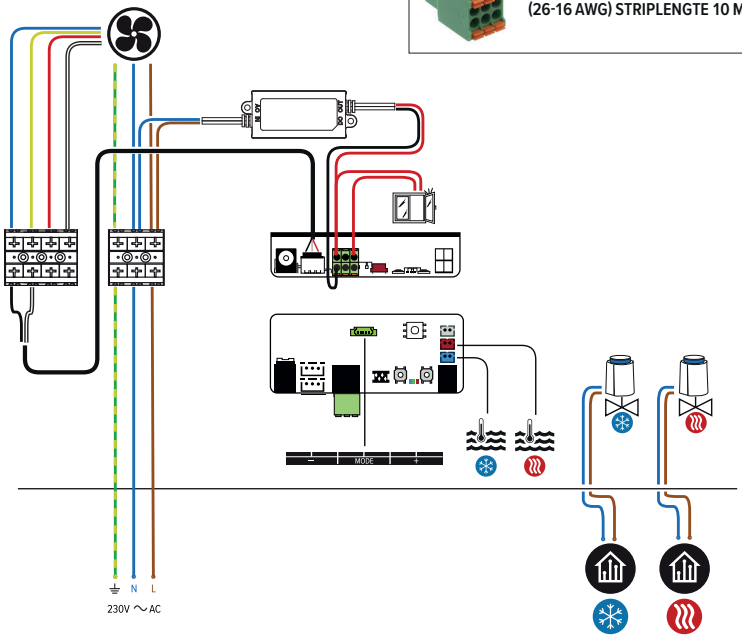

NL

4.3. 24 VDC ELEKTRISCHE AANSLUITING

Maximale kabellengte in functie van het aantal toestellen bij een spanningsverlies van 5%.

	kabellengte (M) >	10	20	30	40	50	60
	Ø	# Briza					
L55 (42W)	Ø 1.5 mm²	255	127	85	63	51	42
	Ø 2.5 mm²	425	212	141	106	85	70
L75 (47W)	Ø 1.5 mm²	228	114	76	57	45	38
	Ø 2.5 mm²	380	190	126	95	76	63
L95 (52W)	Ø 1.5 mm²	206	103	68	51	41	34
	Ø 2.5 mm²	343	171	114	85	68	57
L125 (89W)	Ø 1.5 mm²	120	60	40	30	24	20
	Ø 2.5 mm²	200	100	66	50	40	33
L155 (95W)	Ø 1.5 mm²	112	56	37	28	22	18
	Ø 2.5 mm²	188	94	62	47	37	31
L190 (132W)	Ø 1.5 mm²	81	40	27	20	16	13
	Ø 2.5 mm²	135	67	45	33	27	22

	kabellengte (M) >	10	20	30	40	50	60	70	80	90	100
	Ø	# Briza									
L75 (178W)	Ø 1.5 mm²	60	30	20	15	12	10	8	7	6	
	Ø 2.5 mm²	100	50	33	25	20	16	14	12	11	10
L95 (173W)	Ø 1.5 mm²	61	30	20	15	12	10	8	7	6	
	Ø 2.5 mm²	103	51	34	25	20	17	14	12	11	10
L125 (173W)	Ø 1.5 mm²	61	30	20	15	12	10	8	7	6	
	Ø 2.5 mm²	103	51	34	25	20	17	14	12	11	10
L155 (351W)	Ø 1.5 mm²	30	15	10	7	6	5	4	3		
	Ø 2.5 mm²	50	25	16	12	10	8	7	6	5	
L190 (346W)	Ø 1.5 mm²	30	15	10	7	6	5	4	3		
	Ø 2.5 mm²	51	25	17	12	10	8	7	6	5	

5. INSTALLATIE

OPGELET! Het toestel moet worden geïnstalleerd door een erkend installateur in overeenstemming met deze handleiding en de nationaal en lokaal geldende bouw- en veiligheidsvoorschriften. Onjuiste installatie kan leiden tot productstoringen, verminderde prestaties, trillingen of een hoger geluidsniveau.

Om een optimale werking van de inbouw convector te garanderen en eenvoudig onderhoud uit te kunnen voeren, is het van essentieel belang om een inspectieluik te voorzien in de installatie. Dit inspectieluik biedt toegang tot de belangrijkste componenten, zoals de motoren en de warmtewisselaars, die na verloop van tijd onderhoud of vervanging kunnen vereisen. Zorg ervoor dat het inspectieluik ruim genoeg is om alle benodigde handelingen eenvoudig uit te voeren. De exacte positie en afmetingen van het luik dienen te worden afgestemd op de installatieplaats en de toegankelijkheid van de interne componenten.

Gebruik steeds de hoofdschakelaar om het stroomnet spanningsloos te maken

NL

01

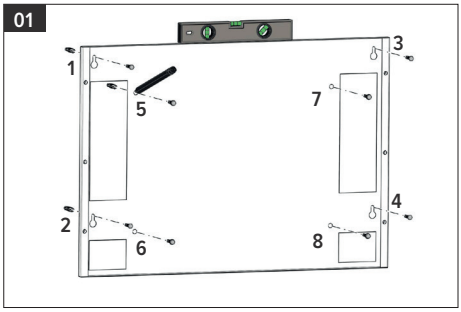

Markeer en boor de bevestigingsgaten van de achterplaat en het toestel (1-8).

⚠ Zorg ervoor dat de muur vlak is en voldoende draagvermogen heeft! Het type wand bepaalt welk type schroef of plug moet worden gebruikt.

⚠ Vanaf model 06: 2 extra boorgaten!

02

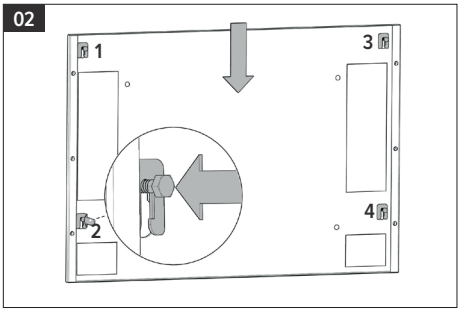

1. Plaats de schroeven van de achterplaat (1-4) en laat ze 1cm uitsteken.
2. Plaats de achterplaat.
3. Draai de schroeven vast.

⚠ Vanaf model 06: 2 extra boorgaten!

03

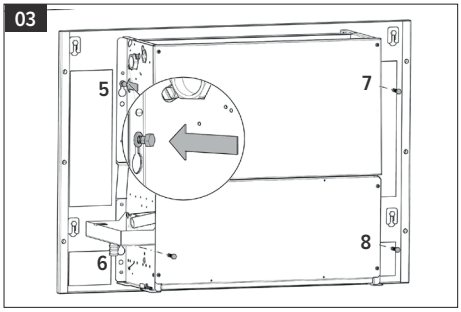

1. Plaats de schroeven van het apparaat (5-8) en laat ze 1 cm uitsteken.
2. Plaats het toestel in de juiste positie
3. Draai de schroeven vast.

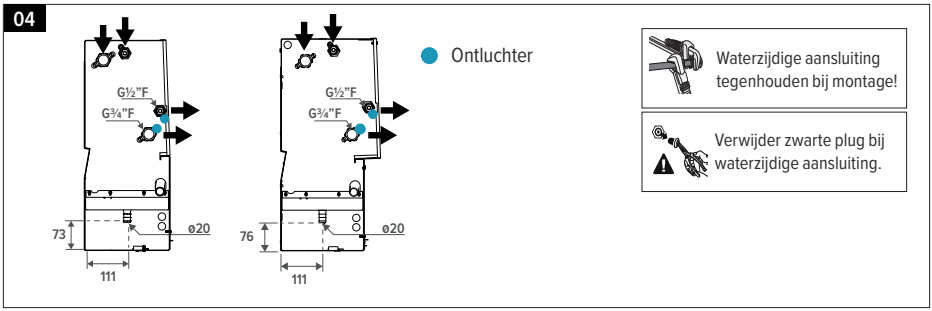

Sluit het toestel aan met behulp van de aangegeven inlaat- /uitlaataansluitingen op het waterzijdig systeem. Zorg dat de aansluitingen luchtdicht zijn, gebruik hiervoor een afdichtmiddel. De warmtewisselaar is voorzien van een ontluchter.

Installeer de condensafvoer.

⚠ Zorg ervoor dat het condensatiewater vlot afgevoerd wordt. Houd de condensafvoer zuiver en verwijder obstakels die de normale waterafvoer kunnen beletten.

⚠ De warmtewisselaar kan gedeeltelijk worden afgetapt; voor een volledige drainage, raden we aan om lucht in de warmtewisselaar te blazen.

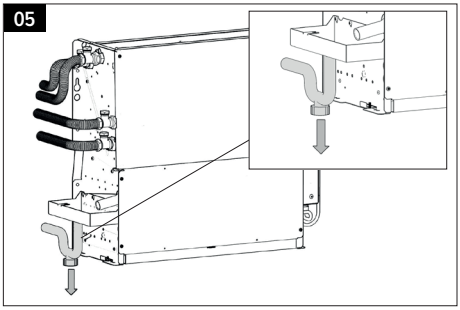

Het condensafvoersysteem moet worden uitgevoerd met een sifon om geurtjes te voorkomen. De sifon kan zich op het toestel of op de uiteindelijke condensaat aansluiting (stroomafwaarts vanaf de condensopvang) bevinden. Giet water in de condensopvang en controleer of deze normaal leeg loopt. Zo niet, controleer de afloophoek.

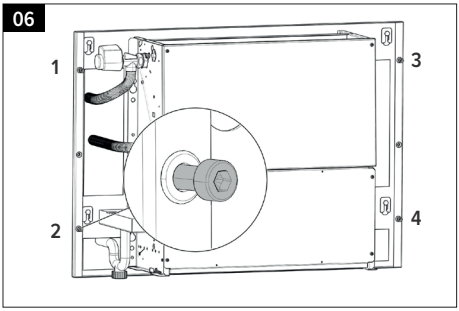

Plaats de steunbouten in de achterplaat.

⚠ Laat de bouten 1 cm uitsteken.

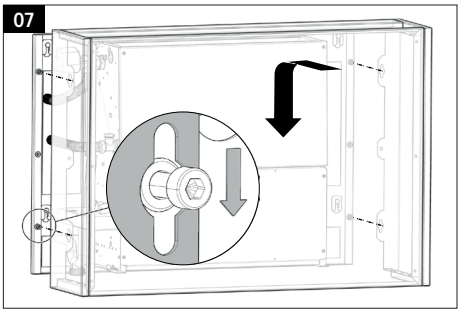

1. Monteer de behuizing. Zorg ervoor dat de bevestigingsgaten in lijn liggen met de steunbouten.
2. Fixeer de behuizing door de steunbouten vast te draaien.

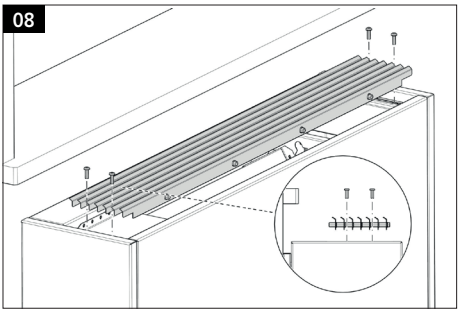

Plaats het rooster. Bevestig de schroeven in de bevestigingsgaten.

⚠ De lucht wordt het best naar de muur geblazen.

5.1. SPECIAAL ONDERHOUD: VERVANGEN VAN DE FILTER

LENGTE	550	750	950	1250	1550	1900
CODE	8721.401	8721.402	8721.403	8721.404	8721.405	8721.406

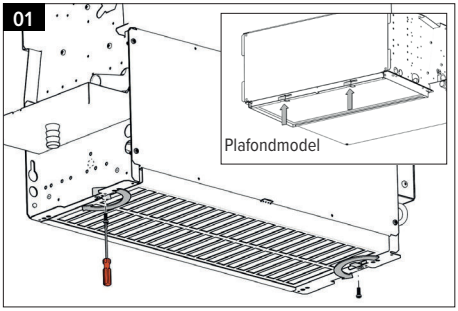

Verwijder de schroef en draai de vergrendelingen, aan de zijkant van het toestel, open.

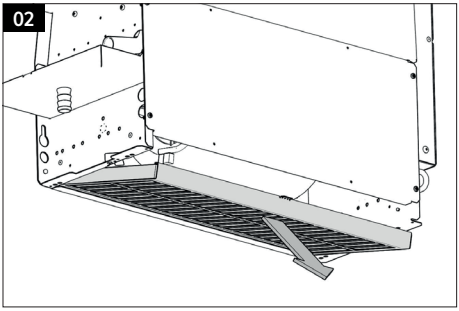

Haal de filter uit het toestel.

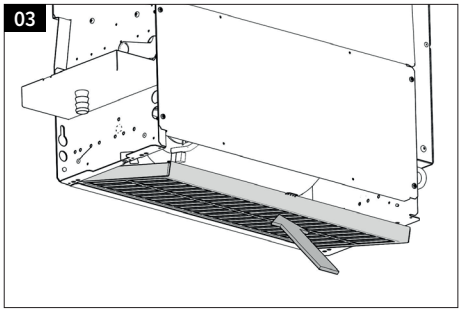

Plaats de nieuwe filter in het toestel.

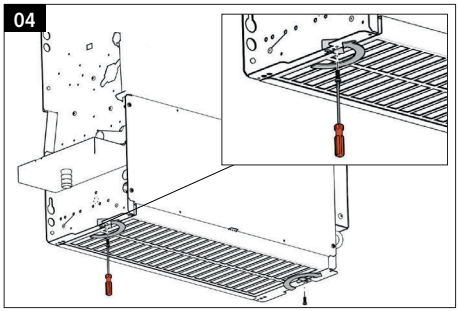

Draai de vergrendeling, aan de zijkant van het toestel, dicht en plaats de schroef terug.

NL

5.2. SPECIAAL ONDERHOUD: VERVANGEN VAN VENTILATOR

Indien de elektromotor van de ventilator defect is, moet de volledige ventilatoreenheid vervangen worden.

Gebruik steeds de hoofdschakelaar om het stroomnet spanningsloos te maken!

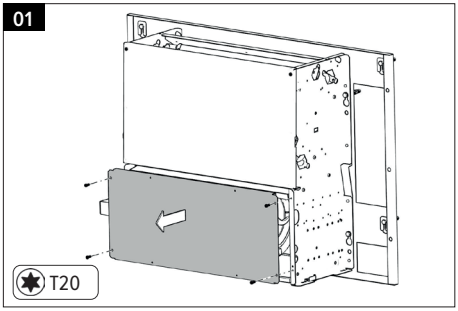

Schroef de 4 schroeven van het onderste voorpaneel los en verwijder dit paneel.

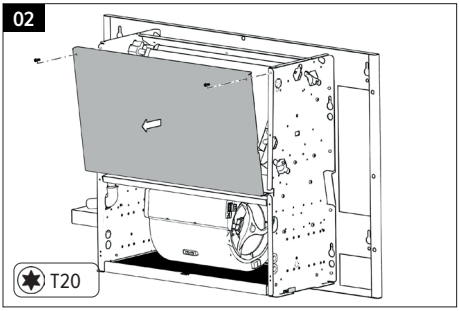

Verwijder de 2 schroeven van het bovenste voorpaneel en haal dit er af.

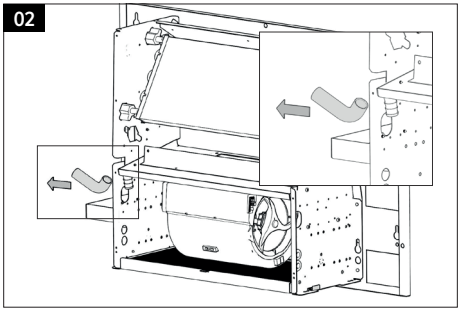

Maak het kleine rubberen pijpje van de condensafvoer los.

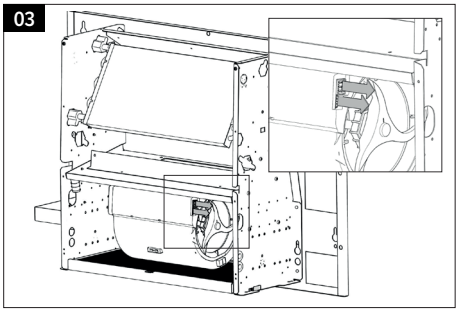

Maak de elektrisciteitskabel van de motor/ventilator los.

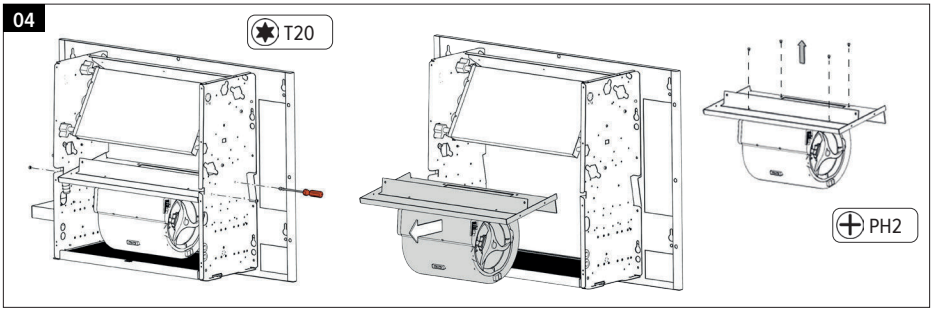

Verwijder de 4 schroeven waarmee de ventilatorplaat in het toestel gemonteerd is.
Haal de motor van de plaat door 4 schroeven los te maken.is.

05 Volg instructies in omgekeerde volgorde om de nieuwe ventilator/motor te monteren.

5.3. SPECIAAL ONDERHOUD: VERVANGEN VAN DE WARMTEWISSELAAR

Gebruik steeds de hoofdschakelaar om het stroomnet spanningsloos te maken!

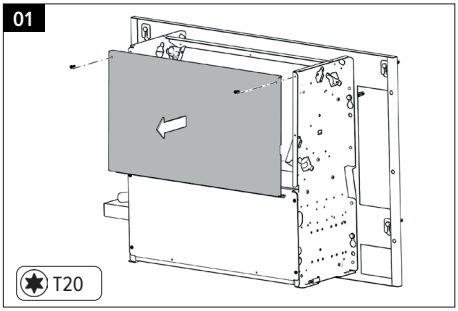

Verwijder de 2 schroeven van het bovenste voorpaneel en haal dit er af.

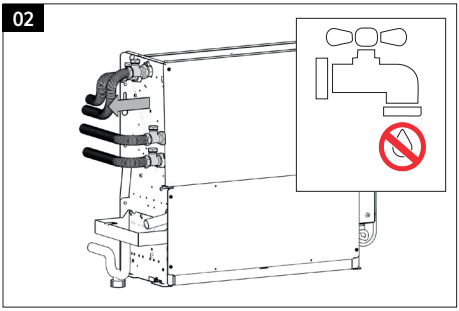

Sluit de aanvoer en retour van het water af.
Ontkoppel de warmtewisselaar.

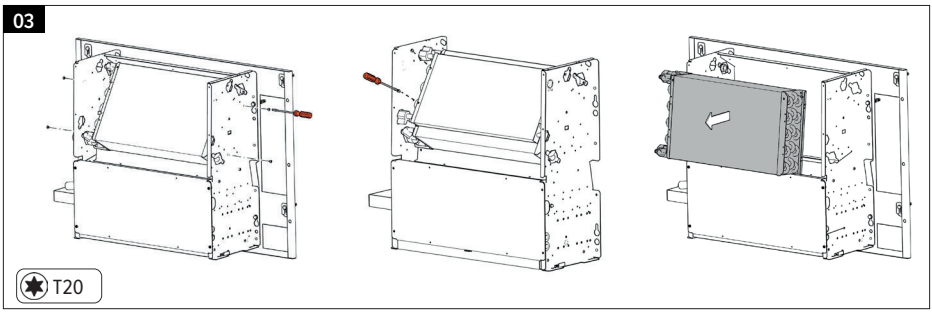

2-pijps: verwijder de 4 schroeven, aan de zijkant, waarmee de warmtewisselaar in het toestel gemonteerd is.
4-pijps: verwijder de 4 schroeven waarmee de warmtewisselaar aan het toestel is gemonteerd.

04 Volg instructies in omgekeerde volgorde om de nieuwe warmtewisselaar te monteren.

NL

6. BEDIENING

– **Toestel inschakelen**: Houd [**Mode**] 10 seconden ingedrukt tot alle LEDs aan zijn.

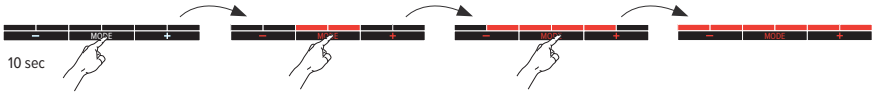

– **Mode**:

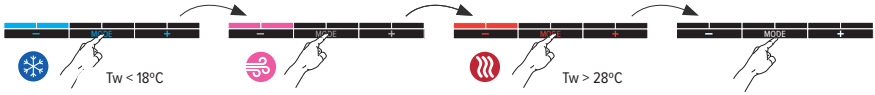

– **Snelheid:**

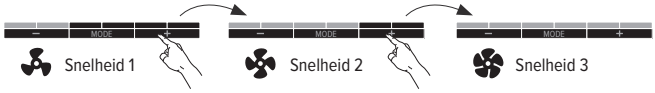

– :**Permanent off**: Alle functies zijn uitgeschakeld tot de gebruiker het toestel aanzet via het bedieningspaneel. Houd [**Mode**] ingedrukt tot alle LEDs uit zijn.

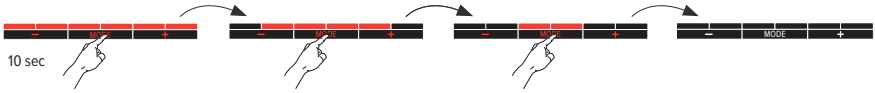

6.1. MELDINGEN

⚠ Blauwe LEDs knipperen: watertemperatuur te warm om te koelen
Rode LEDs knipperen: watertemperatuur te laag om te verwarmen

Foutcodes Bedieningspaneel

LED knippert snel in de kleur van de ingestelde mode.

controleer de watertemperatuursensor

controleer de kamertemperatuursensor

LEDs knipperen in patroon in modekleur
Enkel indien het raamcontact is aangesloten en ingeschakeld: raamcontact staat open.

6.1.1. Soft reset

Als het apparaat niet reageert zoals verwacht, kun je een soft reset uitvoeren. Hierdoor worden alle gemeten en berekende waarden in de controller gereset en wordt het apparaat opnieuw opgestart. De aangepaste instellingen blijven behouden.

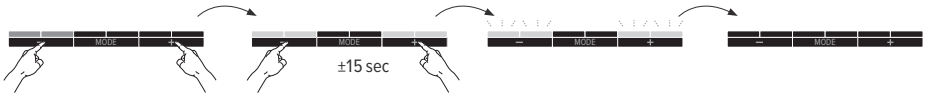

1. Zet het apparaat in een willekeurige modus.
2. Houd de [-] en [+] gelijktijdig ingedrukt totdat de eerste 2 en de laatste 2 LED's beginnen te knipperen.
3. Laat de [-] en [+] los.
4. De oranje, blauwe en groene lichten gaan achtereenvolgens aan, het apparaat wordt gereset en opnieuw opgestart.

7. INSTELLINGEN VIA BEDIENINGSPANEEL

7.1. WATERTEMPERATUUR AANPASSEN

Dit toestel staat standaard ingesteld op condenserend koelen. Indien u enkel niet-condenserend wenst te koelen, dient u de watertemperatuurinstelling aan te passen naar 24°C.

Instellen maximale watertemperatuur koelen
Door de maximale temperatuur lager in te stellen, zal het toestel later starten. Indien de maximale watertemperatuur hoger wordt ingesteld, zal het toestel sneller starten.

1. Zet het toestel in koelmode

Instellen minimale watertemperatuur verwarmen
Door de minimale temperatuur hoger in te stellen, zal het toestel later starten. Indien de minimale watertemperatuur lager wordt ingesteld, zal het toestel sneller starten.
⚠ Indien u een warmtepomp heeft, is het misschien nodig om de minimale watertemperatuur wat lager te zetten.

1. Zet het toestel in verwarmingsmode

2. Houd de knoppen [**Mode**] en [+] tegelijkertijd ingedrukt tot de 4 laatste LEDs knipperen.

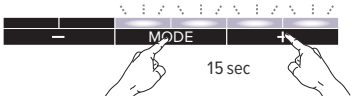

NL

3. Druk kort op [-] of [+] om de ingestelde temperatuur aan te passen.

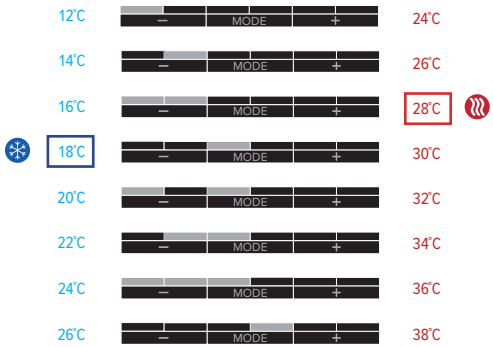

/ standaard fabrieksinstelling watertemperatuur

4. Na 30 seconden wordt dit automatisch opgeslagen en gaat het toestel terug naar de gekozen mode.

7.2. SNELHEID AANPASSEN

1. Zet het toestel in de mode die u wilt aanpassen: koelen / Breeze / Verwarmen
2. Zet het toestel in de snelheid die u wilt aanpassen: - -
3. Houd [**Mode**] en [-] tegelijkertijd ingedrukt tot de 4 eerste LEDs knipperen.

4. Druk kort op [-] of [+] om de ingestelde snelheid aan te passen.

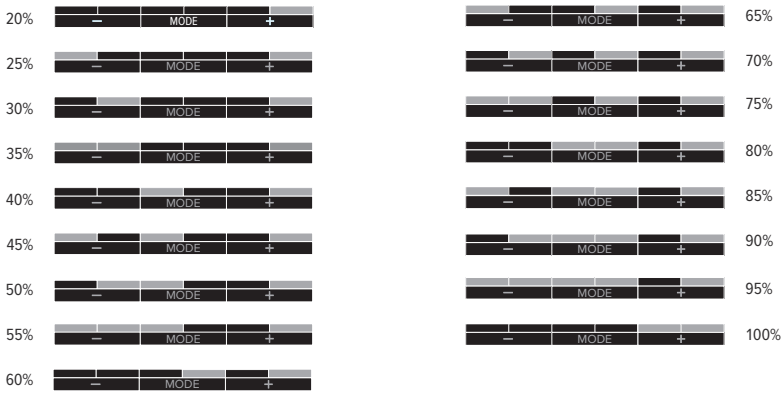

5. Na 30 seconden wordt dit automatisch opgeslagen en gaat het toestel terug naar de gekozen mode.

7.3. IN-/UITSCHAKELEN RAAMCONTACT

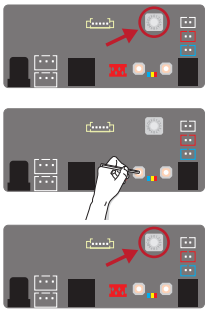

1. Onthoud de stand waarop de rotary-switch origineel is ingesteld
2. Draai de rotary-switch naar stand ‘0’
3. De 3 LEDS (rood, groen en blauw) op de JDPC knipperen
4. Houd de ‘-‘ knop ingedrukt tot de blauwe of de rode LED oplicht
5. De instelling voor het raamcontact is gewijzigd
   – blauwe LED: raamcontact is uitgeschakeld
   – rode LED: raamcontact is ingeschakeld
6. Herhaal de stappen tot het gewenste resultaat is bereikt.
7. Draai de rotary-switch terug naar de origineel ingestelde stand

NL

7.4. TERUG NAAR FABRIEKSINSTELLING

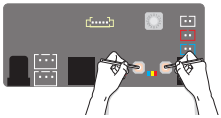

1. Maak het toestel spanningsloos.
2. Houd [-] en [+] ingedrukt terwijl u het terug onder spanning zet. De blauwe LED gaat aan, gevolgd door de groene LED (na 2 sec.) en de rode LED (na 4 sec.). Laat de knoppen los zodra alle LEDs knipperen.
3. De controller keert terug naar de fabrieksinstellingen; alle LED lampjes zullen 8 seconden knipperen.

8. GARANTIE

1. De waarborg is slechts geldig bij normaal gebruik van het toestel, door de eerste eigenaar en mits geïnstalleerd te zijn volgens de normen en voorwaarden voorzien in de handleiding en volgens de regels van een goed vakmanschap
2. De waarborg slaat alleen op het toestel of onderdelen van het toestel. Jaga heeft de keuze tussen het vervangen of het herstellen van het toestel of de defecte onderdelen. Bij wijzigingen aangebracht aan het model, heeft Jaga het recht gelijkwaardige doch niet identieke onderdelen of toestellen te leveren. In de gevallen waarin de waarborg kan ingeroepen worden, verleent Jaga gedurende de eerste zes maanden na levering een supplementaire waarborg voor alle kosten van verplaatsing en herstelling
3. De waarborg wordt verstrekt gedurende de periode(s) zoals vermeld in dit garantiebewijs. De vervanging of herstelling verlengt in geen geval de oorspronkelijke waarborgperiode
4. Er wordt geen waarborg verleend op toestellen of onderdelen waarop de informatie omtrent type en serienummer ontbreken, of waarvan de fabricatienummers verwijderd of gewijzigd werden. Hetzelfde geldt voor toestellen die hersteld of veranderd werden door personen die daartoe door Jaga niet gemachtigd zijn
5. Voor schade welke voortkomt uit de plaatsing van het toestel, uit de aansluitingen, zowel waterzijdige als elektrische, uit defecte elektrische installaties, uit het gebruik van spanning die afwijkt van de normale spanning voorzien voor de werking van het toestel (idem voor waterzijdige druk), uit defecten te wijten aan fouten in omringende apparatuur etc. verleent Jaga geen enkele waarborg. Er wordt evenmin garantie verleend in geval van gebruik van niet geschikte aansluitstukken. Onze verwarmingslichamen worden in geen geval gegarandeerd, indien ze worden verwarmd door industriewater, stoom of water dat chemische producten of grote hoeveelheden zuurstof bevat. De kwaliteit van het systeemwater moet voldoen aan de richtlijn VDI 2035-2. De koper verplicht er zich toe om bouwstof en vocht, ter vermijding van schade aan het toestel, te vermijden. Dit houdt in dat als er nog werkzaamheden dienen te gebeuren in de ruimte waar de toestellen zijn geplaatst, het de verantwoordelijkheid is van de klant deze geplaatste toestellen volledig stofvrij af te dekken. De waarborg vervalt ook wanneer de verwarmingslichamen geplaatst worden in een agressieve atmosferische omgeving (amoniak, bijtende stoffen, enz.). In deze omstandigheden moet de koper zich wenden tot de schadeveroorzaker. De plaatsing van gelakte radiatoren is evenmin toegelaten in vochtige ruimtes.
6. Jaga wijst elke verantwoordelijkheid en garantie van de hand door defecten welke ontstaan door verkeerde behandeling en/of gebruik van een toestel, onvoldoende of verkeerd onderhoud, val van het toestel of transport zonder de nodige voorzorgsmaatregelen. Hetzelfde geldt voor toestellen die zo ingebouwd zijn dat ze niet eenvoudig bereikbaar zijn
7. In alle gevallen waar de waarborg geldt maar waar de levering meer dan 6 maanden verstreken is, en in alle andere gevallen worden de verplaatsingskosten en de werkuren aangerekend volgens schalen welke door Jaga vastgesteld zijn. De klanten kunnen deze schalen voorafgaand opvragen, hetzij bij de verkoopsadministratie hetzij bij de technicus, die zich voor de herstelling ter plaatse aanbiedt
8. Elke tussenkomst van Jaga die niet onder de garantiebepalingen valt, dient contant betaald te worden aan de technicus van de dienst-na-verkoop
9. De waarborg vangt aan vanaf de facturatiedatum. Bij ontbreken van een factuur geldt het serienummer of de productiedatum
10. Bij betwistingen zijn enkel de rechtbanken van het gerechtelijk arrondissement Hasselt bevoegd. Deze zal het Belgische recht toepassen, zelfs in geval van verkoop aan onderdanen van andere EU-lidstaten, dan wel aan deze niet behorend tot de EU

TABLE DES MATIÈRES

1. APERÇU 22
2. BRIZA 22 23
2.1. DIMENSIONS 23
3. BRIZA 26 25
3.1. DIMENSIONS 25
4. RACCORDEMENT ÉLECTRIQUE 26
4.1. DPC.BR2523 (2P) 27
4.2. DPC.BR2543 (4P) 27
4.3. 24 VDC RACCORDEMENT ÉLECTRIQUE 28
5. INSTALLATION 29
5.1. ENTRETIEN SPÉCIAL: REMPLACER LE FILTRE 31
5.2. ENTRETIEN SPÉCIAL: REMPLACEMENT DU VENTILATEUR 32
5.3. ENTRETIEN SPÉCIAL: REMPLACEMENT DE L'ÉCHANGEUR DE CHALEUR 33
6. COMMANDE 34
6.1. MENTIONS 34
7. RÉGLAGES VIA LE PANNEAU DE COMMANDE 35
7.1. ADAPTER LA TEMPÉRATURE DE L'EAU 35
7.2. RÉGLAGE DE LA VITESSE 36
7.3. MARCHE/ARRÊT CONTACT DE FENÊTRE 37
7.4. RETOUR AUX RÉGLAGES D'USINE 37
8. GARANTIE 38

FR

INFO IMPORTANTE

Lisez ce manuel attentivement pour une installation correcte du produit. Seul le respect total de ce manuel peut éviter les erreurs et assurer un bon fonctionnement. Le non-respect des règles de sécurité, des conditions de montage, des instructions, des avertissements et des remarques figurant dans ce document peut entraîner des blessures corporelles ou endommager l'appareil. Veuillez conserver ces instructions.

Cet appareil peut être utilisé par des enfants âgés de 8 ans et plus, ainsi que par des personnes ayant des capacités physiques, sensorielles ou mentales réduites, ou un manque d'expérience et de connaissances, à condition qu'elles soient surveillées ou qu'elles aient reçu des instructions concernant l'utilisation de l'appareil de manière sécurisée et qu'elles comprennent les dangers impliqués.

La garantie tombe en cas de:

– Fautes ou dommages occasionnés par le non-respect des instructions de montage, de nettoyage ou d'utilisation du fabrikant.
– Une utilisation et/ou traitement incorrect(e), inapproprié(e) et/ou irresponsable de l'appareil.
– Réparations incorrectes ou incompétentes et pannes dues à des facteurs externes.
– À des réparations effectuées soi-même à l'appareil.
– appareils montés de telle manière qu'ils ne sont pas aisément accessibles.

Cet appareil est soumis aux conditions générales de garantie de Jaga NV.

Pour des informations générales sur la sécurité, voir: https://jaga.com/befr/stipulations/

1. APERÇU

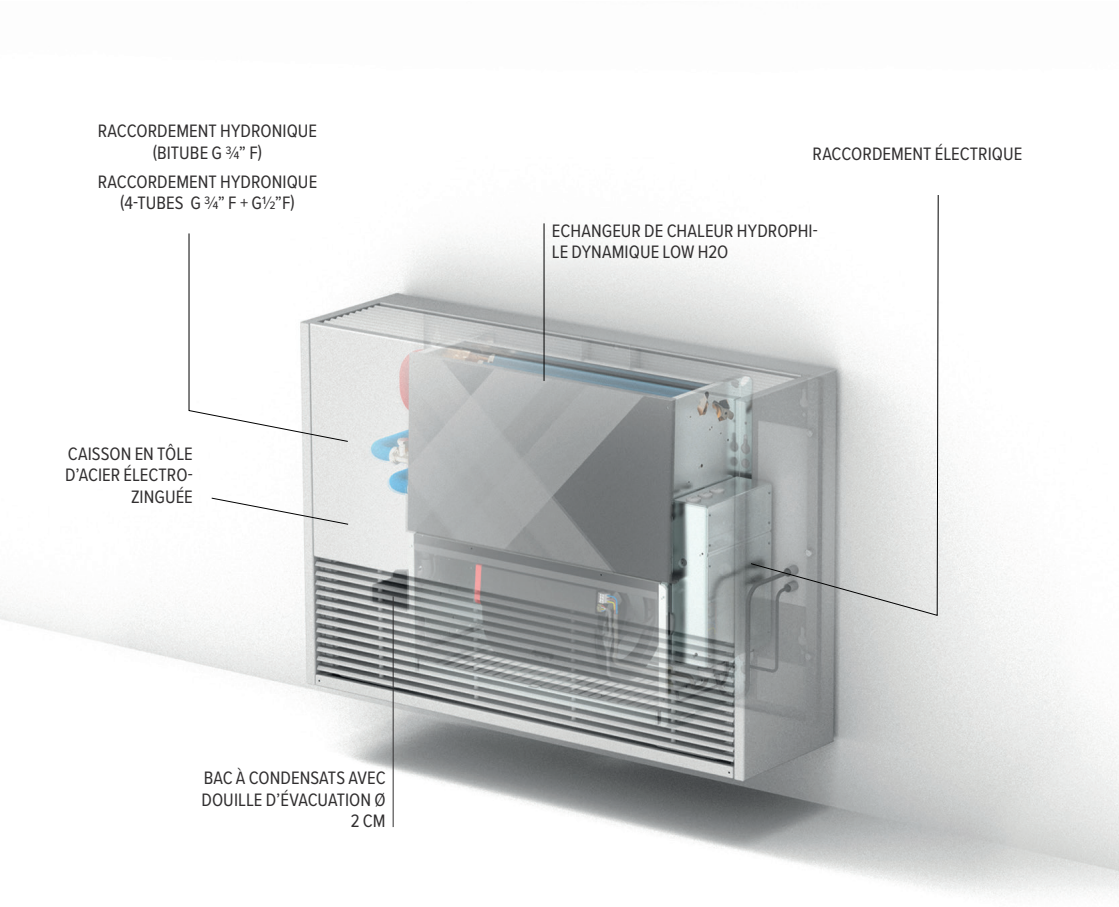
RACCORDEMENT HYDRONIQUE (BITUBE G ¾" F)
RACCORDEMENT HYDRONIQUE (4-TUBES G ¾" F + G½"F)
ECHANGEUR DE CHALEUR HYDROPHILE DYNAMIQUE LOW H2O
RACCORDEMENT ÉLECTRIQUE
CAISSON EN TÔLE D'ACIER ÉLECTRO-ZINGUÉE
BAC À CONDENSATS AVEC DOUILLE D'ÉVACUATION Ø 2 CM

2. BRIZA 22

2.1. DIMENSIONS

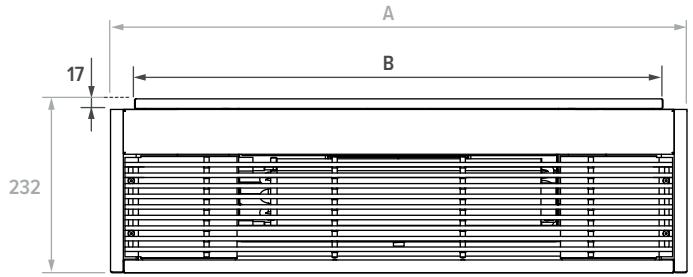

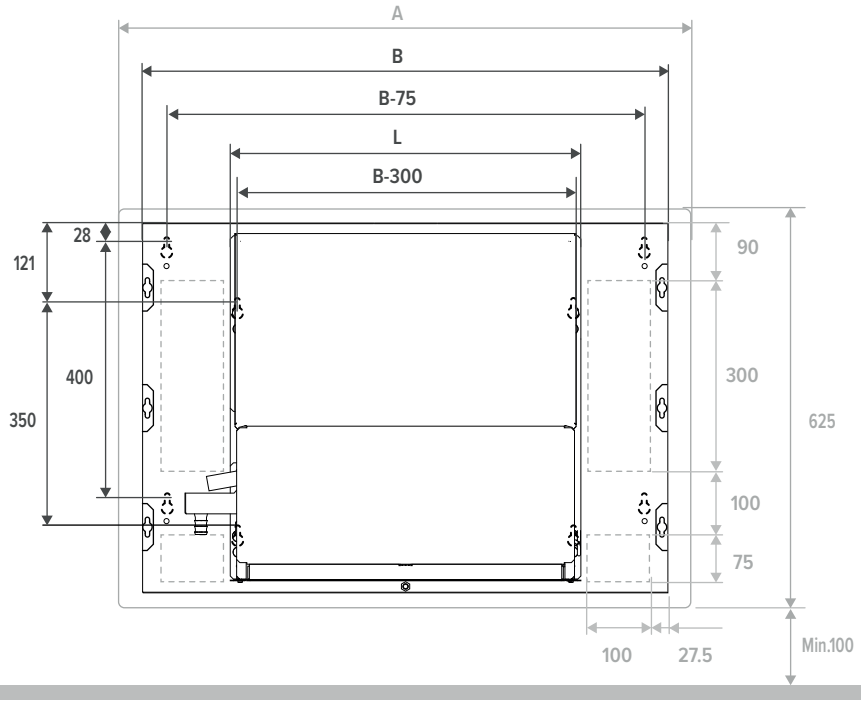

L		550*	750	950	1250	1550	1900
CAISSON	A	900	1100	1300	1600	1900	2250
PLAQUE ARRIÈRE	B	825	1025	1225	1525	1825	2175

* Non disponible en HP

FR

2.1.1. raccordement hydronique

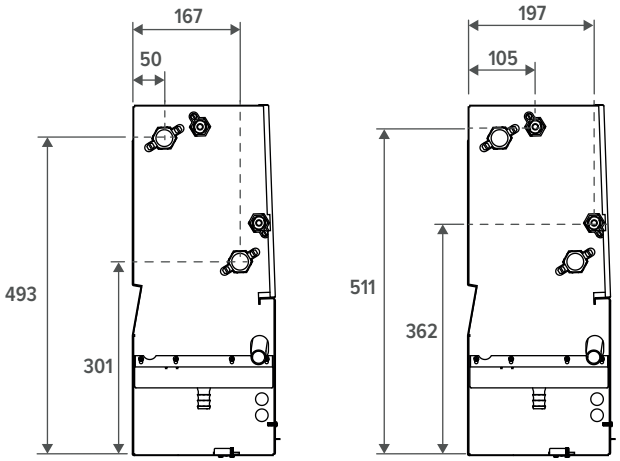

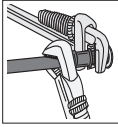

Ne pas procéder au raccordement hydronique pendant le montage.

Enlevez le bouchon noir au niveau du raccordement hydronique.

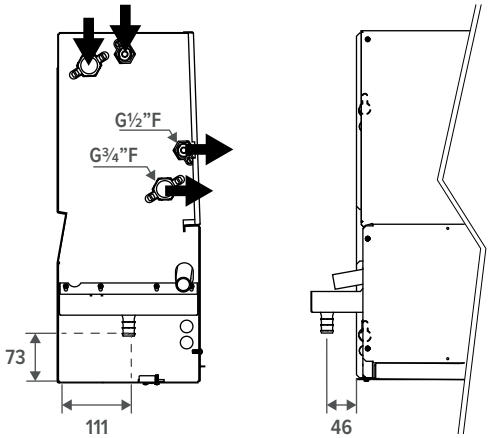

3. BRIZA 26

3.1. DIMENSIONS

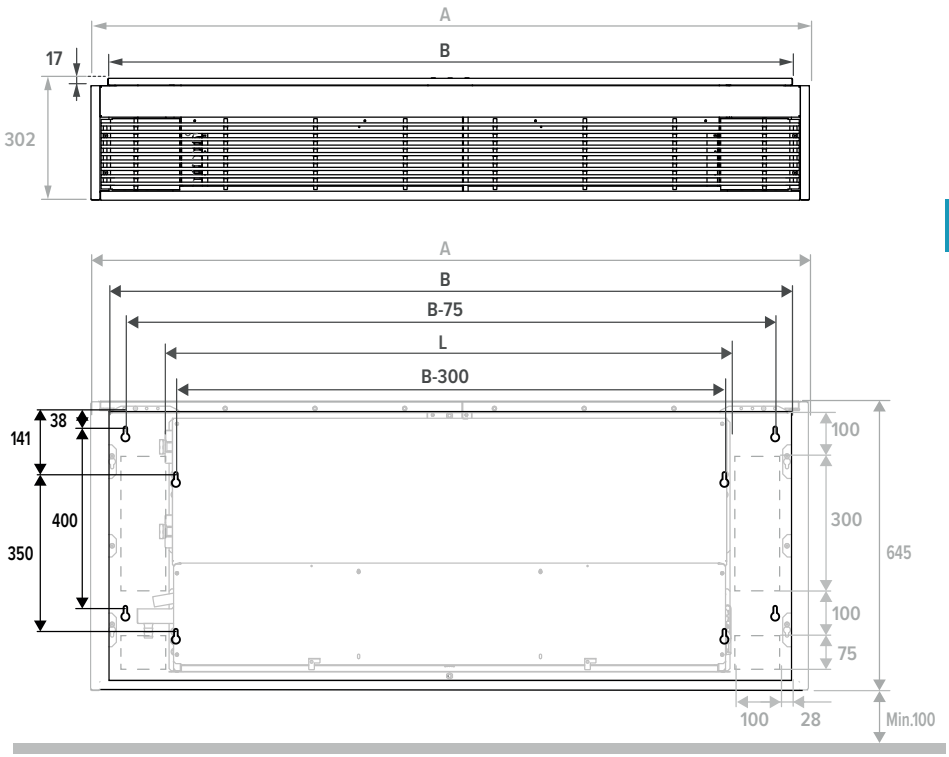

Dimensions en mm

L	1250	1550	1900
HAUTEUR	565	565	565
LARGEUR	269	269	269
LONGUEUR	1321	1621	1971
A	1600	1900	2250
B	1525	1825	2175

FR

3.1.1. raccordement hydronique

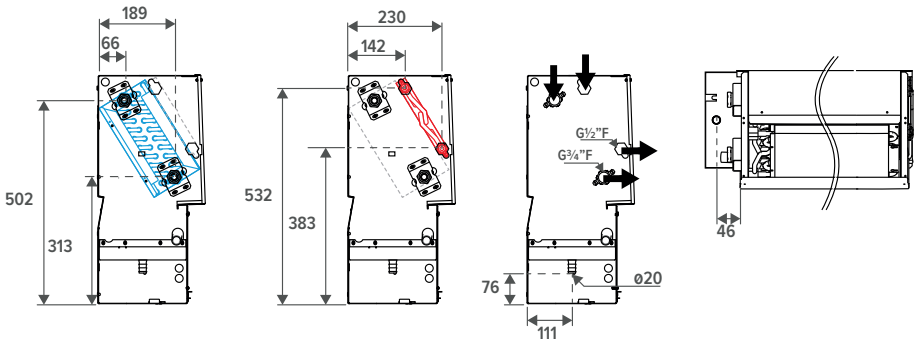

Enlevez le bouchon noir au niveau du raccordement hydronique.

Ne pas procéder au raccordement hydronique pendant le montage.

4. RACCORDEMENT ÉLECTRIQUE

– Toujours installer dans un endroit protégé et à proximité de l'unité, un interrupteur automatique général à courbe de retardement, ayant une portée et un pouvoir d'interruption appropriés et avec une distance minimale d'ouverture entre les contacts de 3 mm.
– La mise à la terre de l'unité est obligatoire conformément aux normes en vigueur et garantit la sécurité de l'utilisateur durant le fonctionnement de l'appareil.
– Vérifiez que la tension et la fréquence de l'installation électrique correspondent à 230 V (±10 %) monophasé à 50 Hz; que la puissance installée disponible est suffisante pour le fonctionnement et que les câbles de la ligne d'alimentation ont une section appropriée au courant maximum requis.
– S'assurer que l'installation électrique d'alimentation est conforme aux normes nationales de sécurité en vigueur.
– Si l'appareil est monté sur une surface métallique, le raccord à la terre doit être installé conformément aux règlements locaux. La prise de terre doit être plus longue que les autres conduites de manière à ce qu'elle reste branchée au cas où les autres se détacheraient du bloc de connexion.

L'utilisateur choisit manuellement le mode souhaité via le panneau de commande.
L'appareil présente trois vitesses de fonctionnement.
L'appareil démarre à la dernière vitesse sélectionnée (1, 2 ou 3) dès que la température de l'eau définie est atteinte.

Le mode breeze est activé et désactivé manuellement, quelle que soit la température de l'eau.

Tw > 28°C Tw < 18°C Tw <= /

Optionelle:

En cas de demande de chaleur ou de froid, un système BMS/Domotique ouvre la vanne thermoélectrique.

4.1. DPC.BR2523 (2P)

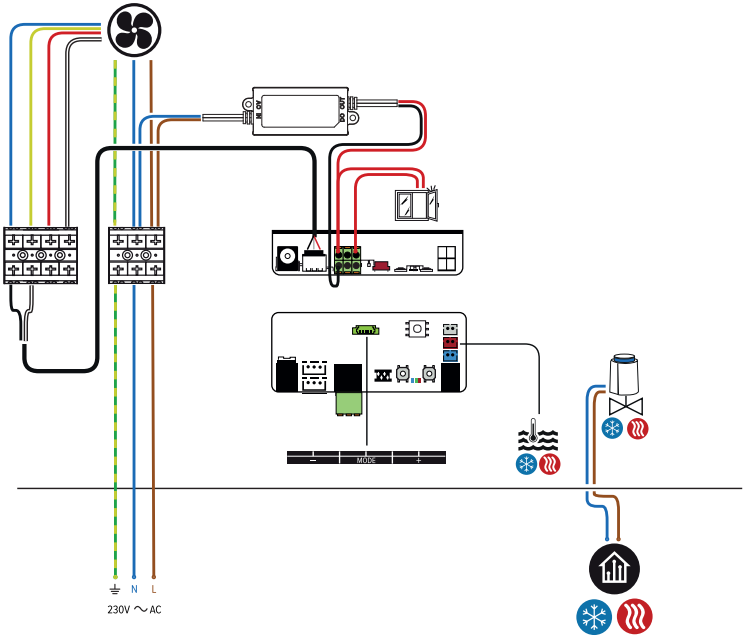

4.2. DPC.BR2543 (4P)

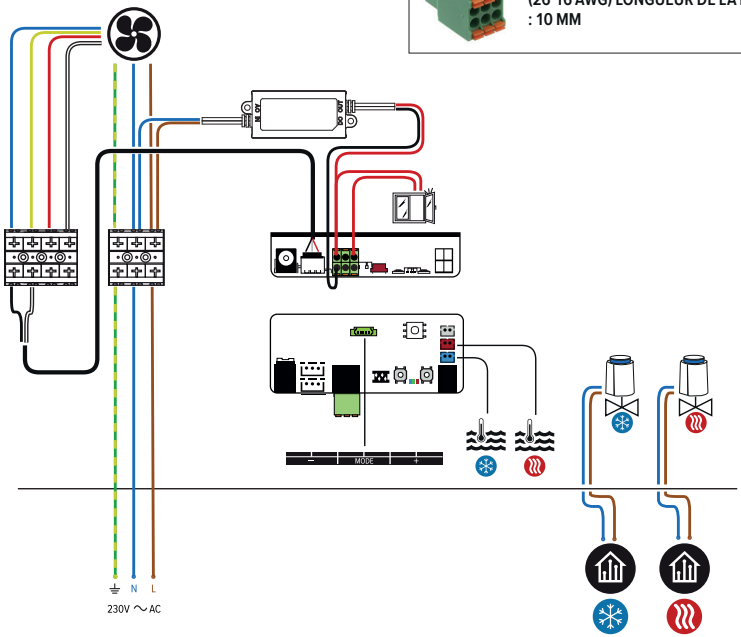

FR

4.3. 24 VDC RACCORDEMENT ÉLECTRIQUE

Longueur de câble maximale en fonction du nombre d'appareils avec une chûte de tension de 5%.

longueur du câble (M) >		10	20	30	40	50	60
	Ø	# Briza					
L55 (42W)	Ø 1.5 mm²	255	127	85	63	51	42
	Ø 2.5 mm²	425	212	141	106	85	70
L75 (47W)	Ø 1.5 mm²	228	114	76	57	45	38
	Ø 2.5 mm²	380	190	126	95	76	63
L95 (52W)	Ø 1.5 mm²	206	103	68	51	41	34
	Ø 2.5 mm²	343	171	114	85	68	57
L125 (89W)	Ø 1.5 mm²	120	60	40	30	24	20
	Ø 2.5 mm²	200	100	66	50	40	33
L155 (95W)	Ø 1.5 mm²	112	56	37	28	22	18
	Ø 2.5 mm²	188	94	62	47	37	31
L190 (132W)	Ø 1.5 mm²	81	40	27	20	16	13
	Ø 2.5 mm²	135	67	45	33	27	22

longueur du câble (M) >		10	20	30	40	50	60	70	80	90	100
	Ø	# Briza									
L75 (178W)	Ø 1.5 mm²	60	30	20	15	12	10	8	7	6	
	Ø 2.5 mm²	100	50	33	25	20	16	14	12	11	10
L95 (173W)	Ø 1.5 mm²	61	30	20	15	12	10	8	7	6	
	Ø 2.5 mm²	103	51	34	25	20	17	14	12	11	10
L125 (173W)	Ø 1.5 mm²	61	30	20	15	12	10	8	7	6	
	Ø 2.5 mm²	103	51	34	25	20	17	14	12	11	10
L155 (351W)	Ø 1.5 mm²	30	15	10	7	6	5	4	3		
	Ø 2.5 mm²	50	25	16	12	10	8	7	6	5	
L190 (346W)	Ø 1.5 mm²	30	15	10	7	6	5	4	3		
	Ø 2.5 mm²	51	25	17	12	10	8	7	6	5	

5. INSTALLATION

ATTENTION! L'appareil doit être installé par un installateur agréé conformément aux instructions du manuel et aux prescriptions de construction et de sécurité en vigueur au niveau national et local. Une mauvaise installation peut entraîner des dysfonctionnements, des performances réduites, des vibrations ou un niveau sonore plus élevé.

Pour assurer un fonctionnement optimal du convecteur encastrable et faciliter son entretien, il est essentiel de prévoir une trappe de visite dans l'installation. Cette trappe permet d'accéder aux principaux composants, tels que les moteurs et les échangeurs de chaleur qui, après un certain temps, peuvent nécessiter un entretien ou un remplacement. Veillez à ce que la trappe de visite soit suffisamment spacieuse pour pouvoir effectuer aisément toutes les opérations nécessaires. La position et les dimensions exactes de la trappe doivent être adaptées à l'emplacement de l'installation et à l'accessibilité des composants internes.

Utilisez toujours l'interrupteur principal pour isoler l'unité du secteur

FR

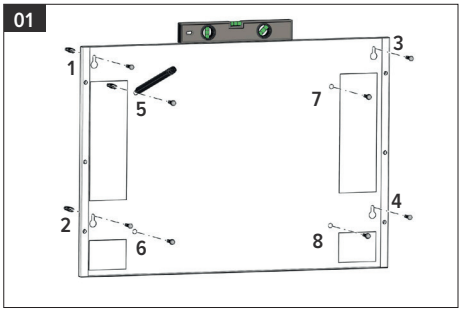

Marquez et forez les trous de fixation pour la plaque arrière et l'appareil (1-8).

Assurez-vous que le mur soit plat et qu'il ait une capacité portante suffisante ! Le type de mur détermine quel type de vis ou de cheville doit être utilisé.

À partir du modèle 06 : 2 trous forés supplémentaires !

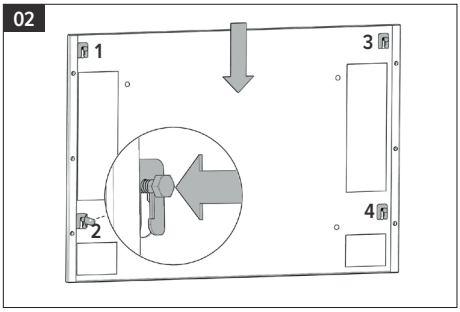

1. Placez les vis de la plaque arrière (1-4) et laissez-les dépasser de 1 cm.
2. Placez la plaque arrière
3. Serrez les vis.

À partir du modèle 06 : 2 trous forés supplémentaires !

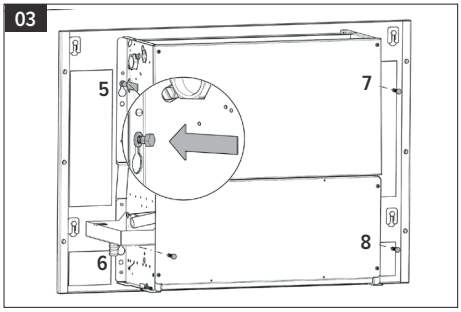

1. Placez les vis de l'appareil (5-8) et laissez-les dépasser de 1 cm.
2. Placez l'appareil dans la bonne position.
3. Serrez les vis.

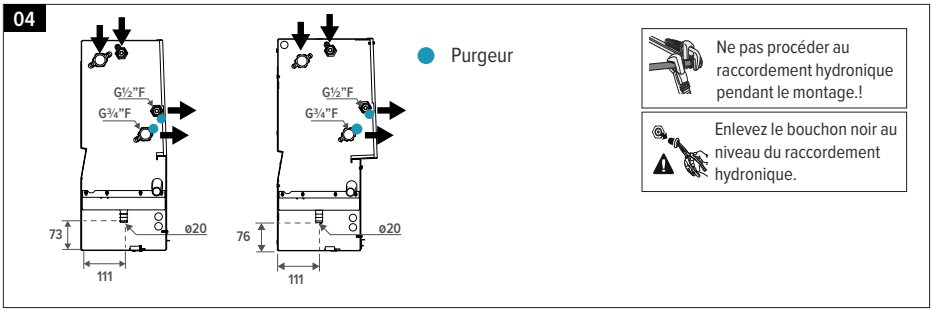

Raccordez l'appareil au système hydronique au moyen des raccords d'alimentation et d'évacuation indiqués. Veillez à ce que les connexions soient hermétiques. Utilisez pour cela un produit d'étanchéité. L'échangeur de chaleur est doté d'un purgeur..

Installez l'évacuation de la condensation.

⚠ Maintenez le drain de condensation propre et enlevez les obstacles qui peuvent empêcher le drainage normal.

⚠ Les batteries à eau peuvent être partiellement drainées; pour leur drainage complet, nous recommandons d'insuffler de l'air à l'intérieur de la batterie.

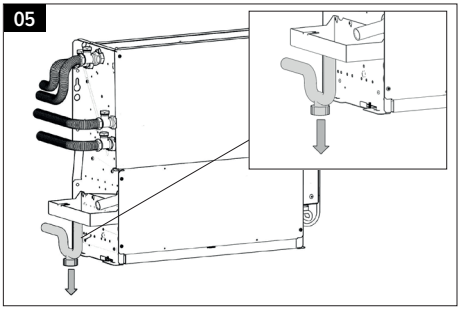

Le système d'évacuation de la condensation doit prévoir un siphon pour éviter les odeurs. Le siphon peut être situé sur l'appareil ou sur le raccordement final des condensats (en aval du piège à condensats). Versez de l'eau dans le piège à condensats et vérifiez qu'elle s'écoule normalement. Si ce n'est pas le cas, vérifiez l'angle d'écoulement.

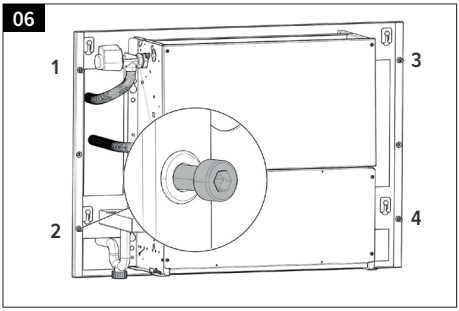

Placez les boulons de support dans la plaque arrière.

⚠ Laissez les boulons dépasser de 1 cm.

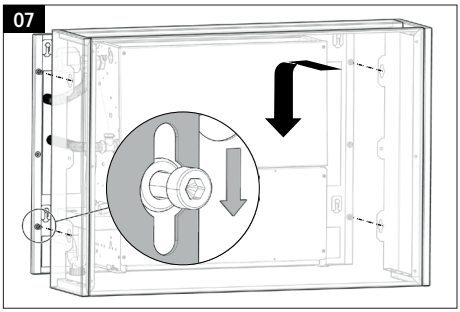

1. Montez le caisson. Assurez-vous que les trous de fixation soient alignés avec les boulons de support.
2. Fixez le caisson en serrant les boulons de support.

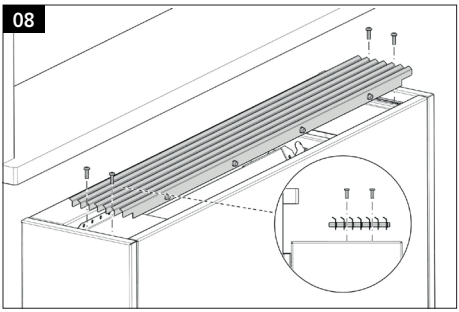

Placer la grille. Serrez les vis dans les trous de fixation.

⚠ L'air est idéalement soufflé vers le mur.

5.1. ENTRETIEN SPÉCIAL: REMPLACER LE FILTRE

LONGUEUR	550	750	950	1250	1550	1900
CODE	8721.401	8721.402	8721.403	8721.404	8721.405	8721.406

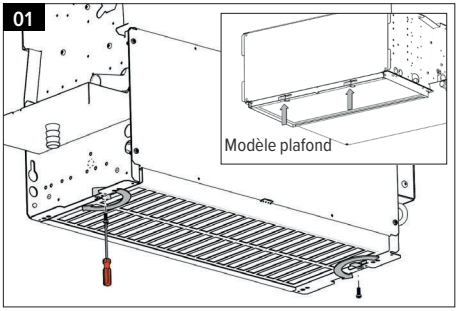

Retirez la vis et ouvrez les verrous sur le côté de l'appareil.

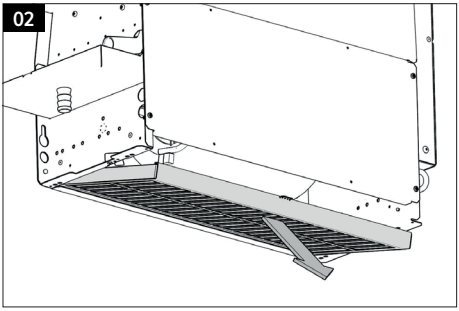

Retirez le filtre de l'appareil.

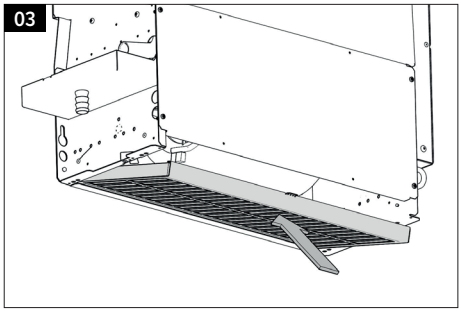

Insérez le nouveau filtre dans l'appareil.

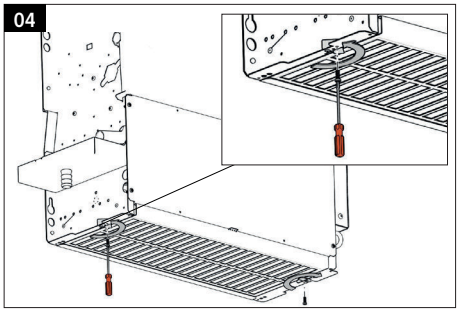

Fermez les verrous sur le côté de l'appareil et replacez la vis.

FR

5.2. ENTRETIEN SPÉCIAL: REMPLACEMENT DU VENTILATEUR

Si le moteur électrique du ventilateur est défectueux, l'ensemble du ventilateur doit être remplacé.

Utilisez toujours l'interrupteur principal pour isoler l'unité du secteur!

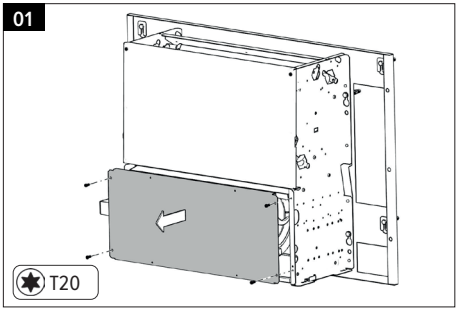

Dévissez les 4 vis du panneau avant inférieur et retirez ce panneau.

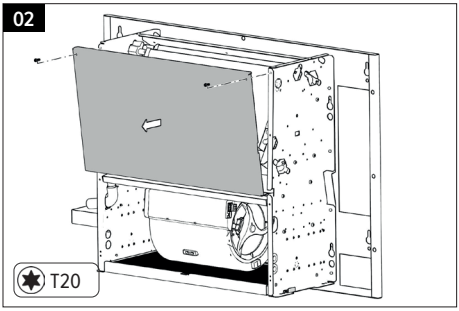

Retirez les 2 vis du panneau avant supérieur et ôtez-le.

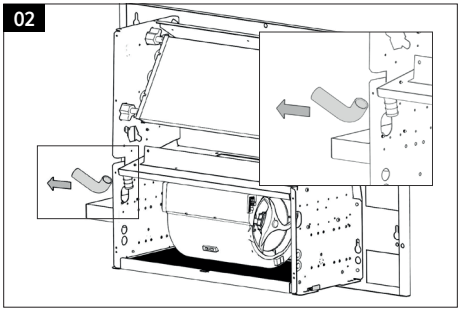

Détachez le petit tuyau en caoutchouc du drain de condensation.

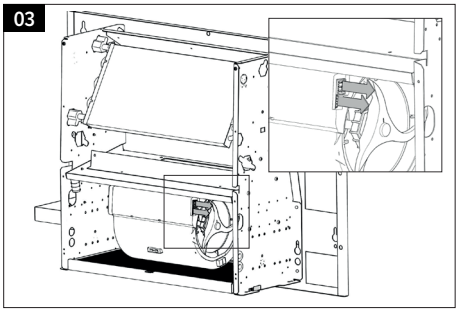

Débranchez le câble électrique du moteur / ventilateur.

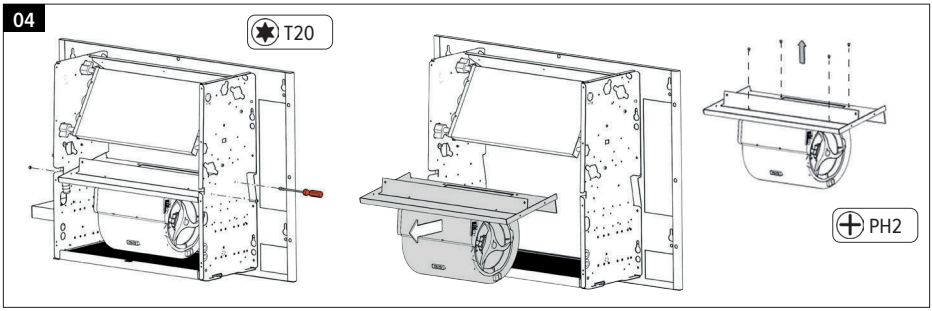

Retirez les 4 vis qui fixent la plaque du ventilateur dans l'appareil.
Retirez le moteur de la plaque en desserrant 4 vis.

05 Suivez les instructions dans l'ordre inverse pour monter le nouveau ventilateur/moteur.

5.3. ENTRETIEN SPÉCIAL: REMPLACEMENT DE L'ÉCHANGEUR DE CHALEUR

Utilisez toujours l'interrupteur principal pour isoler l'unité du secteur!

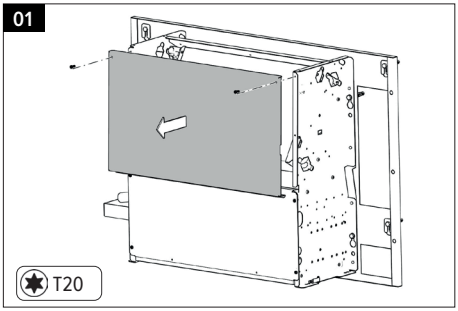

Retirez les 2 vis du panneau avant supérieur et ôtez-le.

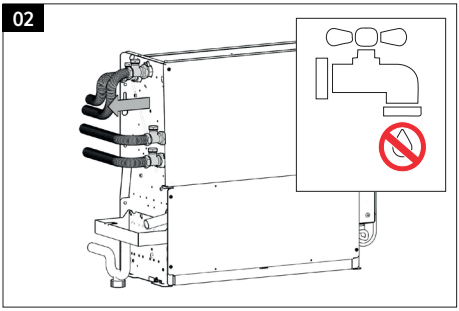

Fermez l'arrivée d'eau et le retour.
Débranchez l'échangeur de chaleur.

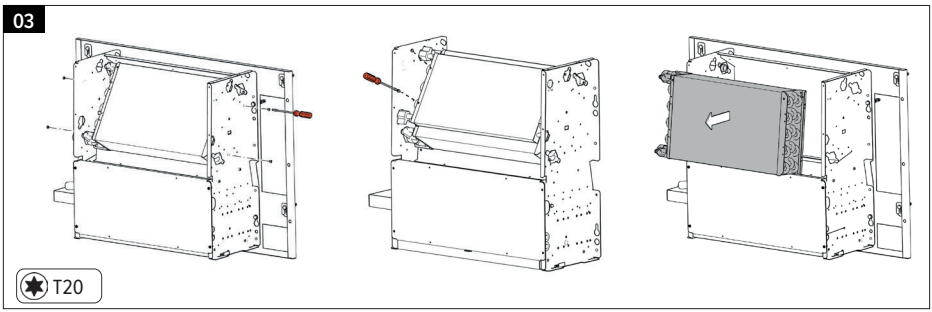

2 tuyaux : retirez les 4 vis, sur le côté, qui fixent l'échangeur de chaleur dans l'appareil.
4 tuyaux : retirez les 4 vis qui fixent l'échangeur de chaleur à l'appareil

04 Suivez les instructions dans l'ordre inverse pour monter le nouvel échangeur de chaleur.

FR

6. COMMANDE

– **Activer l'appareil**: Maintenez [**Mode**] enfoncé pendant 10 secondes jusqu'à ce que tous les LED soient éteints.

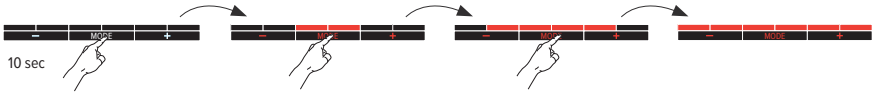

– **Mode**:

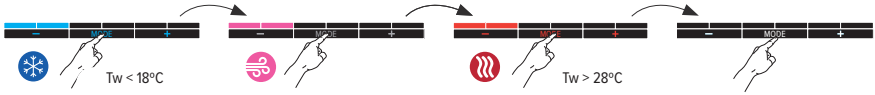

– **Vitesse:**

– **Off permanent**: Toutes les fonctions sont désactivées jusqu'à ce que l'utilisateur allume l'appareil via le panneau de commande. Maintenez [**Mode**] enfoncé jusqu'à ce que tous les LED soient éteints

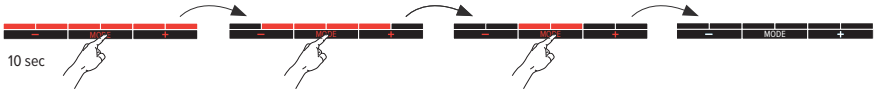

6.1. MENTIONS

⚠ Les LED bleus clignotent : température de l'eau d'alimentation trop élevée
Les LED rouges clignotent : la température de l'eau d'alimentation trop basse

Codes d'erreur Panneau de commandes

Le LED clignote rapidement dans la couleur du mode défini.

contrôlez le capteur de température d'eau

contrôlez le capteur de température ambiante

Les LED clignotent selon le schéma et la couleur du mode
Seulement si le contact de fenêtre est branché et activé: Le contact de fenêtre est ouvert.

6.1.1. réinitialisation logicielle

Si l'appareil ne répond pas comme prévu, vous pouvez effectuer une réinitialisation logicielle. Cela réinitialisera toutes les valeurs mesurées et calculées dans le contrôleur et redémarrera l'appareil. Les paramètres adaptés sont conservés.

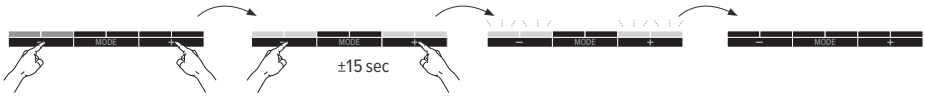

1. Mettez l'appareil dans n'importe quel mode.
2. Appuyez simultanément sur les touches [-] et [+] et maintenez les enfoncées jusqu'à ce que les 2 premières et les 2 dernières LED commencent à clignoter.
3. Relâchez les touches [-] et [+].
4. Les lumières orange, bleue et verte s'allument successivement, l'appareil se réinitialise et redémarre.

FR

7. RÉGLAGES VIA LE PANNEAU DE COMMANDE

7.1. ADAPTER LA TEMPÉRATURE DE L'EAU

Cet appareil est réglé de série sur le refroidissement avec condensation. Si vous souhaitez seulement refroidir sans condensation, vous devez régler la température de l'eau sur 24 °C.

Réglage de la température d'eau maximale pour le refroidissement
En réduisant la température, l'appareil démarrera plus tard. Si la température de l'eau est réglée plus haut, l'appareil démarrera plus vite.

1. Placez l'appareil en mode refroidissement

réglage de la température d'eau minimale chauffer
En augmentant la température, l'appareil démarrera plus tard. Si la température de l'eau est réglée plus bas, l'appareil démarrera plus vite.
⚠ Lors de l'utilisation d'une pompe à chaleur, il est nécessaire de régler la température de l'eau à un niveau inférieur.

1. Placez l'appareil en mode chauffage

2. Maintenez les boutons [**Mode**] et [+] enfoncés simultanément jusqu'à ce que les 4 derniers LED clignotent.

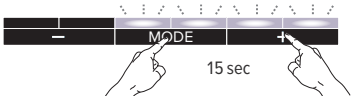

3. Appuyez brièvement sur le bouton [-] ou [+] pour ajuster la température réglée..

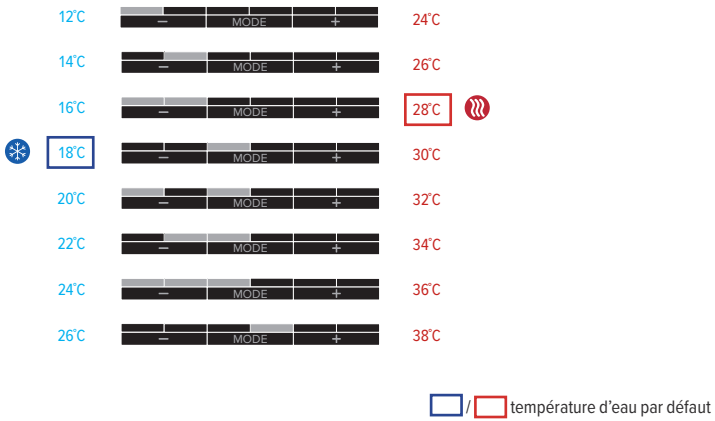

4. Après 30 secondes, les nouveaux paramètres sont automatiquement enregistrés et l'appareil revient au mode sélectionné.

7.2. RÉGLAGE DE LA VITESSE

1. Placez l'appareil dans le mode que vous voulez ajuster: refroidir / Breeze / Chauffer
2. Réglez l'appareil à la vitesse que vous voulez adapter: - -
3. Maintenez [**Mode**] et [-] enfoncés simultanément jusqu'à ce que les 4 premiers LED clignotent.

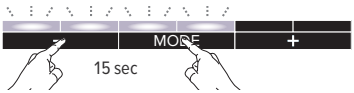

4. Appuyez brièvement sur [-] ou [+] pour régler la vitesse définie..

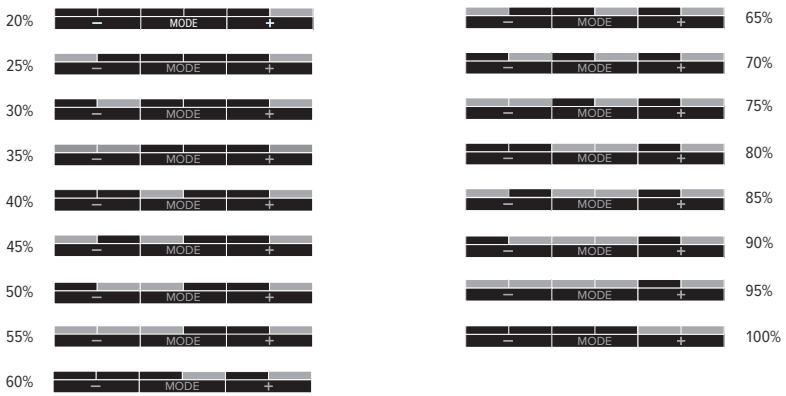

5. Après 30 secondes, les nouveaux paramètres sont automatiquement enregistrés et l'appareil revient au mode sélectionné.

7.3. MARCHE/ARRÊT CONTACT DE FENÊTRE

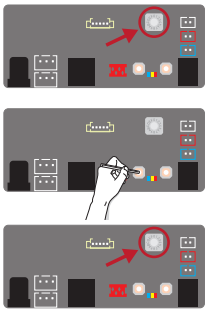

1. Retenez le réglage initial du commutateur rotatif
2. Tournez le commutateur rotatif sur la position ‘0’
3. Les 3 LED (rouge, verte et bleue) du JDPC clignotent
4. Maintenez le bouton ‘-‘ enfoncé jusqu’à ce que la LED bleue ou rouge s’allume
5. Le réglage du contact de fenêtre a été modifié
   - LED bleue : le contact de fenêtre est désactivé
   - LED rouge : le contact de fenêtre est activé
6. Répétez les étapes jusqu’à ce que le résultat souhaité soit atteint.
7. Replacez le commutateur rotatif dans sa position initiale

FR

7.4. RETOUR AUX RÉGLAGES D’USINE

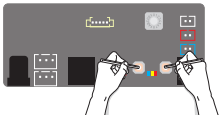

1. Désactiver l’appareil.
2. Enfoncez simultanément les boutons [-] et [+] du circuit imprimé et remettez sous tension. Le LED bleu s’allume, le LED vert s’allume 2 secondes plus tard et le LED rouge après 4 secondes. Relâchez la pression sur les boutons dès que les 3 LED clignotent.
3. Le controller revient aux réglages d’usine; tous les voyants LED vont clignoter pendant 10 secondes. Attendez que tous les voyants soient éteints.

8. GARANTIE

1. La garantie n'est valable que si l'appareil est utilisé normalement, par le premier propriétaire et s'il est installé selon les normes et conditions définies dans les instructions et selon les règles de l'art.
2. La garantie ne porte que sur l'appareil ou les pièces détachées. Jaga a le choix de remplacer ou de réparer l'appareil ou les pièces détachées défectueuses. Dans le cas où le modèle sous garantie n'est plus en production, Jaga a le droit de le remplacer par un autre appareil ou des pièces détachées équivalentes. Dans les cas ou la garantie joue, Jaga donne, pendant les premiers six mois, une garantie supplémentaire sur les frais de transport et la main d'oeuvre.
3. La garantie est donnée pour la période prévue par ce document. La réparation ou le remplacement ne changent en rien la période de garantie originale.
4. La garantie ne peut être invoquée pour des appareils ou pièces détachées sur lesquels manquent les informations concernant le type et la série, ou auxquels ces informations ont été enlevées ou modifiées. Ceci vaut également pour les appareils qui ont été réparés ou modifiés par des personnes non autorisées par Jaga.
5. Jaga n'accorde aucune garantie sur les appareils endommagés suite à une installation non conforme, à des raccordements - tant électriques que sanitaires - non conformes, à une installation électrique défectueuse, à l'utilisation d'une tension électrique non conforme à celle nécessaire au fonctionnement de l'appareil (idem pour la pression hydronique), à une défectuosité des appareils environnants, à l'utilisation de pièces de raccordement non compatibles. Nos corps de chauffe ne restent en aucun cas sous garantie s'ils sont chauffés au moyen d'eaux industrielles, de vapeur ou d'eau qui contient des produits chimiques ou de grandes quantités d'oxygène. La qualité du système hydraulique présente dans l'installation doit être conforme à la directive VDI 2035-2. L'acheteur s'engage à éviter la poussière et l'humidité afin d'éviter d'endommager l'appareil. Cela signifie que si des travaux doivent encore être effectués dans la pièce où les appareils sont installés, il incombe au client de recouvrir ces appareils pour les protéger. La garantie expire aussi quand les corps de chauffe sont installés dans un environnement ou l'atmosphère est agressif (ammoniaque, matières caustiques, etc...). Dans tous ces cas, le client doit s'adresser au responsable de la cause du dommage. Le placement de radiateurs peints n'est pas non plus autorisé dans les espaces humides.
6. Jaga décline toute responsabilité et refuse la garantie pour tout dommage causé par une utilisation ou un maniement fautif de l'appareil, par un manque d'entretien ou un entretien incorrect, par la chute de l'appareil ou le manque de précaution dans le transport, de même que pour les appareils encastrés qui ne sont pas facilement accessibles.
7. Dans tous les cas où la garantie est acquise mais lorsque la livraison date de plus de six mois, et dans tous les autres cas, les coûts de transport et de main d'œuvre sont calculés suivant des échelles établies par Jaga. Le client peut en prendre connaissance à l'avance, soit en téléphonant au service après vente, soit en le demandant préalablement au technicien lors de sa visite.
8. Toute intervention non couverte par la garantie doit être payée au grand comptant au technicien du service après vente.
9. La garantie prend cours à la date de la facturation. Faute de facture, le numéro de série ou la date de fabrication prévaudra.
10. Les litiges éventuels seront soumis à la compétence exclusive des tribunaux de l'arrondissement judiciaire de Hasselt. Le droit belge est d'application, même dans le cas de ventes à des ressortissants d'autres Etats membres de l'UE et hors UE.

INHALTSVERZEICHNIS

1. ÜBERSICHT 40
2. BRIZA 22 41
   2.1. ABMESSUNGEN 41
3. BRIZA 26 43
   3.1. ABMESSUNGEN 43
4. ELEKTRISCHER ANSCHLUSS 44
   4.1. DPC.BR2523 (2P) 45
   4.2. DPC.BR2543 (4P) 45
   4.3. 24 VDC ELEKTRISCHER ANSCHLUSS 46
5. INSTALLATION 47
   5.1. SPEZIELLE WARTUNG: FILTERWECHSEL 49
   5.2. SPEZIELLE WARTUNG: AUSTAUSCH VOM GEBLÄSE 50
   5.3. SPEZIELLE WARTUNG: AUSTAUSCH DES WÄRMETAUSCHERS 51
6. BEDIENUNG 52
   6.1. MELDUNGEN 52
7. EINSTELLUNGEN VIA BEDIENFELD 53
   7.1. WASSERTEMPERATUR ANPASSEN 53
   7.2. EINSTELLUNG GESCHWINDIGKEIT 54
   7.3. FENSTERKONTAKT EIN-/AUSSCHALTEN 55
   7.4. ZURÜCK ZU DEN WERKSEINSTELLUNGEN 55
8. GARANTIE 56

DE

WICHTIGE INFORMATIONEN

Lesen Sie diese Anleitung für eine korrekte Installation des Geräts aufmerksam durch. Bitte befolgen Sie diese Anweisungen und bewahren Sie sie auf! Das Gerät muss für Wartungsarbeiten immer zugänglich sein. Nur wenn der Inhalt dieser Anleitung strikt und umfassend beachtet wird, können Fehler vermieden werden und ist ein störungsfreier Gebrauch möglich. Die Nichtbeachtung der Sicherheitshinweise, Montagevorschriften, Anweisungen, Warnungen und Hinweise in diesem Dokument kann zu Körperverletzungen oder Schäden am Gerät führen. Bitte bewahren Sie diese Anweisungen.

Dieses Gerät kann von Kindern ab 8 Jahren sowie von Personen mit eingeschränkten physischen, sensorischen oder geistigen Fähigkeiten oder mangelnder Erfahrung und Kenntnis verwendet werden, sofern sie beaufsichtigt werden oder Anweisungen zum sicheren Gebrauch des Geräts erhalten haben und die damit verbundenen Gefahren verstehen.

Die Gewährleistung verfällt bei:

- Fehlern oder Schäden, die auf die Nichteinhaltung der Montage-, Reinigungs- oder Gebrauchsanweisungen des Herstellers zurückzuführen sind.
- Unsachgemäßer, zweckentfremdeter und/oder unverantwortlicher Nutzung oder Behandlung des Geräts.
- Fehlerhaft oder unsachgemäß durchgeführten Reparaturen und Mängeln, die aufgrund externer Faktoren entstanden sind.
- Eigenmächtig vorgenommenen Veränderungen am Gerät.
- Geräten, die so eingebaut sind, dass sie nicht leicht zugänglich sind.

Dieses Gerät unterliegt den allgemeinen Garantiebedingungen von Jaga NV.

Für allgemeine Sicherheitsinformationen, siehe: https://jaga.com/de/vorschriften/

1. ÜBERSICHT

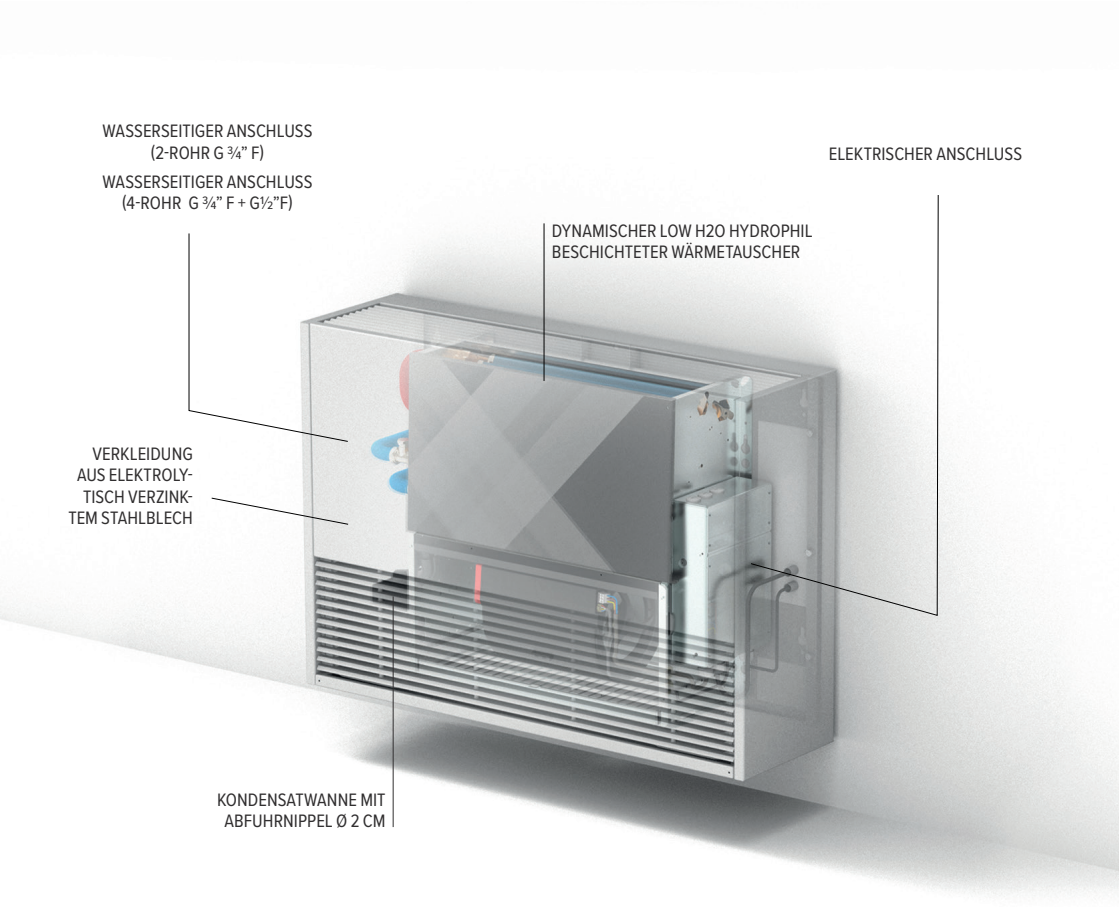
WASSERSEITIGER ANSCHLUSS
(2-ROHR G ¾" F)
WASSERSEITIGER ANSCHLUSS
(4-ROHR G ¾" F + G½"F)
ELEKTRISCHER ANSCHLUSS
DYNAMISCHER LOW H2O HYDROPHIL
BESCHICHTETER WÄRMETAUSCHER
VERKLEIDUNG
AUS ELEKTROLY-
TISCH VERZINK-
TEM STAHLBLECH
KONDENSATWANNE MIT
ABFUHRNIPPEL Ø 2 CM

2. BRIZA 22

2.1. ABMESSUNGEN

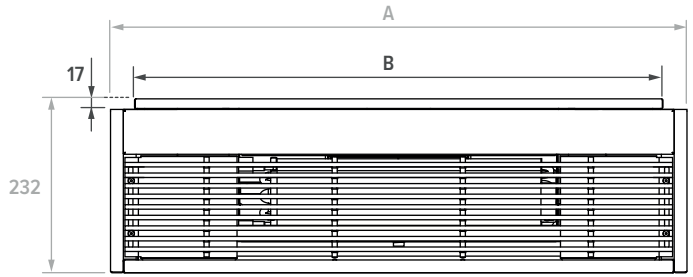

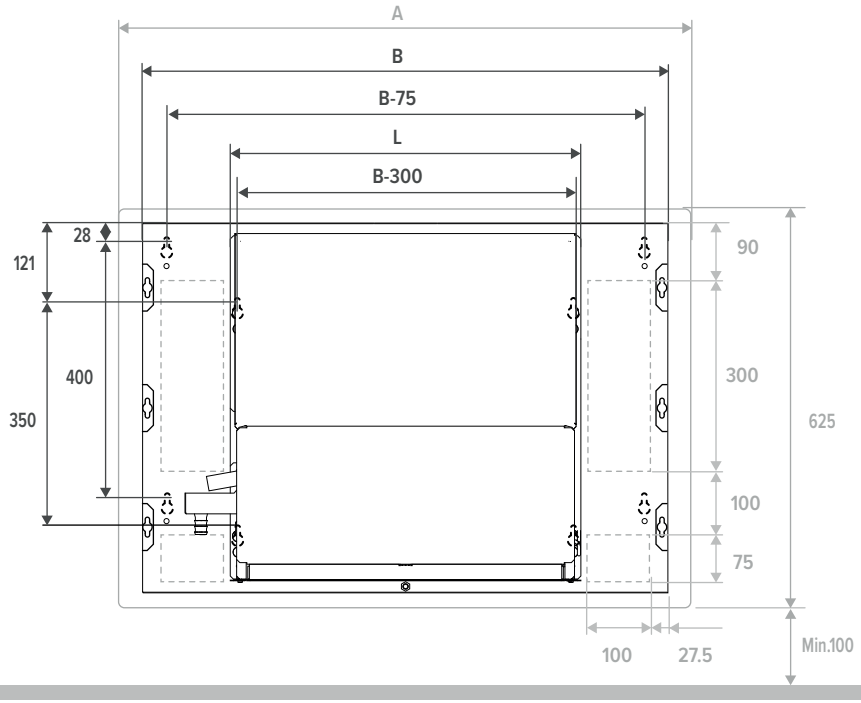

L		550*	750	950	1250	1550	1900
VERKLEIDUNG	A	900	1100	1300	1600	1900	2250
RÜCKWAND	B	825	1025	1225	1525	1825	2175

* Nicht verfügbar in HP

DE

2.1.1. wasserseitiger Anschluss

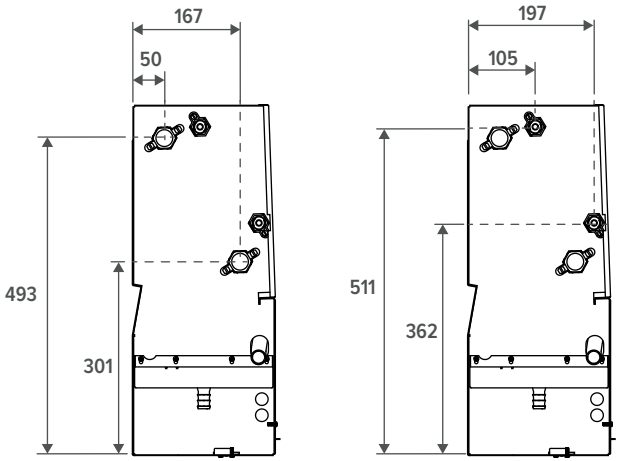

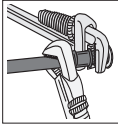

Wasserseitigen Anschluss während der Montage unterbrechen

Schwarzen Stecker am wasserseitigen Anschluss entfernen.

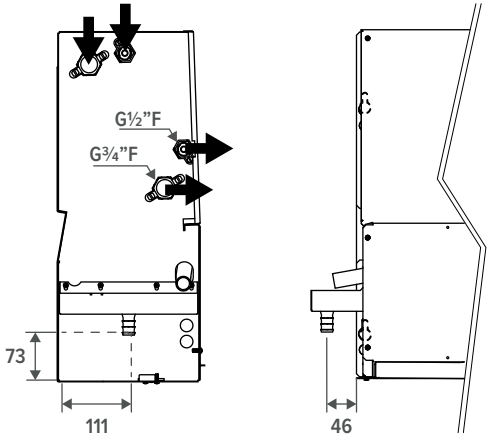

3. BRIZA 26

3.1. ABMESSUNGEN

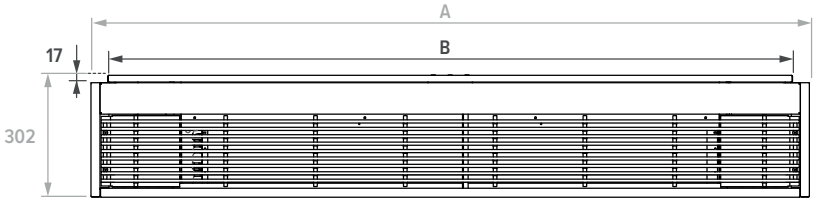

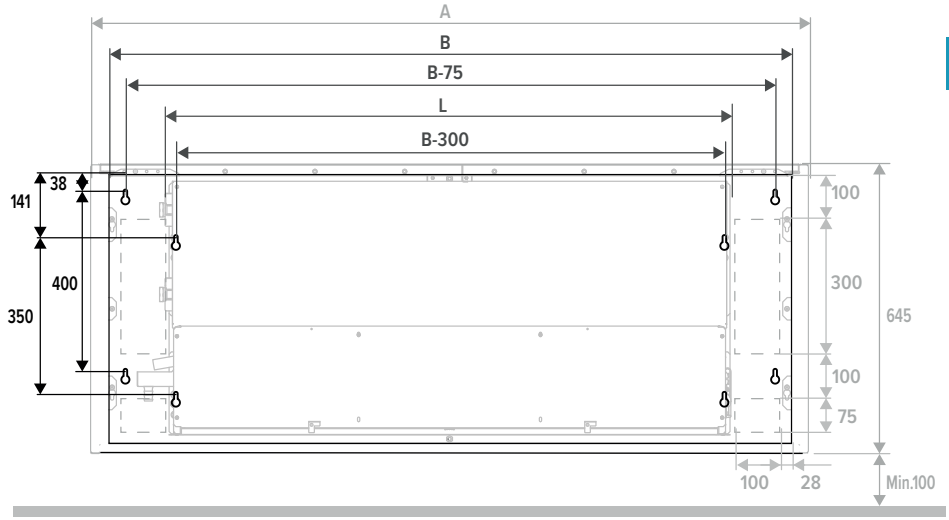

Abmessungen in mm

L	1250	1550	1900
HÖHE	565	565	565
BREITE	269	269	269
LÄNGE	1321	1621	1971
A	1600	1900	2250
B	1525	1825	2175

DE

3.1.1. wasserseitiger Anschluss

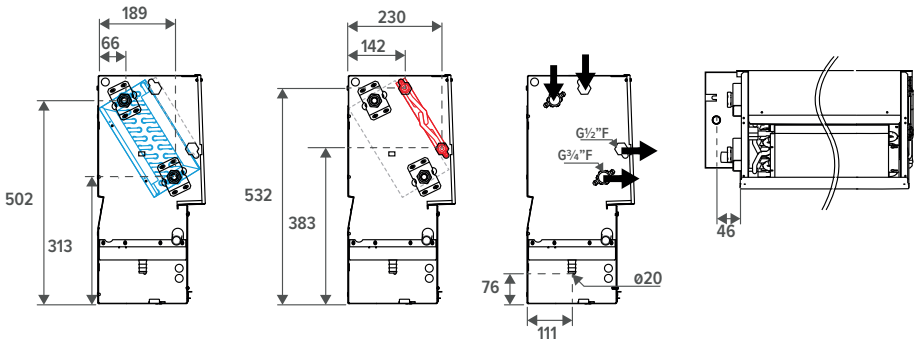

Schwarzen Stecker am wasserseitigen Anschluss entfernen.

Wasserseitigen Anschluss während der Montage unterbrechen

4. ELEKTRISCHER ANSCHLUSS

- Immer an einer geschützten Stelle und in der Nähe der Maschine einen automatischen Hauptschalter installieren. Er muss eine verzögerte Kennlinie, eine angemessene Belastungsfähigkeit und Ausschaltleistung, sowie eine Mindest Kontaktöffnung von 3 mm haben.
- Der Anschluss der Maschine an eine Erdungsanlage ist gesetzlich vorgeschrieben und dient zum Schutz des Benutzers während des Maschinenbetriebs.
- Sicherstellen, dass die Spannung und die Frequenz der elektrischen Anlage 230 V (±10%) einphasig bei 50 Hz entsprechen; dass die verfügbare installierte Leistung für den Betrieb ausreichend ist und dass die Linienversorgungsleitungen einen ausreichenden Querschnitt für den erforderlichen Strom besitzen.
- Sicherstellen, dass die elektrische Versorgungsanlage den geltenden Sicherheitsnormen des Nutzerlandes entsprechen.
- Wenn das Gerät auf einer Metalloberfläche montiert ist, muss der Erdungsanschluss gemäß den örtlichen Vorschriften installiert werden. Der Schutzleiter muss länger als die anderen Leitungen sein, damit er als letzter angeschlossen bleibt, falls die anderen Leitungen vom Klemmenblock abgerissen würden.

Der Benutzer wählt den gewünschten Modus manuell über das Bedienfeld aus.
Das Gerät kann auf 3 Geschwindigkeiten laufen.
Das Gerät startet mit der zuletzt eingestellten Geschwindigkeit (1, 2 oder 3) sobald die eingestellte Wassertemperatur erreicht ist.

Der Breeze-Modus wird unabhängig von der Wassertemperatur manuell ein- und ausgeschaltet.

Tw > 28°C Tw < 18°C Tw <= /

Optional:

Bei Wärme- oder Kältebedarf öffnet ein BMS/Domotica-System das thermoelektrische Ventil.

4.1. DPC.BR2523 (2P)

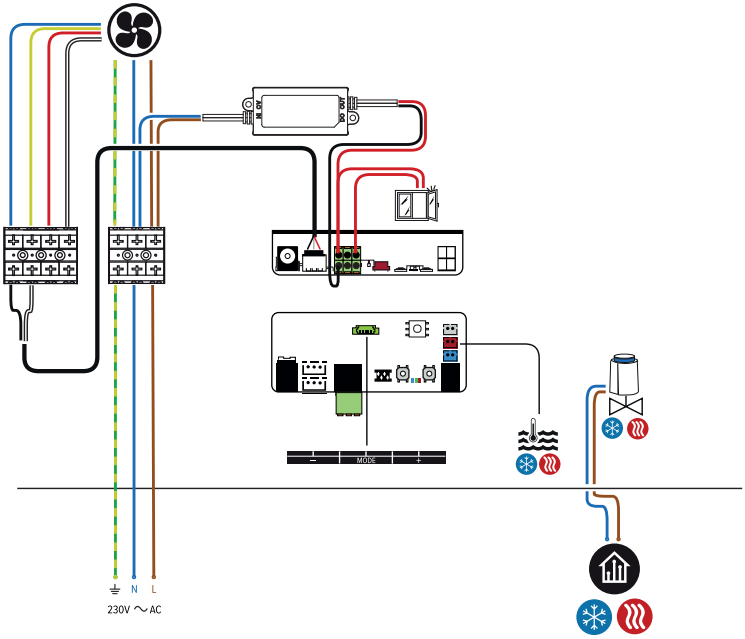

DE

4.2. DPC.BR2543 (4P)

QUERSCHNITT STEIFER DRAHT 0,2-1,5 MM² (26-16 AWG) ABISOLIERLÄNGE 10 MM

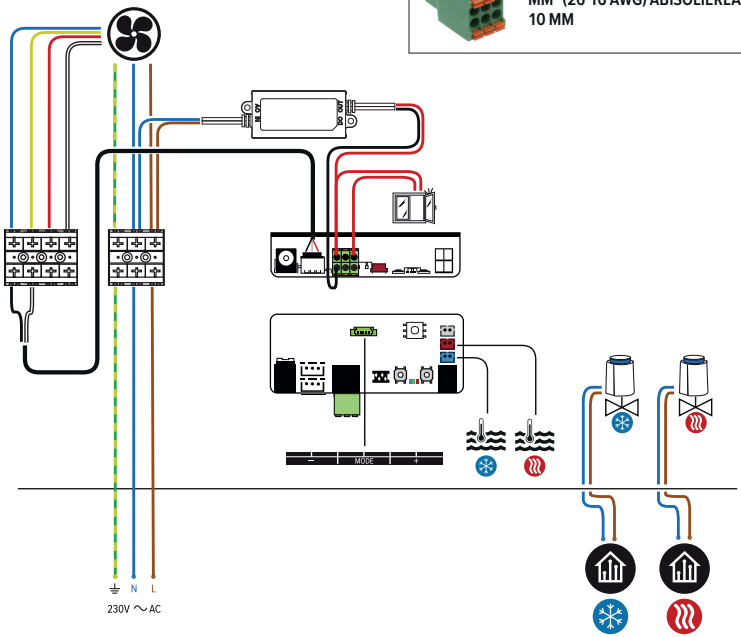

4.3. 24 VDC ELEKTRISCHER ANSCHLUSS

Maximale Kabellängen in Abhängigkeit von der Anzahl der Geräte bei einem Spannungsverlust von 5%.

	Kabellänge (M) >	10	20	30	40	50	60
	Ø	# Briza					
L55 (42W)	Ø 1.5 mm²	255	127	85	63	51	42
	Ø 2.5 mm²	425	212	141	106	85	70
L75 (47W)	Ø 1.5 mm²	228	114	76	57	45	38
	Ø 2.5 mm²	380	190	126	95	76	63
L95 (52W)	Ø 1.5 mm²	206	103	68	51	41	34
	Ø 2.5 mm²	343	171	114	85	68	57
L125 (89W)	Ø 1.5 mm²	120	60	40	30	24	20
	Ø 2.5 mm²	200	100	66	50	40	33
L155 (95W)	Ø 1.5 mm²	112	56	37	28	22	18
	Ø 2.5 mm²	188	94	62	47	37	31
L190 (132W)	Ø 1.5 mm²	81	40	27	20	16	13
	Ø 2.5 mm²	135	67	45	33	27	22

	Kabellänge (M) >	10	20	30	40	50	60	70	80	90	100
	Ø	# Briza									
L75 (178W)	Ø 1.5 mm²	60	30	20	15	12	10	8	7	6	
	Ø 2.5 mm²	100	50	33	25	20	16	14	12	11	10
L95 (173W)	Ø 1.5 mm²	61	30	20	15	12	10	8	7	6	
	Ø 2.5 mm²	103	51	34	25	20	17	14	12	11	10
L125 (173W)	Ø 1.5 mm²	61	30	20	15	12	10	8	7	6	
	Ø 2.5 mm²	103	51	34	25	20	17	14	12	11	10
L155 (351W)	Ø 1.5 mm²	30	15	10	7	6	5	4	3		
	Ø 2.5 mm²	50	25	16	12	10	8	7	6	5	
L190 (346W)	Ø 1.5 mm²	30	15	10	7	6	5	4	3		
	Ø 2.5 mm²	51	25	17	12	10	8	7	6	5	

5. INSTALLATION

ACHTUNG! Das Gerät muss von einem zertifizierten Installateur gemäß dieser Anleitung und den national und lokal geltenden Bau- und Sicherheitsvorschriften installiert werden. Eine unsachgemäße Installation kann zu Fehlfunktionen des Produkts, reduzierter Leistung, Vibrationen oder einem höheren Geräuschpegel führen.

Um einen optimalen Betrieb des eingebauten Konvektors und eine einfache Wartung zu gewährleisten, ist es unerlässlich, eine Inspektionsluke in der Anlage vorzusehen. Diese Inspektionsluke ermöglicht den Zugang zu wichtigen Bauteilen, wie z. B. den Motoren und Wärmetauschern, die im Laufe der Zeit gewartet oder ausgetauscht werden müssen. Stellen Sie sicher, dass die Inspektionsluke groß genug ist, um alle erforderlichen Arbeiten problemlos durchführen zu können. Die genaue Position und die Abmessungen der Luke sollten auf den Installationsort und die Zugänglichkeit der internen Komponenten abgestimmt sein.

Verwenden sie immer den hauptschalter, um die stromversorgung abzuschalten

DE

01

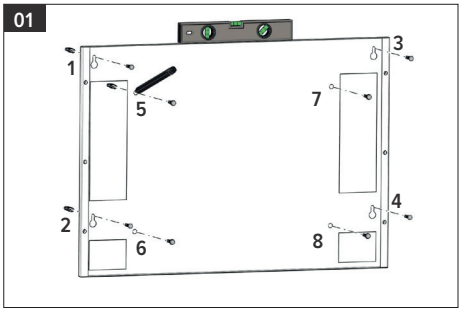

Markieren und bohren Sie die Befestigungslöcher für die Rückplatte und das Gerät (1-8).

⚠ Achten Sie darauf, dass die Wand flach ist und ausreichend Tragfähigkeit hat! Der Wandtyp bestimmt, welcher Schraub- oder Dübeltyp verwendet werden muss.

⚠ Ab Modell 06: 2 zusätzliche Bohrlöcher!

02

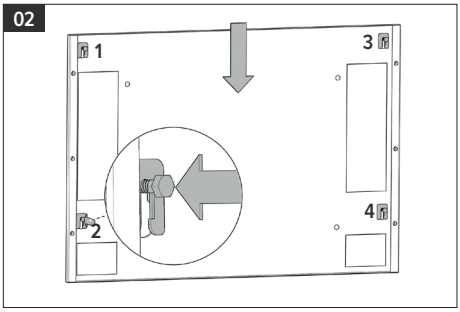

1. Setzen Sie die Schrauben der Rückplatte (1-4) ein und lassen Sie sie 1 cm hervorstehen.
2. Montieren Sie die Rückplatte.
3. Ziehen Sie die Schrauben fest

⚠ Ab Modell 06: 2 zusätzliche Bohrlöcher!

03

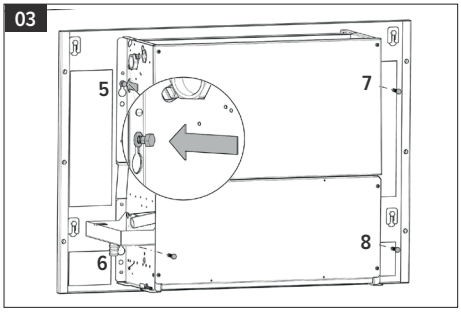

1. Installieren Sie die Geräteschrauben (5-8) und lassen Sie sie 1 cm überstehen.
2. Bringen Sie das Gerät in die richtige Position.
3. Ziehen Sie die Schrauben fest

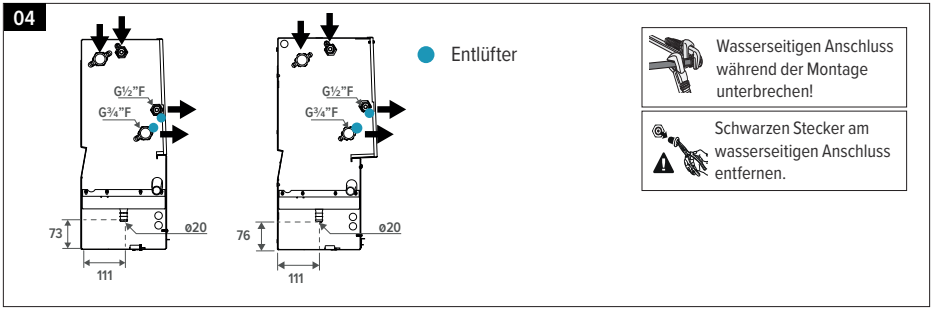

Verbinden Sie das Gerät über die angegebenen Einlass- / Auslassanschlüsse mit dem wasserseitigen System. Stellen Sie sicher, dass die Verbindungen luftdicht sind, verwenden Sie dazu ein Dichtungsmittel. Der Wärmetauscher ist mit einer Entlüftung ausgestattet.

Montieren Sie den Kondensatablauf.

⚠ Wasser in die Kondensatwanne füllen und sicherstellen, dass die Flüssigkeit korrekt abgeführt wird. Dazu den Vorlauf bis zum Kondensatausgang verfolgen. Anderenfalls die Neigung kontrollieren und den Ablauf auf Verstopfungen prüfen.

⚠ Die wassergekühlten Register können teilweise entleert werden; für eine vollständige Entleerung Luft in das Innere des Registers blasen.

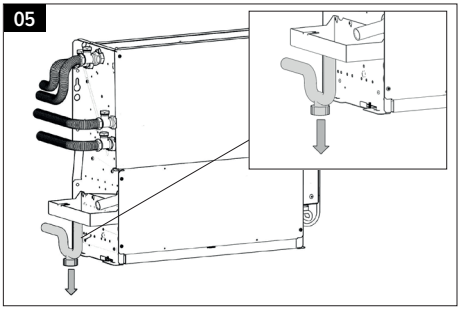

Der Kondensatablauf muss einen entsprechenden Rohrleitungssiphon aufweisen, um die Entstehung von Gerüchen zu verhindern. Es ist stets ein Verschluss zur Reinigung im unteren Teil des Siphons vorzusehen oder dieser ist so herzustellen, dass er schnell demontiert werden kann. Der Kondensatablauf muss das nötige Gefälle aufweisen, um den Wasserabfluss zu erleichtern.

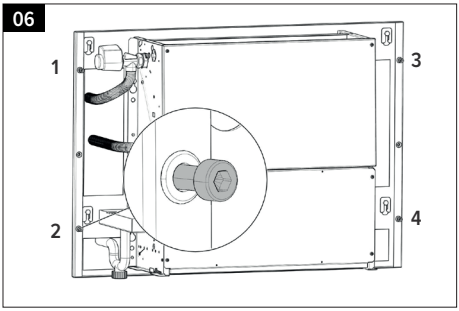

Setzen Sie die Stützschrauben in die Rückplatte ein.

⚠ Lassen Sie die Schrauben 1 cm vorstehen.

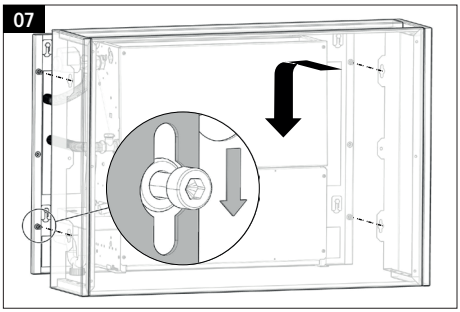

1. Montieren Sie das Gehäuse. Stellen Sie sicher, dass die Befestigungslöcher mit den Stützschrauben übereinstimmen.
2. Befestigen Sie das Gehäuse, indem Sie die Stützschrauben festziehen.

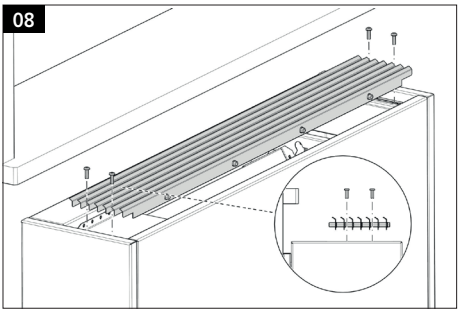

Legen Sie das Rost ein. Drehen Sie die Schrauben in die Befestigungslöcher.

⚠ Die Luft wird am besten zur Wand geblasen.

5.1. SPEZIELLE WARTUNG: FILTERWECHSEL

LÄNGE	550	750	950	1250	1550	1900
CODE	8721.401	8721.402	8721.403	8721.404	8721.405	8721.406

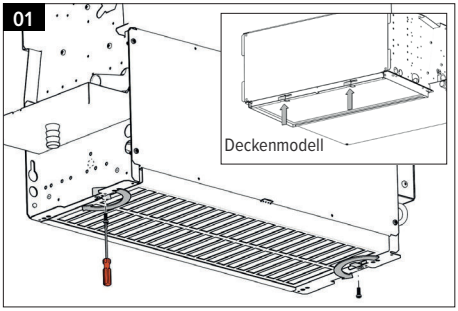

Entfernen Sie die Schraube und öffnen Sie die Verriegelungen an der Seite des Geräts.

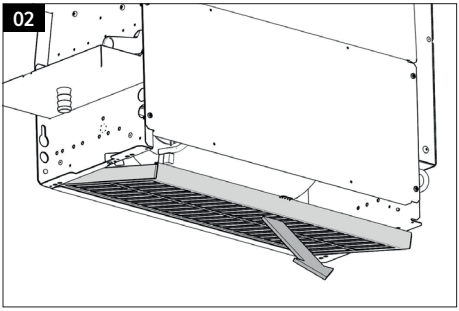

Nehmen Sie den Filter aus dem Gerät heraus.

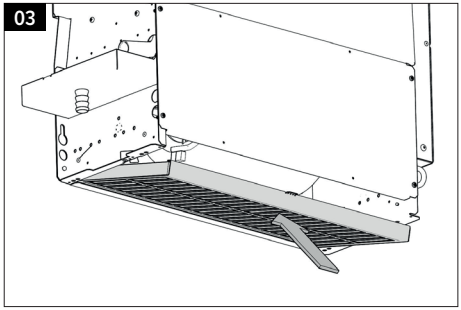

Setzen Sie einen neuen Filter in das Gerät ein.

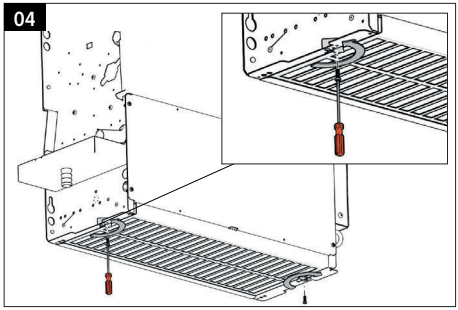

Schließen Sie die Verriegelungen an der Seite des Geräts und ersetzen Sie die Schraube.

DE

5.2. SPEZIELLE WARTUNG: AUSTAUSCH VOM GEBLÄSE

Wenn der Gebläsemotor defekt ist, muss die gesamte Lüftereinheit ausgetauscht werden.

Verwenden sie immer den hauptschalter, um die stromversorgung abzuschalten!

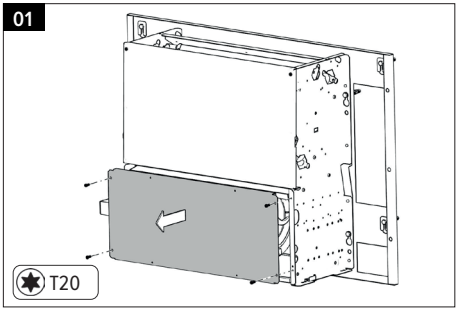

Lösen und entfernen Sie die 4 Schrauben von der unteren Frontplatte.

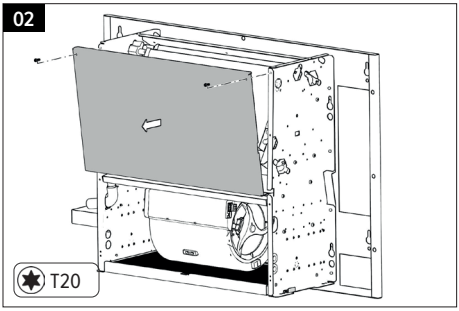

Entfernen Sie die 2 Schrauben von der oberen Frontplatte und nehmen Sie diese ab.

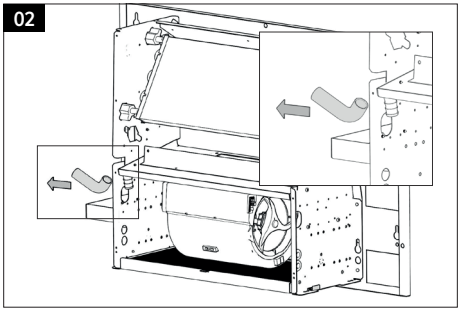

Lösen Sie das kleine Gummirohr vom Kondensatablauf.

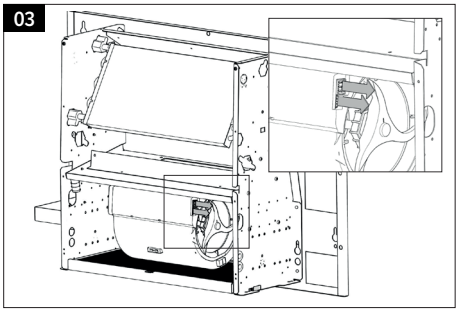

Lösen Sie die Elektrokabel vom Motor / Lüfter.

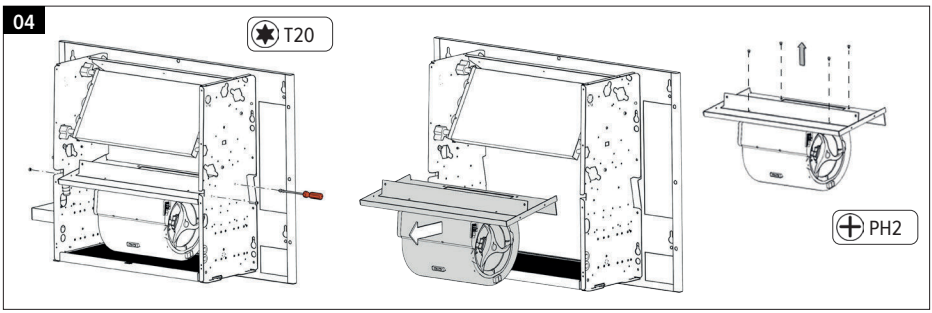

Entfernen Sie die 4 Schrauben, mit denen die Gebläseplatte im Gerät montiert ist.
Entfernen Sie den Motor von der Platte, indem Sie die 4 Schrauben lösen.

05 Folgen Sie die Anweisungen in umgekehrter Reihenfolge, um den neuen Lüfter / Motor zu montieren.

5.3. SPEZIELLE WARTUNG: AUSTAUSCH DES WÄRMETAUSCHERS

Verwenden sie immer den hauptschalter, um die stromversorgung abzuschalten!

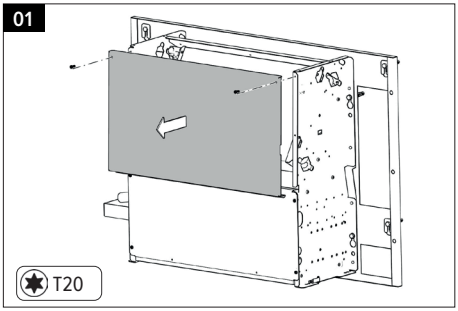

Entfernen Sie die 2 Schrauben von der oberen Frontplatte und nehmen Sie diese ab.

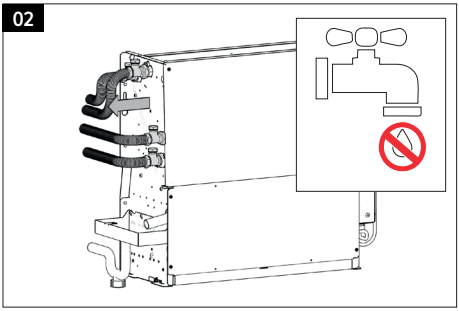

Schliessen Sie bitte den Vor- und den Rücklauf zu.
Entkoppeln Sie den Wärmetauscher

DE

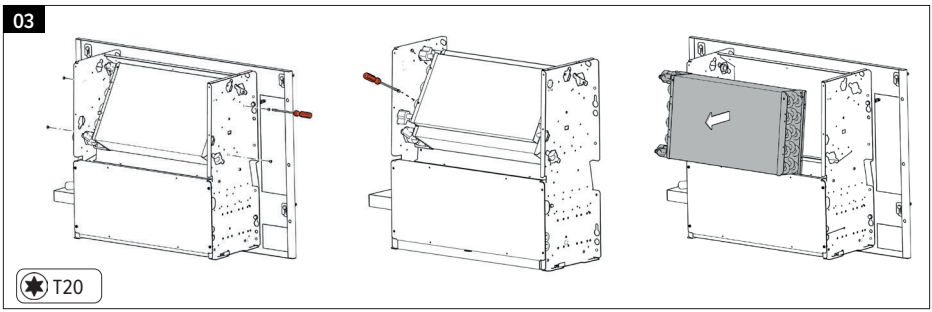

2-Leiter: Entfernen Sie die 4 Schrauben an der Seite, mit denen der Wärmetauscher im Gerät montiert ist.
4-Leiter: Entfernen Sie die 4 Schrauben, mit denen der Wärmetauscher am Gerät befestigt ist.

04 Folgen Sie die Anweisungen in umgekehrter Reihenfolge, um den neuen Wärmetauscher zu montieren.

6. BEDIENUNG

– **Schalten Sie das Gerät ein**: Halten Sie [**Mode**] 10 Sekunden lang gedrückt, bis alle LEDs leuchten.

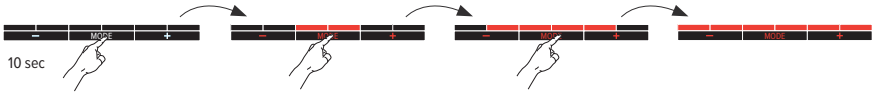

– **Mode**:

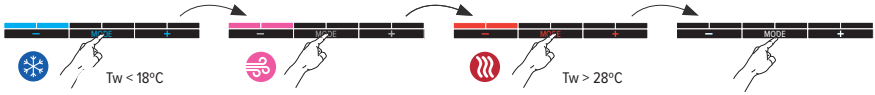

– **Geschwindigkeit:**

– **Dauerhaft aus**: Alle Funktionen sind deaktiviert, bis der Benutzer das Gerät über das Bedienfeld einschaltet. Halten Sie [**Mode**] gedrückt, bis alle LEDs aus sind.

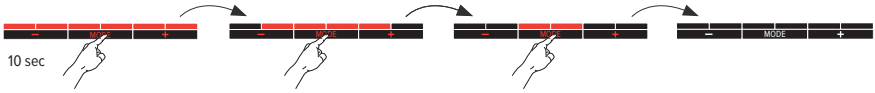

6.1. MELDUNGEN

⚠ Wenn die blauen LEDS blinken dann ist die Wassertemperatur zu hoch
Wenn die roten LEDS blinken dann ist die Wassertemperatur zu niedrig

Fehlercodes des Bedienfelds

LED blinkt schnell in der Farbe des eingestellten Modus.

Überprüfen Sie den Wassertemperatursensor

Überprüfen Sie den Raumtemperatursensor

Die LEDs blinken in Muster in der Farbe des gewählten Modus
Nur wenn der Fensterkontakt angeschlossen und eingeschaltet ist.: Fensterkontakt ist geöffnet.

6.1.1. Soft Reset

Wenn das Gerät nicht wie erwartet reagiert, können Sie einen Soft-Reset durchführen. Dabei werden alle gemessenen und berechneten Werte im Controller zurückgesetzt und das Gerät neu gestartet. Die benutzerdefinierten Einstellungen werden beibehalten.

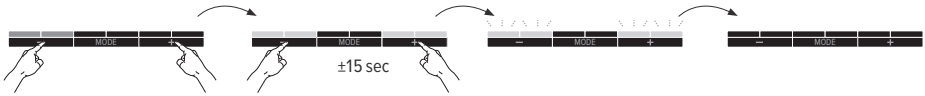

1. Versetzen Sie das Gerät in einen beliebigen Modus.
2. Halten Sie die Tasten [-] und [+] gleichzeitig gedrückt, bis die ersten 2 und die letzten 2 LED zu blinken beginnen.
3. Lassen Sie die Tasten [-] und [+] los.
4. Die orangen, blauen und grünen Lichter leuchten nacheinander auf, das Gerät wird zurückgesetzt und neu gestartet.

DE

7. EINSTELLUNGEN VIA BEDIENFELD

7.1. WASSERTEMPERATUR ANPASSEN

Standardmäßig ist das Gerät auf Kondensationskühlung eingestellt. Wenn Sie nur eine nicht kondensierende Kühlung wünschen, stellen Sie die Wassertemperatur auf 24°C ein.

Einstellung maximale Wassertemperatur Kühlen
Wenn Sie die Temperatur niedriger einstellen, startet das Gerät später. Wenn die Wassertemperatur höher eingestellt wird, startet das Gerät schneller.

1. Versetzen Sie das Gerät in den Kühlmodus

einstellen der minimalen Wassertemperatur Heizen
Wenn Sie die Temperatur höher einstellen, startet das Gerät später. Wenn die Wassertemperatur niedriger eingestellt wird, startet das Gerät schneller.
⚠ Bei Verwendung einer Wärmepumpe kann es erforderlich sein, die Wassertemperatur auf einen niedrigeren Wert einzustellen.

1. Versetzen Sie das Gerät in den Heizmodus.

2. Halten Sie die Tasten [**Mode**] und [+] gleichzeitig gedrückt, bis die letzten 4 LEDs blinken..

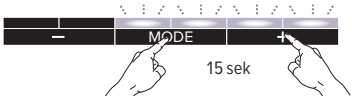

3. Drücken Sie kurz die Taste [-] oder [+], um die Temperatur einzustellen.

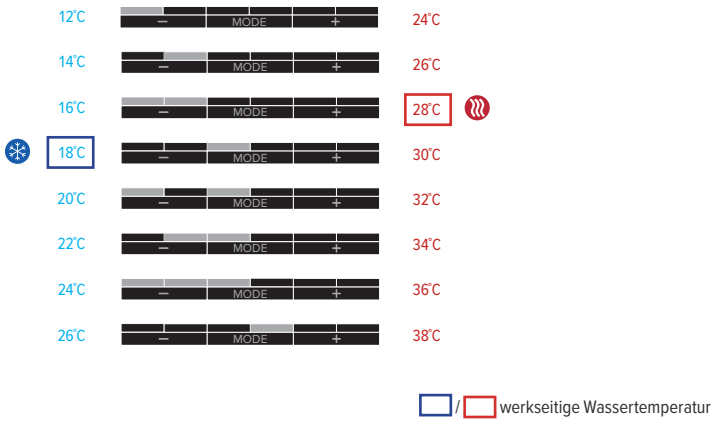

4. Nach 30 Sekunden werden die neuen Einstellungen automatisch gespeichert und das Gerät kehrt in den ausgewählten Modus zurück.

7.2. EINSTELLUNG GESCHWINDIGKEIT

1. Versetzen Sie das Gerät in den Modus, den Sie anpassen möchten: Kühlen / Brise / Heizen
2. Stellen Sie das Gerät auf die Geschwindigkeit ein, die sie anpassen möchten: - -
3. Halten Sie [**Mode**] und [-] gleichzeitig gedrückt, bis die ersten 4 LEDs blinken.

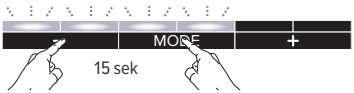

4. Drücken Sie kurz [-] oder [+], um die Geschwindigkeit einzustellen.

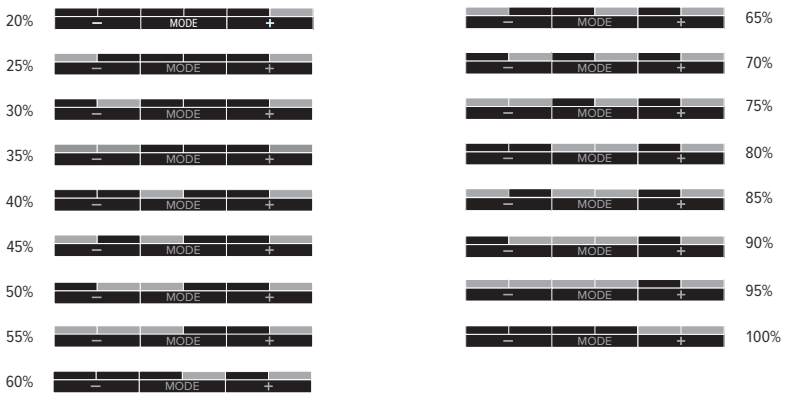

5. Nach 30 Sekunden werden die neuen Einstellungen automatisch gespeichert und das Gerät kehrt in den ausgewählten Modus zurück.

7.3. FENSTERKONTAKT EIN-/AUSSCHALTEN

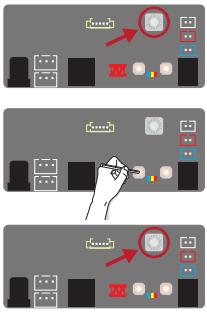

1. Merken Sie sich die Position, auf die der Drehschalter ursprünglich eingestellt war
2. Den Drehschalter in die Position ‘0’ drehen
3. Die 3 LED (rot, grün und blau) auf dem JDPC blinken
4. Halten Sie die ‘-’-Taste gedrückt, bis die blaue oder rote LED aufleuchtet.
5. Die Einstellung für den Fensterkontakt wurde geändert
   – blaue LED: Fensterkontakt ist ausgeschaltet
   – rote LED: Fensterkontakt ist eingeschaltet
6. Wiederholen Sie die Schritte, bis das gewünschte Ergebnis erreicht ist.
7. Drehen Sie den Drehschalter in die ursprünglich eingestellte Position zurück.

7.4. ZURÜCK ZU DEN WERKSEINSTELLUNGEN

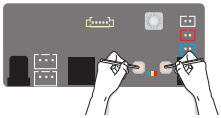

1. Schalten Sie erst den Strom aus..
2. Halten Sie beide Tasten [-] und [+] gedrückt, und schalten Sie die Spannung zurück ein. Die blaue LED leuchtet. Nach 2 Sek. leuchtet die grüne LED auf und 4 Sek. später leuchtet die rote LED auf. Lassen Sie die Tasten los, sobald alle 3 LEDs blinken.
3. Der Controller schaltet wieder auf die werksseitigen Einstellungen, alle LEDs blinken 10 sek. lang. Warten Sie, bis alle LEDs erlöschen.

8. GARANTIE

1. Unsere Garantiepflicht tritt nur dann ein, wenn das Gerät vom ersten Besitzer oder seinem Heizungsbauer nach unserer Anweisung montiert, angeschlossen, ordnungsgemäss installiert und bedient wird.
2. Die Garantie bezieht sich nur auf das Gerät oder die Ersatzteile des Gerätes. Je nach Garantieschaden wird Ersatz geliefert, das Gerät repariert oder es werden Teile ersetzt. Bei berechtigten Garantieforderungen liefert Jaga gleichwertige Geräte oder Ersatzteile. Im durch Jaga anerkannten Garantiefall und Garantieeinsatz, gewährt Jaga eine Folgegarantie während der ersten 6 Monate.
3. Wir gewähren Garantie wie in diesem Garantieschein erwähnt. Bei Ersatz oder Reparatur verlängert sich in keinem Fall die ursprüngliche Garantiefrist.
4. Wir gewähren keine Garantie für Aggregate oder Ersatzteile, auf denen die Herstellungsnummern, Seriennummern entweder entfernt oder abgeändert sind. Bei Änderungen oder Eingriffen am Gerät durch nicht von uns autorisierten Personen erlischt ebenfalls die Garantiepflicht.
5. Jaga übernimmt keine Garantie für Schäden, die durch die Installation des Geräts, durch die Anschlüsse, sowohl wasserseitig als auch elektrisch, durch fehlerhafte elektrische Installationen, durch die Verwendung einer anderen als der für den Betrieb des Geräts vorgesehenen Spannung (idem für den wasserseitigen Druck), durch Defekte aufgrund von Fehlern in den umgebenden Geräten usw. entstehen. Auch bei Verwendung von ungeeigneten Anschlussstücken wird keine Garantie übernommen. Unsere Heizkörper sind in keinem Fall garantiert, wenn sie mit Brauchwasser, Dampf oder Wasser, das chemische Produkte oder große Mengen Sauerstoff enthält, beheizt werden. Die Qualität des Anlagenwassers muss der Richtlinie VDI 2035-2 entsprechen. Der Käufer verpflichtet sich, Baustaub und Feuchtigkeit zu vermeiden, um Schäden am Gerät zu verhindern. Das bedeutet, dass, wenn in dem Raum, in dem die Geräte installiert sind, noch Arbeiten durchgeführt werden müssen, es in der Verantwortung des Kunden liegt, diese installierten Geräte vollständig staubfrei abzudecken. Die Garantie erlischt auch, wenn die Heizgeräte in einer aggressiven Umgebung (Ammoniak, ätzende Stoffe usw.) aufgestellt werden. Unter diesen Umständen muss sich der Käufer an den Verursacher des Schadens wenden. Die Installation von lackierten Heizkörpern ist auch in Feuchträumen nicht zulässig.
6. Jaga gewährt auch keine Garantie für eine falsche Behandlung oder einen falschen Gebrauch des Geräts, mangelhafte oder falschen Betrieb, Fall des Gerätes, den Transport ohne Rücksicht auf die notwendigen Vorsichtsmassnahmen. Dies gilt auch für Geräte die so eingebaut sind, dass sie nicht einfach zu erreichen sind.
7. Jaga gewährt auch keine Garantie für eine falsche Behandlung oder einen falschen Gebrauch des Geräts, mangelhafte oder falschen Betrieb, Fall des Gerätes, den Transport ohne Rücksicht auf die notwendigen Vorsichtsmaßnahmen. Dies gilt auch für Geräte die so eingebaut sind, dass sie nicht einfach zu erreichen sind.
8. Jede Intervention von Jaga, die nicht durch die Garantie abgedeckt ist, soll an den After-Sales Techniker in bar bezahlt werden.
9. Die Garantie gilt ab Rechnungsdatum. Wenn keine Rechnung vorliegt gilt die Seriennummer oder das Herstellungsdatum.
10. Für sämtliche Rechtsstreitigkeiten ist das zuständige Amtsgericht am belgischen Firmensitz zuständig. Dieses wendet belgisches Recht an, auch im Falle des Verkaufs an Bürger anderer EU-Mitgliedstaaten und Nicht-EU-Mitgliedstaaten.

CONTENT

1. OVERVIEW 58
2. BRIZA 22 59
2.1. DIMENSIONS 59
3. BRIZA 26 61
3.1. DIMENSIONS 61
4. ELECTRICAL CONNECTION 62
4.1. DPC.BR2523 (2P) 63
4.2. DPC.BR2543 (4P) 63
4.3. 24 VDC ELECTRICAL CONNECTION 64
5. INSTALLATION 65
5.1. SPECIAL MAINTENANCE: FILTER REPLACEMENT 67
5.2. SPECIAL MAINTENANCE: REPLACING THE FAN 68
5.3. SPECIAL MAINTENANCE: REPLACING THE HEAT EXCHANGER 69
6. CONTROL 70
6.1. NOTIFICATIONS 70
7. SETTINGS VIA CONTROL PANEL 71
7.1. ADJUSTING THE WATER TEMPERATURE 71
7.2. SETTING FANSPEED 72
7.3. SWITCH ON/OFF WINDOW CONTACT 73
7.4. FACTORY RESET 73
8. GUARANTEE 74

EN

IMPORTANT INFO

The unit must be installed by a certified installer in accordance with the installation instructions and the local building codes. Please follow this instruction manual and file it somewhere safe! The unit must always be accessible for maintenance and inspection..

This appliance can be used by children aged from 8 years and above and persons with reduced physical, sensory or mental capabilities or lack of experience and knowledge if they have been given supervision or instruction concerning use of the appliance in a safe way and understand the hazards involved.

The warranty is void when:

– The installation, maintenance or operation instructions in this manual are not respected.
– The initial start-up has been carried out before a general cleaning of both the fan and the coil.
– Modifications have been made to the product,before, during or after product installation.
– Maintenance has been carried out by unauthorized people.
– Access to the unit has been restricted due to on-site conditions.
This device is covered by the general warranty conditions of Jaga NV.

For general safety information see: https://jaga.com/ex/provisions/

1. OVERVIEW

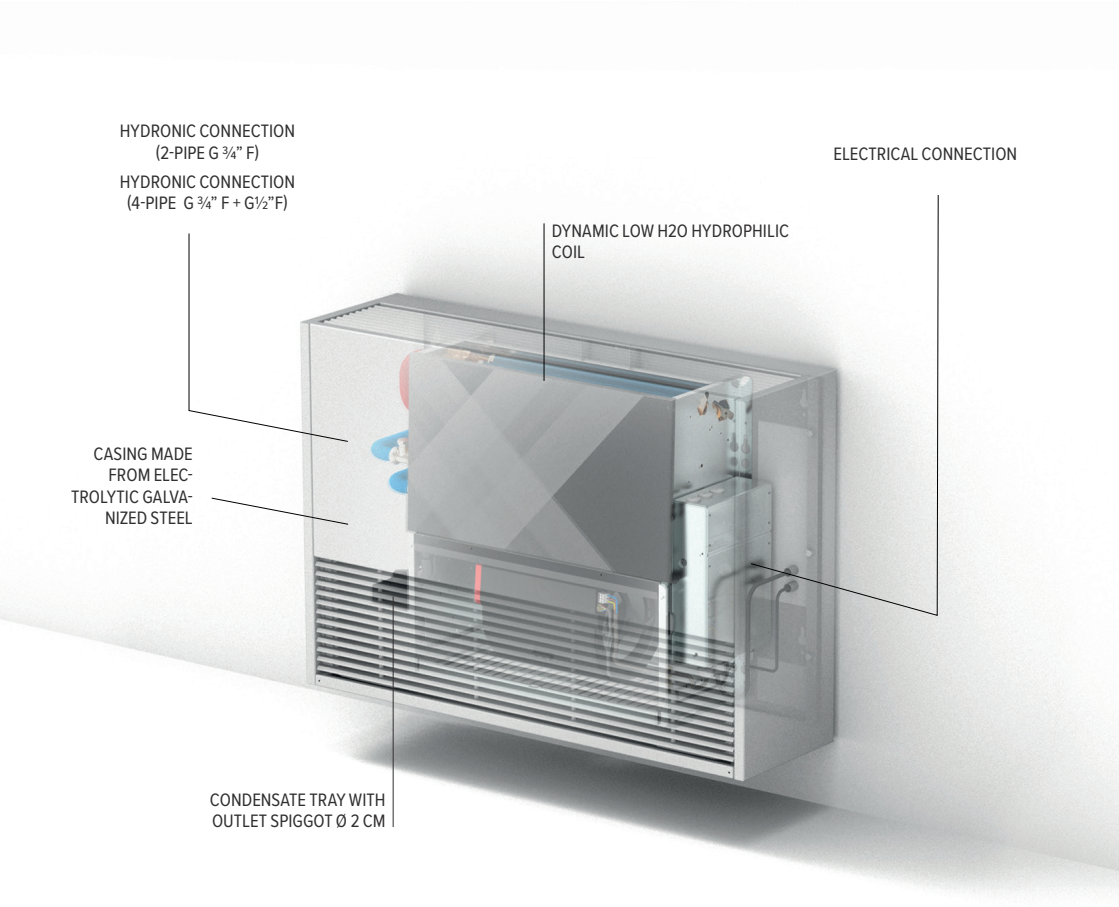
HYDRONIC CONNECTION
(2-PIPE G ¾" F)
HYDRONIC CONNECTION
(4-PIPE G ¾" F + G½"F)
ELECTRICAL CONNECTION
DYNAMIC LOW H2O HYDROPHILIC
COIL
CASING MADE
FROM ELEC-
TROLYTIC GALVA-
NIZED STEEL
CONDENSATE TRAY WITH
OUTLET SPIGGOT Ø 2 CM

2. BRIZA 22

2.1. DIMENSIONS

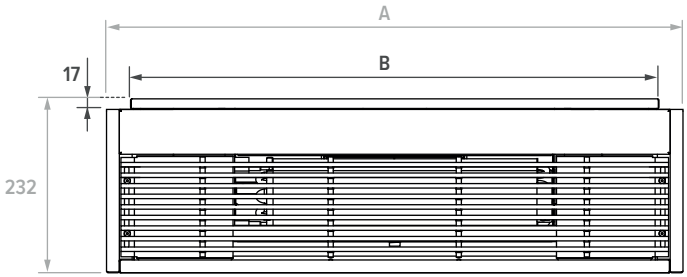

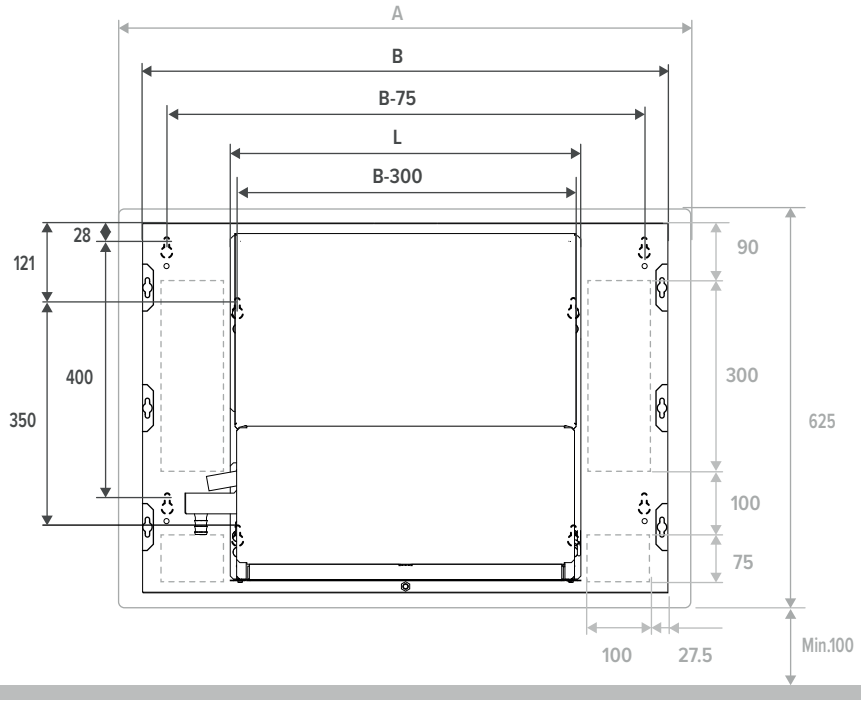

L		550*	750	950	1250	1550	1900
CASING	A	900	1100	1300	1600	1900	2250
BACKPLATE	B	825	1025	1225	1525	1825	2175

* Not available in HP

EN

2.1.1. hydronic connection

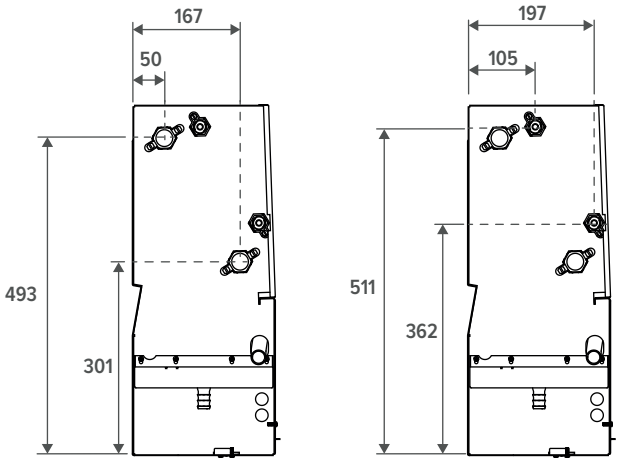

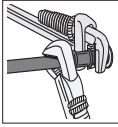

Use a back wrench when fastening the hydronic connections

Remove black plug at hydronic connection.

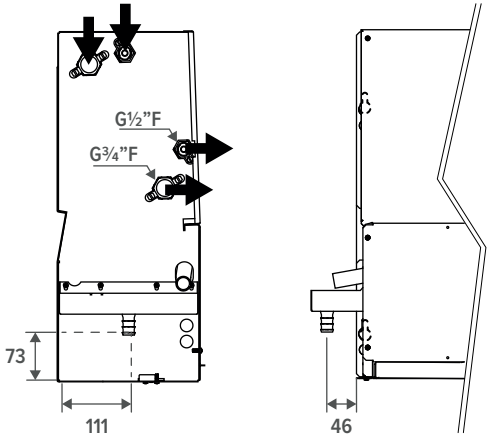

3. BRIZA 26

3.1. DIMENSIONS

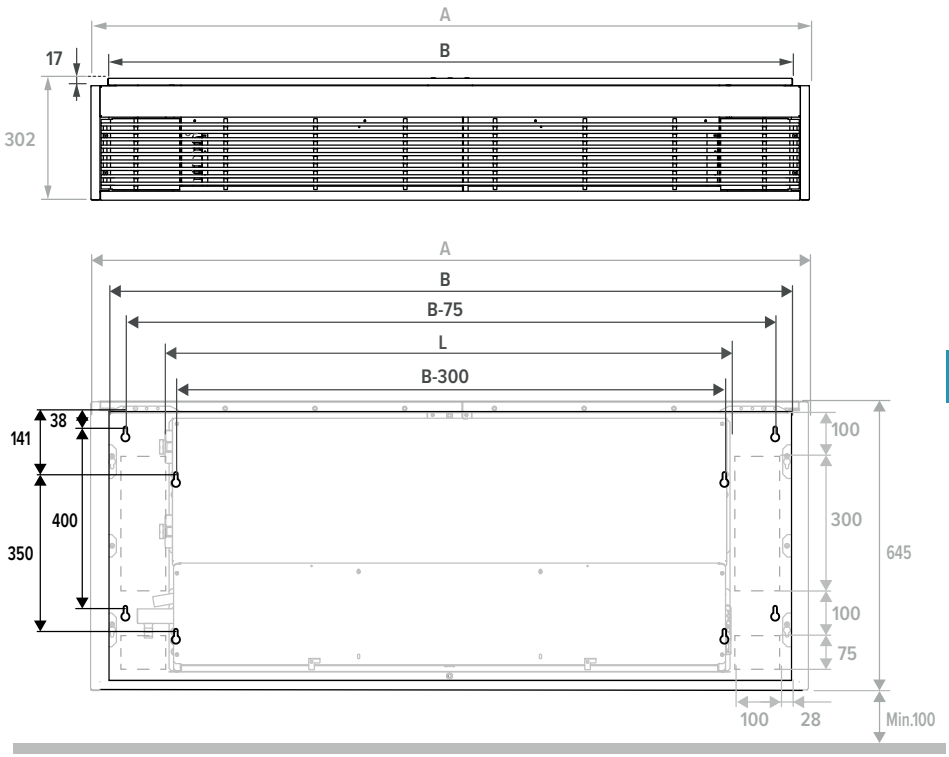

Dimensions in mm

L	1250	1550	1900
HEIGHT	565	565	565
WIDTH	269	269	269
LENGTH	1321	1621	1971
A	1600	1900	2250
B	1525	1825	2175

EN

3.1.1. hydronic connection

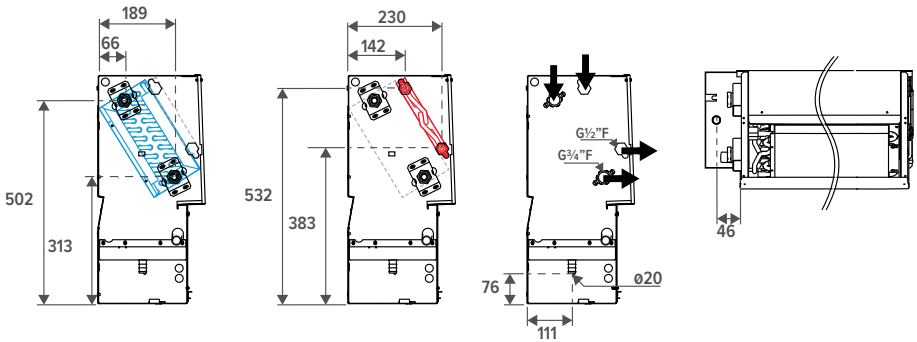

Remove black plug at hydronic connection.

Use a back wrench when fastening the hydronic connections

4. ELECTRICAL CONNECTION

- Always install a general automatic switch in a protected area near the unit, which has a characteristic delayed curve, sufficient capacity and breaking power. There must be a minimum distance of 3 mm between the contacts.
- Earth connection is compulsory by law to ensure user safety while the unit is in use.
- Check that the voltage and the frequency of the electrical system correspond to 230 V (±10%) single phase at 50 Hz; that the available installed power is sufficient for running the equipment and that the supply cables are of adequate section for the maximum current required.
- Make sure the electrical supply system complies with current National safety regulations.
- If the unit is mounted on a metal surface, the earth-connection must be installed in accordance with the local regulations. The earth conductor must be longer than the other lines in order for it to be the last line to disconnect from the terminal block in case the lines start to disconnect.

The user manually selects the desired mode via the control panel.
The unit can run at 3 speeds.
The unit starts at the last selected speed(1, 2 or 3) when the preset water temperature is reached.

The breeze mode is manually switched on or off, regardless of water temperature.

Tw > 28°C Tw < 18°C Tw <= /

Optional:

When heat or cold are requested, a BMS/home automation system will open up the thermoelectric valve.

4.1. DPC.BR2523 (2P)

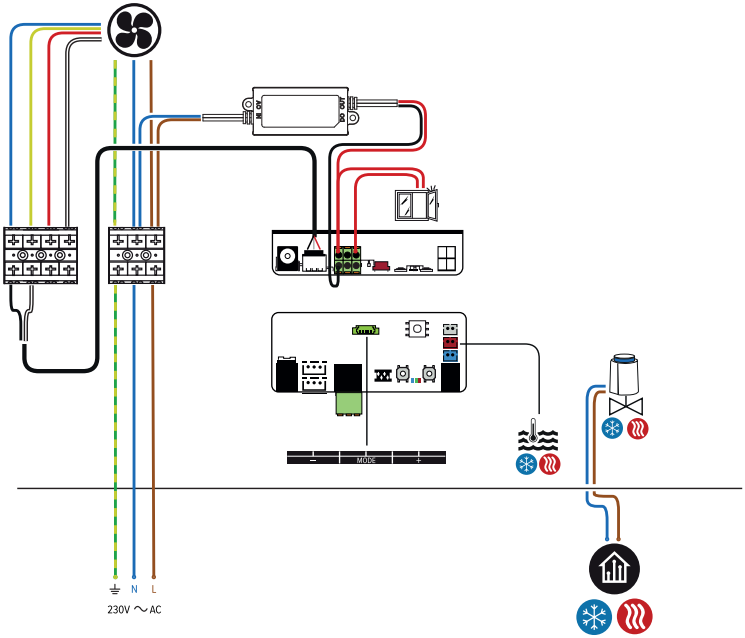

4.2. DPC.BR2543 (4P)

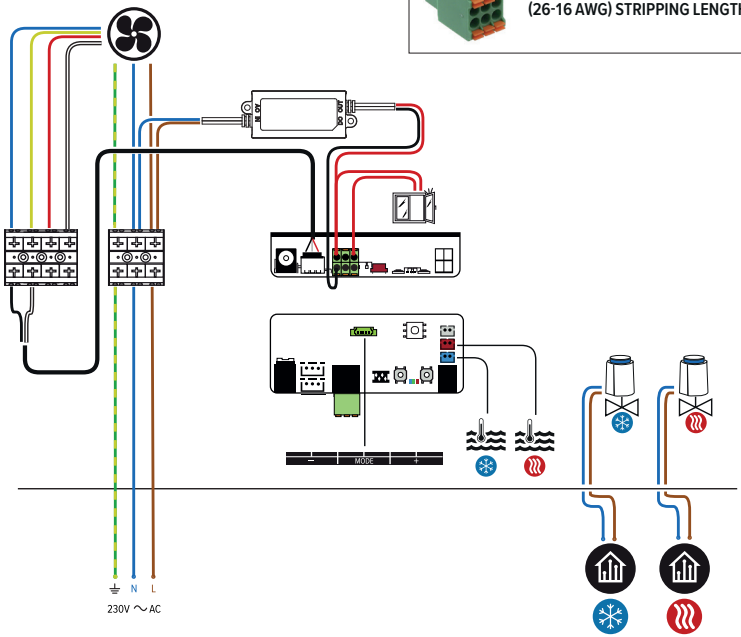

EN

4.3. 24 VDC ELECTRICAL CONNECTION

Maximum cable length in function of the number of units for a voltage drop less than 5%.

	cable length (M) >	10	20	30	40	50	60
	Ø	# Briza					
L55 (42W)	Ø 1.5 mm²	255	127	85	63	51	42
	Ø 2.5 mm²	425	212	141	106	85	70
L75 (47W)	Ø 1.5 mm²	228	114	76	57	45	38
	Ø 2.5 mm²	380	190	126	95	76	63
L95 (52W)	Ø 1.5 mm²	206	103	68	51	41	34
	Ø 2.5 mm²	343	171	114	85	68	57
L125 (89W)	Ø 1.5 mm²	120	60	40	30	24	20
	Ø 2.5 mm²	200	100	66	50	40	33
L155 (95W)	Ø 1.5 mm²	112	56	37	28	22	18
	Ø 2.5 mm²	188	94	62	47	37	31
L190 (132W)	Ø 1.5 mm²	81	40	27	20	16	13
	Ø 2.5 mm²	135	67	45	33	27	22

	cable length (M) >	10	20	30	40	50	60	70	80	90	100
	Ø	# Briza									
L75 (178W)	Ø 1.5 mm²	60	30	20	15	12	10	8	7	6	
	Ø 2.5 mm²	100	50	33	25	20	16	14	12	11	10
L95 (173W)	Ø 1.5 mm²	61	30	20	15	12	10	8	7	6	
	Ø 2.5 mm²	103	51	34	25	20	17	14	12	11	10
L125 (173W)	Ø 1.5 mm²	61	30	20	15	12	10	8	7	6	
	Ø 2.5 mm²	103	51	34	25	20	17	14	12	11	10
L155 (351W)	Ø 1.5 mm²	30	15	10	7	6	5	4	3		
	Ø 2.5 mm²	50	25	16	12	10	8	7	6	5	
L190 (346W)	Ø 1.5 mm²	30	15	10	7	6	5	4	3		
	Ø 2.5 mm²	51	25	17	12	10	8	7	6	5	

5. INSTALLATION

ATTENTION! Installation must be carried out by certified technicians. Incorrect installation could cause product failure, a reduced performance or an increased noise level.

To ensure optimal operation of the built-in heat exchanger and to allow easy maintenance, it is essential to provide an inspection hatch in the installation. This inspection hatch provides access to key components, such as the motors and heat exchangers, which may require maintenance or replacement over time. Make sure the inspection hatch is sufficiently wide to easily perform all necessary operations. The exact position and dimensions of the hatch need to be adapted to the installation location and to the accessibility of the internal components.

Always use the main switch to disconnect the power to the fan

EN

01

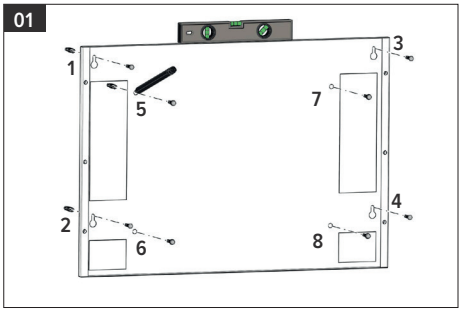

Mark and drill the mounting holes for the back plate and the device (1-8).

⚠ Make sure that the wall is level and has sufficient loadbearing capacity! The type of wall determines which type of screw or plug must be used.

⚠ From model 06: 2 additional drill holes!

02

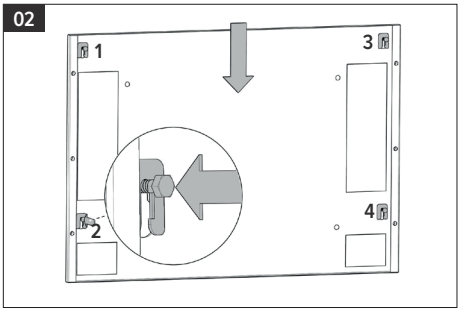

1. Insert the screws of the back plate (1-4) and let them stick out 1 cm.
2. Install the back plate.
3. Tighten the screws.

⚠ From model 06: 2 additional drill holes!

03

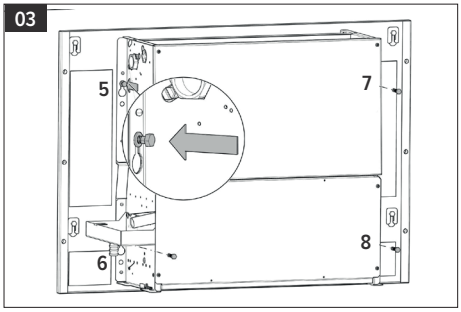

1. Place the screws of the device(5-8) and let them stick out 1 cm.
2. Place the device in the correct position.
3. Tighten the screws.

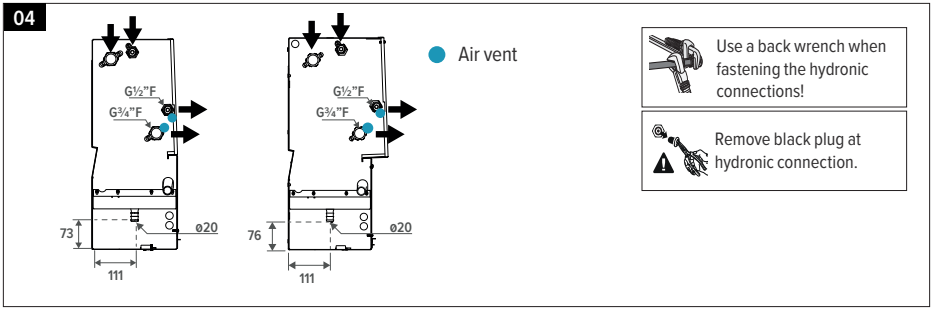

Connect the device to the hydronic system by using the specified inlet/outlet connections. Make sure that the connections are air tight - use a sealant. The coil heat exchanger is equipped with an air vent..

Install the condensate drain.

⚠ Make sure that the condensation water is drained quickly. Keep the condensation drain clean and remove obstacles that can prevent normal drainage.

⚠ Coils can be partially drained; it is recommended to bleed air inside the coil to be drained completely.

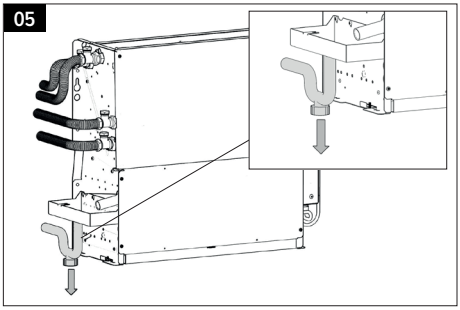

The condensate drain system should be fitted with a siphon to prevent odours. The siphon can be either on the unit or on the final condensate connection (downstream from the condensate trap). Pour water into the condensate trap and check that it drains normally. If not, check the drain angle.

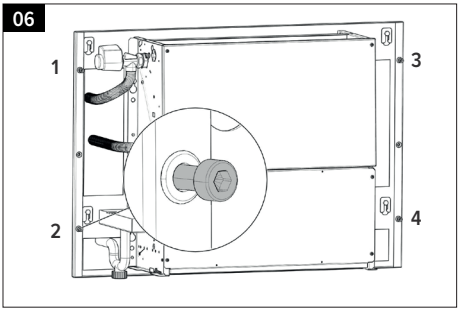

Install the support bolts in the back plate.

⚠ Let the bolts stick out 1 cm.

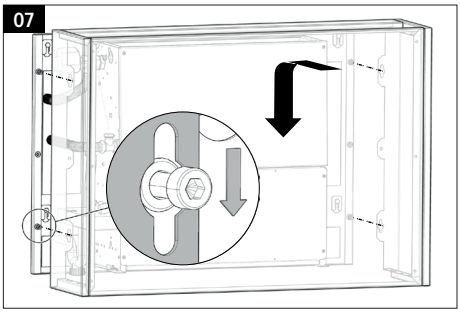

1. Mount the casing. Make sure the mounting holes are in line with the support bolts.
2. Fix the casing by tightening the support bolts.

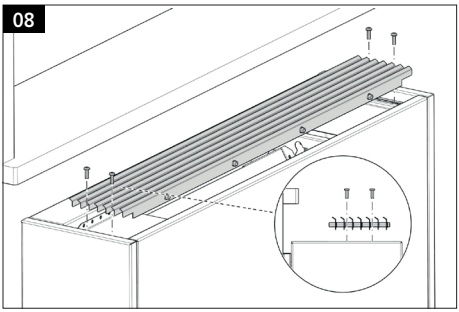

Install the grille. Put the screws in the mounting holes.

⚠ Ideally, the air is blown towards the wall.

5.1. SPECIAL MAINTENANCE: FILTER REPLACEMENT

LENGTH	550	750	950	1250	1550	1900
CODE	8721.401	8721.402	8721.403	8721.404	8721.405	8721.406

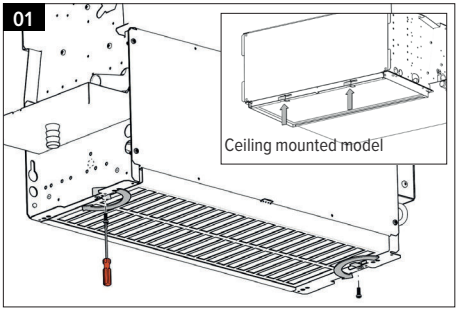

Remove the screw and open the locks on the side of the device.

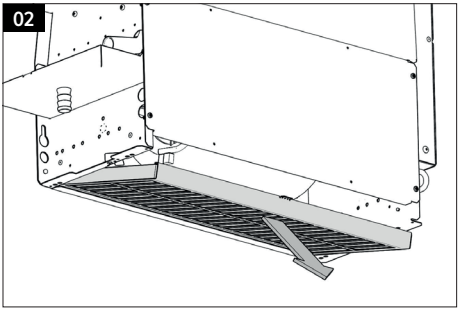

Take the filter out of the unit.

EN

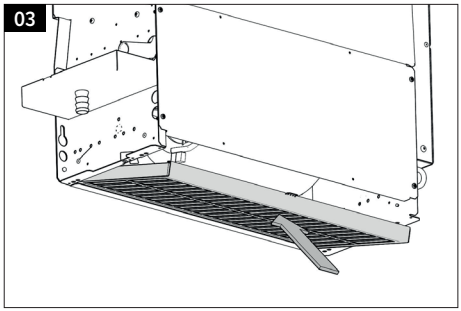

Place the new filter in the unit.

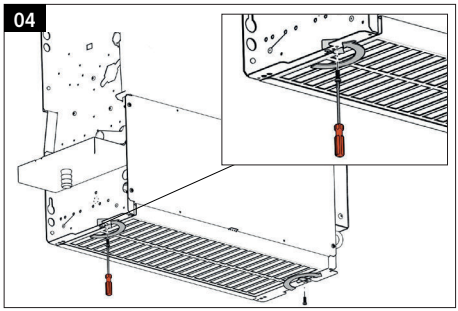

Relock the filter by turning the locks and replace the screw.

5.2. SPECIAL MAINTENANCE: REPLACING THE FAN

If the fan's electric motor is defective, the entire fan unit must be replaced.

Always use the main switch to disconnect the power to the fan!

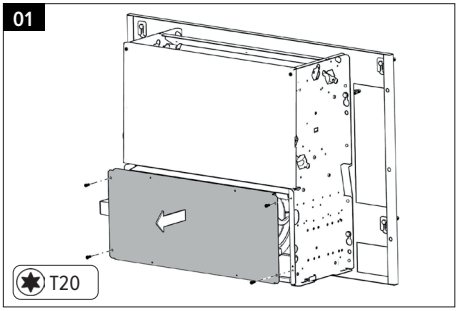

Unscrew the 4 screws from the lower front panel and remove this panel.

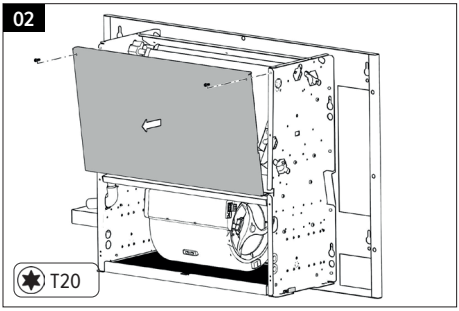

Remove the 2 screws from the upper front panel and remove the panel.

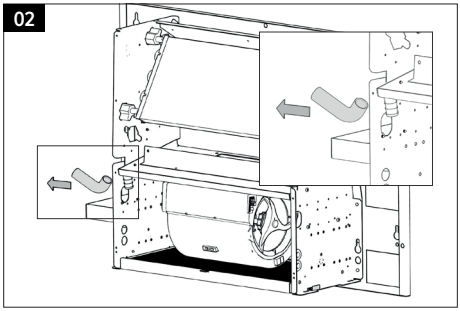

Detach the small rubber pipe from the condensate drain.

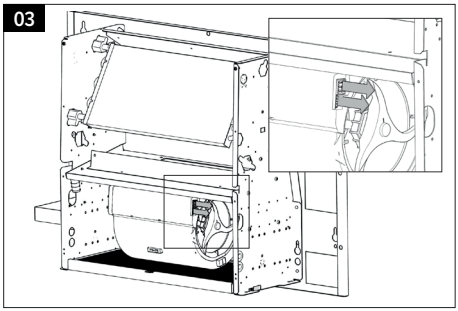

Disconnect the electrical cable from the motor/ fan.

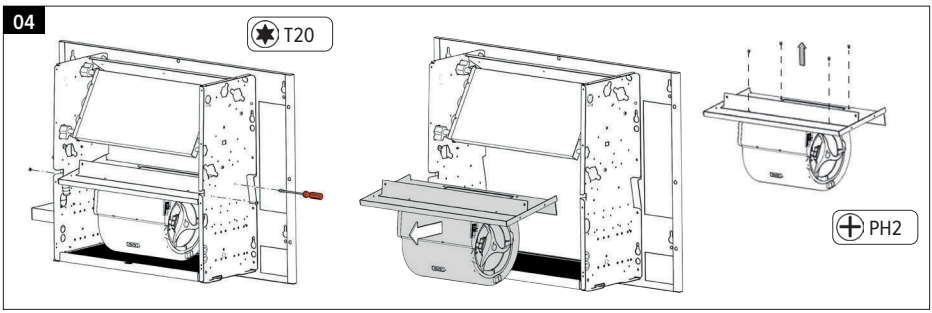

Remove the 4 screws that fix the fan plate to the unit.
Remove the motor from the plate by loosening the 4 screws.

05 Follow the instructions in reverse order to mount the new fan / motor.

5.3. SPECIAL MAINTENANCE: REPLACING THE HEAT EXCHANGER

Always use the main switch to disconnect the power to the fan!

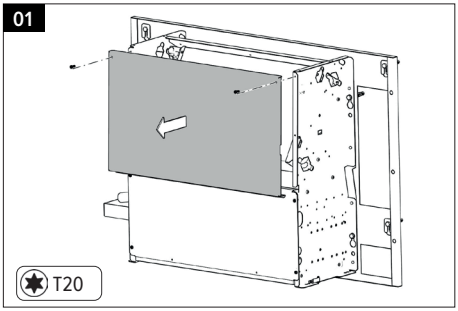

Remove the 2 screws from the upper front panel and remove the panel.

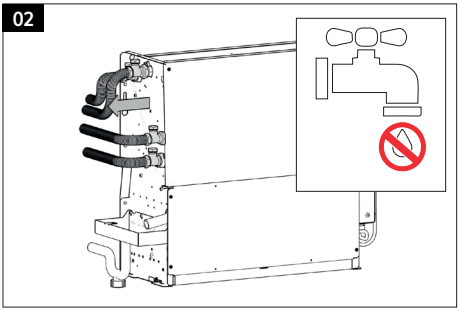

Shut off the water supply and return.
Disconnect hydronic connections.

EN

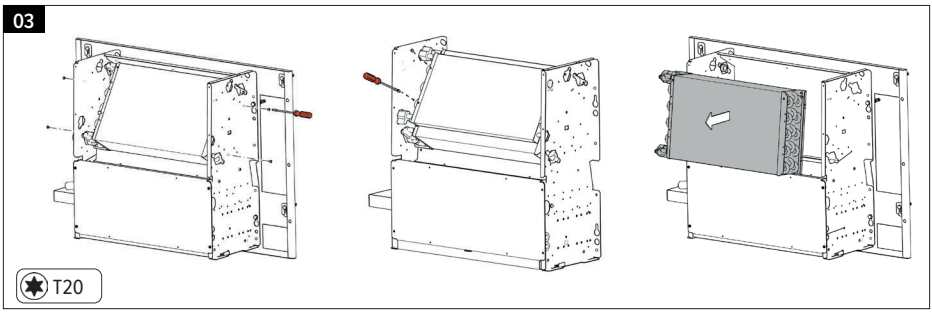

2-pipe: Remove the 4 screws on the side that fix the heat exchanger to the unit.
4-pipe: Remove the 4 screws that fix the heat exchanger to the unit.

04 Follow the instructions in reverse order to mount the new heat exchanger.

6. CONTROL

– **Switch on the device**: Hold down [**Mode**] for 10 seconds until all LEDs are on.

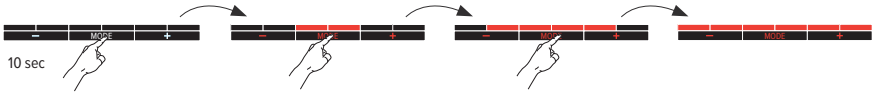

– **Mode**:

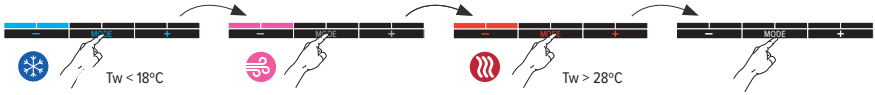

– **Speed:**

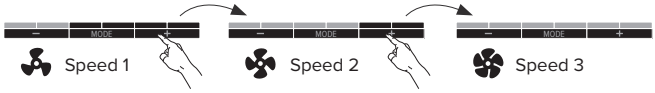

– **Permanently off**: All functions are disabled until the user switches on the unit via the control panel. Hold down [**Mode**] until all LEDs are off.

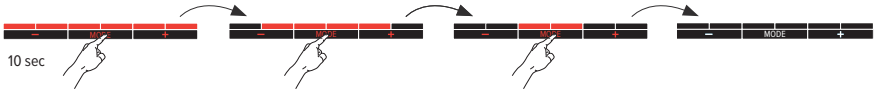

6.1. NOTIFICATIONS

⚠ Blue LEDs are flashing: the water temperature for cooling is too high
Red LEDs are flashing: the water temperature for heating is too low

Control panel error codes

LED flashes rapidly in the color of the set mode.

Check the water temperature sensor

Check the room temperature sensor

The LEDs are blinking in a pattern and in the color that matches the selected mode
Only if the window contact is connecrted and switched on: The window contact is open.

6.1.1. Soft reset

If the unit does not respond as expected, you can perform a soft reset. This resets all measured and calculated values in the controller and restarts the unit. The customised settings are retained.

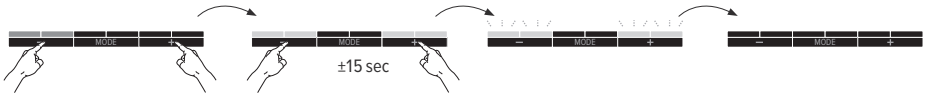

1. Put the unit in any mode.
2. Press and hold the [-] and [+] simultaneously until the first 2 and the last 2 LEDs start flashing.
3. Release the [-] and [+].
4. The orange, blue and green lights will illuminate successively, the unit will reset and reboot.

EN

7. SETTINGS VIA CONTROL PANEL

7.1. ADJUSTING THE WATER TEMPERATURE

The default setting of this unit is cooling condensation (deep cooling). If you only wish to cool non-condensing (light cooling), then you need to adjust the water temperature setting to 24°C.

Adjusting the maximum water temperature for cooling
By reducing the water temperature setting, the unit will start later. If the water temperature is set higher, the unit will start sooner.

1. Put the device in the cooling mode

Adjusting the minimum water temperature for heating
By increasing the water temperature setting, the unit will start later. If the water temperature is set lower, the unit will start sooner.
⚠ In combination with a heat pump, it may be necessary to reduce the water temperature.

1. Put the device in heating mode

2. Hold down the [**Mode**] and [+] simultaneously until the last 4 LEDs start flashing.

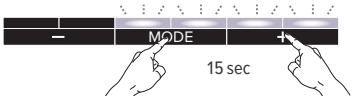

3. Short press the [-] or [+] button to adjust the set temperature.

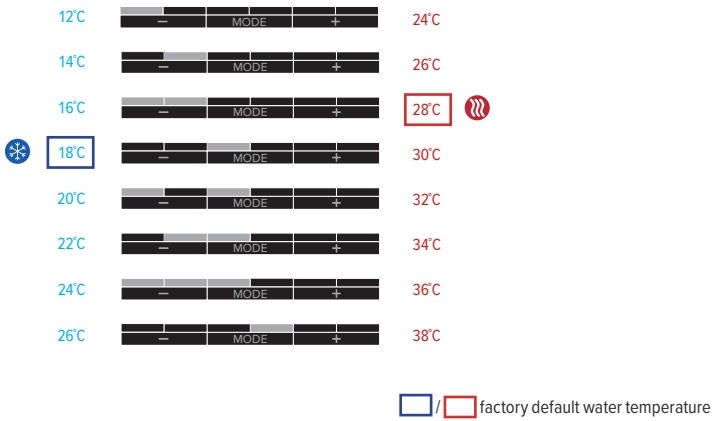

4. After 30 seconds, the new settings are automatically saved and the device returns to the selected mode.

7.2. SETTING FANSPEED

1. Select the mode that you want to adjust: Cooling / Breeze / Heating
2. Select the speed that you want to adjust: - -
3. Hold down [**Mode**] and [-] simultaneously until the first 4 LED's are flashing.

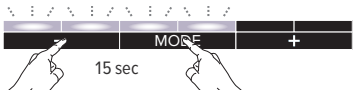

4. Short press [-] or [+] to adjust the preset speed.

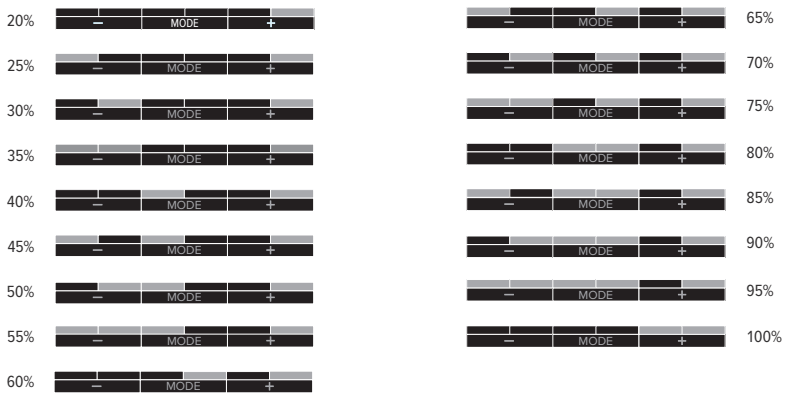

5. After 30 seconds, the new settings are automatically saved and the device returns to the selected mode.

7.3. SWITCH ON/OFF WINDOW CONTACT

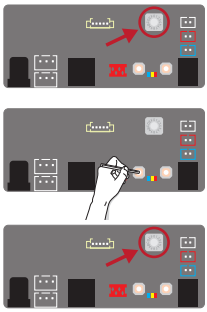

1. Remember the original setting of the rotary switch
2. Turn the rotary switch to setting '0'
3. The 3 LEDs (red, green and blue) on the JDPC are blinking
4. Hold the '-' button down until the blue or the red LED lights up
5. The setting of the window contact changed
   - blue LED: window contact inactive
   - red LED: window contact active
6. Repeat these steps until the desired result is obtained.
7. Turn the rotary switch back to its original setting

7.4. FACTORY RESET

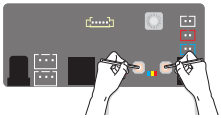

1. Disable power charge.
2. Press and hold down both the [-] and [+] button on the circuit board and switch on the power again. The blue LED will light up, followed by the green LED 2 seconds later and the red LED 4 seconds later. Release the buttons as soon as all 3 LEDs are flashing
3. The controller will return to the Factory Default settings, all LEDs will flash for 8 seconds.

EN

8. GUARANTEE

1. The guarantee is valid only if the equipment is properly and correctly used, by its first owner and if installed in accordance with the norms and instructions as stipulated in the instruction leaflet and the current practices.
2. The guarantee only applies to the equipment and the spare parts. Jaga has the choice between repair and replacement of the equipment or the spare parts. If there has been a change in the model, Jaga is authorised to replace the guaranteed equipment with an equivalent equipment or equivalent spare parts. In those cases where the guarantee claim is received, during the first six months after the start of the guarantee, on all labour and transport costs.
3. The period of guarantee is mentioned in this certificate. A repair or replacement does not change anything to the original period of guarantee.
4. No guarantee is granted on equipment or spare parts lacking information concerning type or series, or on equipment where this informations has been removed or altered, or on equipment that has been repaired or modified by persons not authorized by Jaga.
5. The customer is responsible for the damage when it is due to errors of placement, fittings, electrical connections, faulty or damaged electrical installations or appliances, erroneous voltage or hydronic pressure and all other errors not related to the product delivered by Jaga. The guarantee is also revoked when non-suited parts are applied. The guarantee for our heat exchangers is not valid if they are emptied at set times or during a certain period, or if they are heated by means of industrial water, steam or water saturated by great quantities of oxygen. The quality of the system water has to be in accordance with the VDI 2035-2 directive. The buyer will make every effort to prevent damage to the device by avoiding both dust and moisture. This means that the customer has to cover the device in case of further construction works in order to ensure that the devices remain dust-free. The guarantee is also revoked when the heat exchangers are placed in aggressive surroundings (ammonia, corrosive substances, etc). In these circumstances, the buyer should address the cause of the damage. Lacquered radiators should not be used in the following (humid) areas: above a bath with a built-in shower unit, in a shower cubical or next to it, in a swimming pool (chlorine) or in a sauna.
6. Jaga does not give a guarantee on faulty equipment due to incorrect handling and/or use of the equipment, the dropping of the equipment or the transport without the necessary precautions, or for all equipment that is built in, in a way that it cannot be reached normally. The guarantee is valid only if the equipment is properly and correctly used, by its first owner and if installed in accordance with the norms and instructions as stipulated in the instruction leaflet and the current practices.
7. In all cases where the guarantee is granted but where the intervention occurs later than 6 months after the start of the guarantee, and in all other cases, labour and transportation costs are calculated according to scales set by Jaga. Customers can get information on those scales either from our sales administration personnel, or from the maintenance engineer.
8. All interventions not covered by the guarantee have to be paid in cash to the maintenance engineer.
9. The guarantee starts on the date of the invoice. If the invoice is not available, the serial number or the date of production prevails.
10. Only the courts of judicial district Hasselt (Belgium) are authorised to deal with disputes arising from this guarantee. It will apply Belgian law even when sales involved are subjects of EU member states as well as non-EU member countries.

NOTES

Jaga N.V., Verbindingslaan 16, B-3590 Diepenbeek
Tel.: +32 (0)11 29 41 11, Fax: +32 (0)11 32 35 78,
info@jaga.com, www.jaga.com

27200.20000089 - 2025.02.26 - 10:52 - Jaga N.V. - V.1.02