jaga

CLIMATE DESIGNERS

Chauffer

Light cooling

Deep cooling

FREEDOM € 2024.BELU

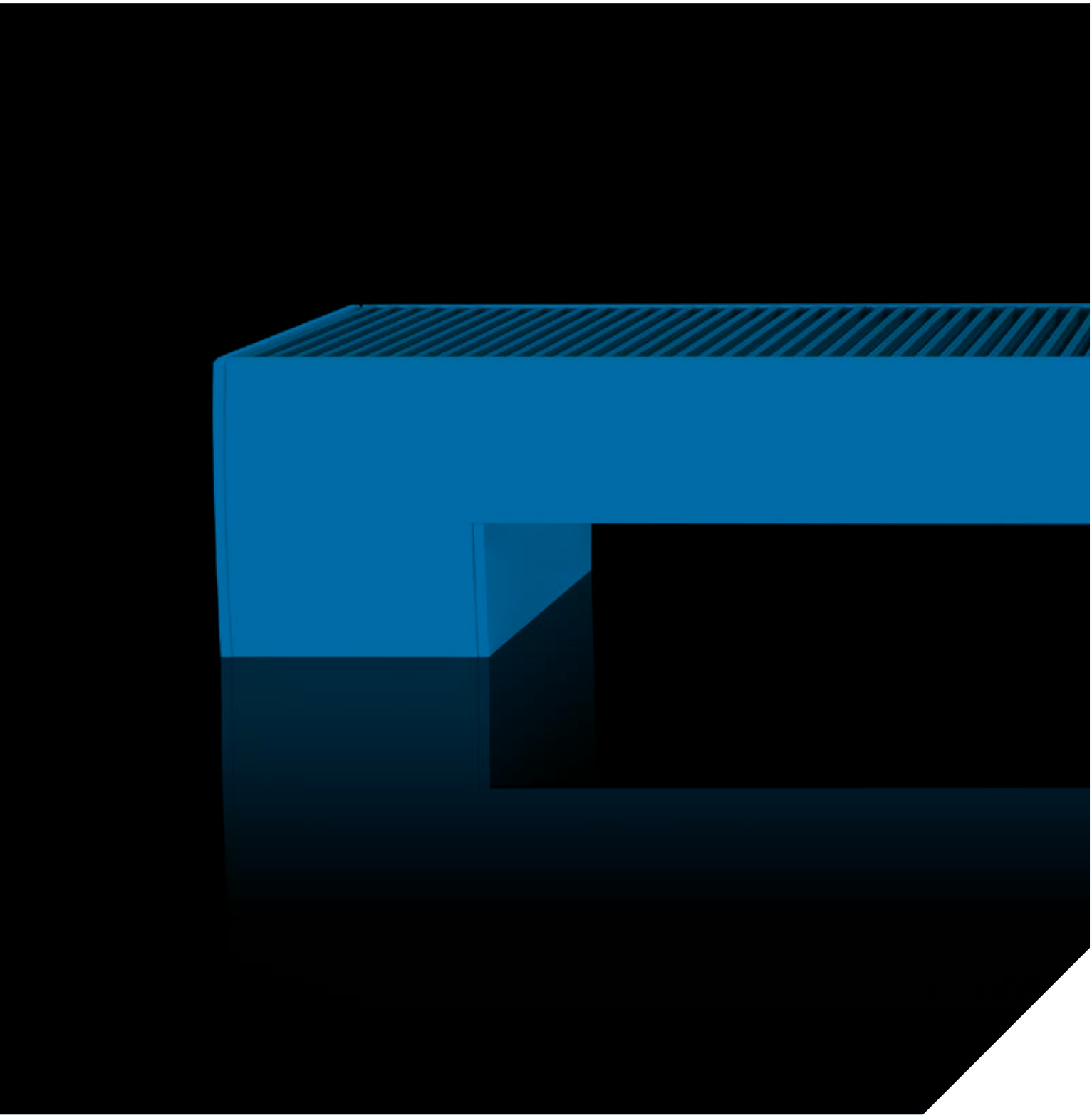

jaga
CLIMATE DESIGNERS

FREEDOM

Polyvalent dans l'équipement énergétique, le placement et l'utilisation

Adapté aux températures d'eau les plus basses
Freedom est super efficace en combinaison avec tout équipement énergétique. Plus la température d'eau est basse, plus les avantages des radiateurs Freedom apparaissent! C'est le radiateur idéal en cas d'utilisation de pompes à chaleur et de toutes les nouvelles techniques de chauffage à basse température.

Design extrêmement compact
Les radiateurs sur pieds Freedom vous proposent la technologie Jaga Hybrid écologique dans son design le plus compact. Malgré leurs dimensions réduites, ils sont beaucoup plus performants que le chauffage par le sol ou d'autres radiateurs. De plus, ils peuvent être intégrés harmonieusement dans chaque intérieur.

Chauffer et refroidir
Malgré sa forme compacte, les radiateurs Freedom chauffent et refroidissent! Ils conviennent pour le refroidissement avec et sans condensation au moyen d'eau glacée. Tous les radiateurs Freedom sont équipés de série d'une évacuation des condensats.

FREEDOM

ASSOCIATION PARFAITE DE LA HAUTE TECHNOLOGIE ET DU DESIGN

L'habillage est basé sur un profil en aluminium à double paroi, créant un radiateur extrêmement solide au design unique. Une grille épuré en aluminium ou en acier inoxydable complète la finition soignée. Le radiateur Freedom est synonyme d'efficacité énergétique, de durabilité et de design au plus haut niveau!

LE RADIATEUR LE PLUS ADAPTÉ AU REFROIDISSEMENT LIBRE

Les pompes à chaleur de l'avenir utiliseront l'énergie du sol, en hiver elles prendrons les calories et en été elles les rendront à la terre. Cette forme très écologique de refroidissement sera de plus en plus appliquée, et deviendra progressivement obligatoire dans différents pays. Pour ce type d'énergie renouvelable, Freedom est un des radiateurs les plus efficaces et écologiques.

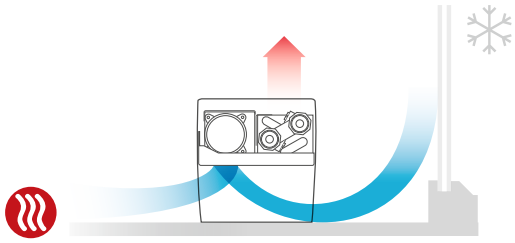

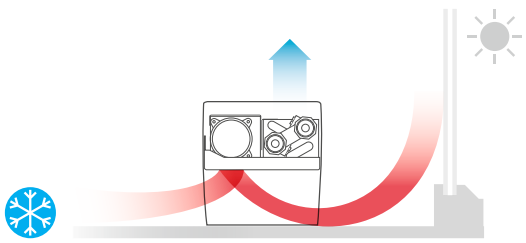

FREEDOM CLIMA

DIMENSIONS *(en cm)*

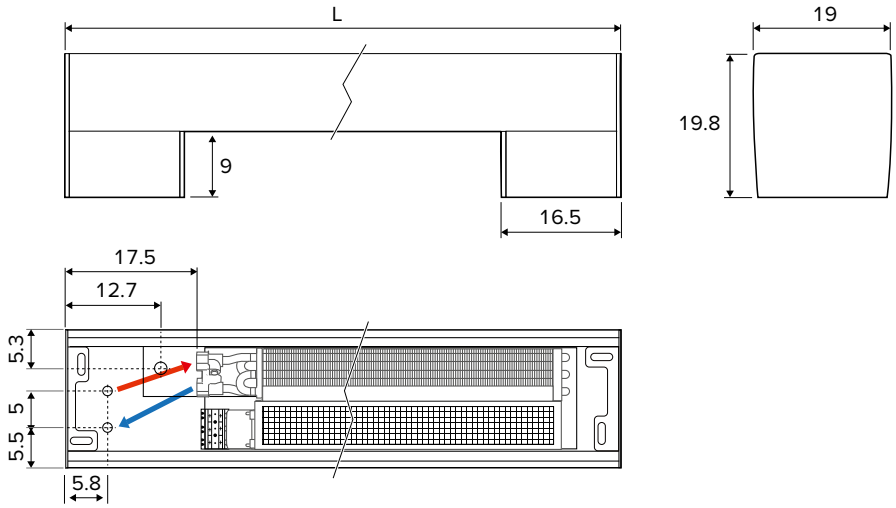

LIVRAISON STANDARD

Radiateur sur pieds totalement pré-monté composé de:
- revêtement en aluminium
- couvercles en aluminium
- grilles en aluminium
- échangeur de chaleur dynamique avec raccords flexibles en acier inoxydable 1/2", longueur 15 cm
- ventilateur(s) tangentiel(s) 24 VDC avec filtre intégré en acier inoxydable
- raccords hydrauliques et électriques intégrés dans le pied
- JDPC pré-monté avec avec tableau de commande

COULEURS

Finition en polyester satiné, légèrement structuré et résistant aux rayures et aux rayons UV.

Couleurs standards:
- blanc circulation RAL 9016 (133), laque soft touch, aspect satin, finement structurée
- gris sablé (001), laque métallique, fine texture
- off-black RAL 7021 (145) Soft touch : vernis mat finement structuré, degré de brillance ‹ 10%

Autres couleurs: voir carte de couleurs.

RACCORDEMENT ÉLECTRIQUE

- connecteur clamp pour raccordement électrique 24 VDC à raccorder via une alimentation externe

RACCORDEMENT HYDRAULIQUE

- toujours installer le Freedom Clima avec les
- échangeurs de chaleur côté fenêtre ou mur
- en ce qui concerne la distance entre le radiateur et la surface vitrée, il y a lieu de tenir compte de la présence éventuelle de rideaux. Les rideaux doivent toujours pendre derrière l'appareil.
- isolez la vanne et les conduites pour éviter la formation de condensation en mode refroidissement

KITS DE RACCORDEMENT

Avec vanne Jaga à deux voies et moteur

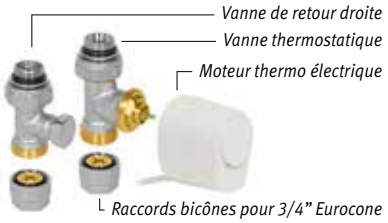

- moteur thermique 24 VDC 0-10V ou 24 VDC
- vanne G1/2" x 3/4" Eurocone 180°
- vanne de retour G1/2" x 3/4" Eurocone 180°
- graphique perte de charge vanne Jaga: voir p. 338

kit 294 **Kv max. 0.6**

BITUBE		€
CODY.AA4.24.4...	avec moteur 24 VDC	88
CODY.AA4.10.4...	avec moteurr 24 VDC (0...10 V)	169

indiquer code rac. bicône

Avec 2 vannes de retour 180°

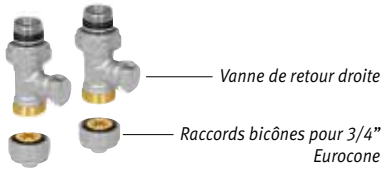

kit 291

	€
CODY.LOS.00.4...	43

indiquer code rac. bicône

RACCORDS BICÔNES EUROCONE

Tube métallique de précision

CODE	Tuyau Ø
112	12/1
114	14/1
115	15/1
116	16/1
118	18/1

Synthétique ou multicouches PER/ALU

CODE	Tuyau Ø
612	12/2
614	14/2
616	16/2
618	18/2
619	16/1.5
620	20/2

OPTION ALIMENTATION RAIL DIN

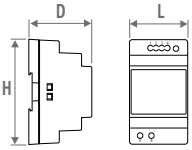

CODE	H	L	D
7990.054	9.0	3.5	5.9
7990.055	9.0	5.3	5.9
7990.056	9.0	7.0	5.9
7990.057	9.0	10.3	5.9

- montage mural ou rail DIN
- conformité: UL60950 / UL508 / IEC 60950-1 / TUV EN61558-2-16 / Classe 2
- tension sortie 24 VDC/départ 100-240 VAC
- borne à vis et indicateur LED

CODE	Puissance Watts	Courant de sortie A	€
7990.054	36	1.5	**45**
7990.055	60	2.5	**51**
7990.056	92	3.9	**79**
7990.057	150	6.25	**100**

Capacité exigée = somme des capacités (consommation) des appareils

FREEDOM CLIMA

DIMENSIONS H cm	L cm	T cm	POSITION	CHAUFFAGE Température ambiante 20°C 75/65 Watts	55/45 Watts	45/35 Watts	35/30 Watts	REFROIDIR TOTALE Température ambiante 27°C 7/12 Watts	REFROIDIR SENSIBLE Température ambiante 27°C 7/12 Watts	REFROIDIR (Non condensant) Température ambiante 27°C 16/18 Watts	NIVEAU SONORE* dB(A)	DÉBIT D'AIR m³/h	PUISSANCE ÉLÉCTRIQUE ABSORBÉE Watts	COULEUR STANDARD GRILLE BNA €	COULEUR STANDARD GRILLE BNC/XXX €	CODE DE COMMANDE
020	**074**	**19**	**1**	562	335	221	139	172	123	75	15	37	0.8	**708**	**815**	FDCF.020 074 19 /XXX
			2	792	472	311	196	268	194	118	23	52	1.3			
			3	1218	726	478	301	466	346	210	34	79	3.0			
	110	**19**	**1**	1122	669	441	278	342	245	148	19	75	1.3	**975**	**1118**	FDCF.020 110 19 /XXX
			2	1580	943	621	391	535	388	235	29	98	2.7			
			3	2433	1451	956	602	931	691	419	37	160	7.1			
	145	**19**	**1**	1687	1006	663	417	513	368	223	20	112	2.1	**1358**	**1562**	FDCF.020 145 19 /XXX
			2	2375	1417	933	588	804	583	353	30	150	4.0			
			3	3656	2181	1436	905	1398	1037	628	39	239	10.1			
	181	**19**	**1**	2249	1341	884	557	687	492	298	22	150	2.5	**1536**	**1765**	FDCF.020 181 19 /XXX
			2	3168	1890	1245	784	1072	777	471	32	196	5.4			
			3	4877	2909	1916	1207	1866	1384	839	41	320	14.1			

remplir code de couleur

Emissions mesurées selon EN 16430

* *Mesure du son selon la norme ISO 3741:2010, à 2 m de l'appareil et avec une atténuation ambiante assumé du niveau sonore de 8 dB(A) / volume du local 100 m³ / temps de réverbération 0.5 sec.*

FREEDOM

CODE - APERÇU COMBINAISONS DE COULEURS

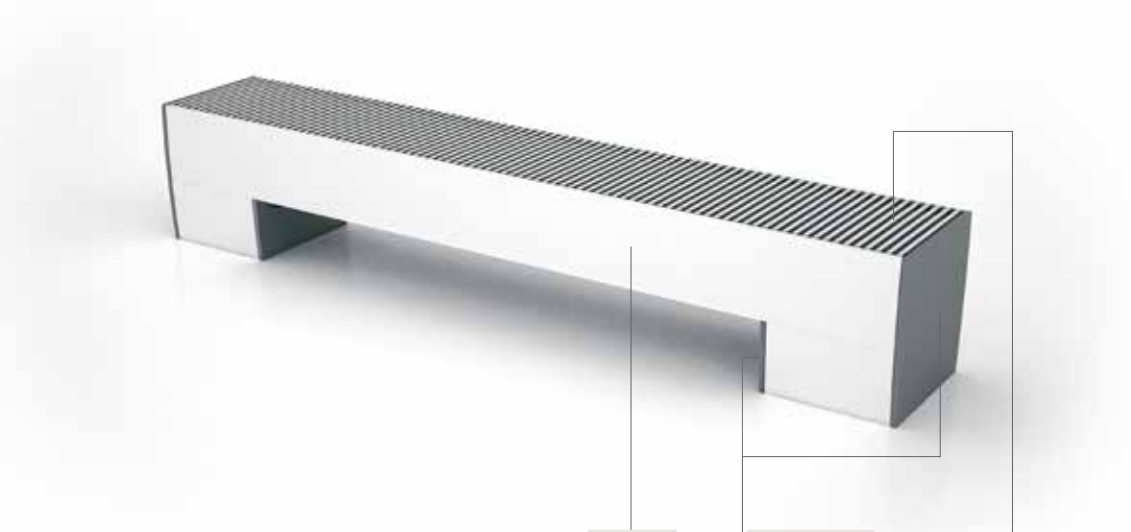

Freedom Clima FDCF. 020 181 19. 133. /BNA

code | hauteur | longueur | largeur | couleur habillage | code de grille

Couleurs standards:
blanc circulation RAL 9016 (133)
gris sablé (001)

Autres couleurs:
voir carte de couleurs
prix sur demande

Freedom Clima:
Grille aluminium naturel: BNA
Grille aluminium laqué: BNC/2XX
remplir code de couleur

EXEMPLES

Avec couleurs standard

Avec d'autres couleurs

Create your own

Concevez votre propre impression.
Pour plus d'infos: info@jaga.be

COMPOSITION

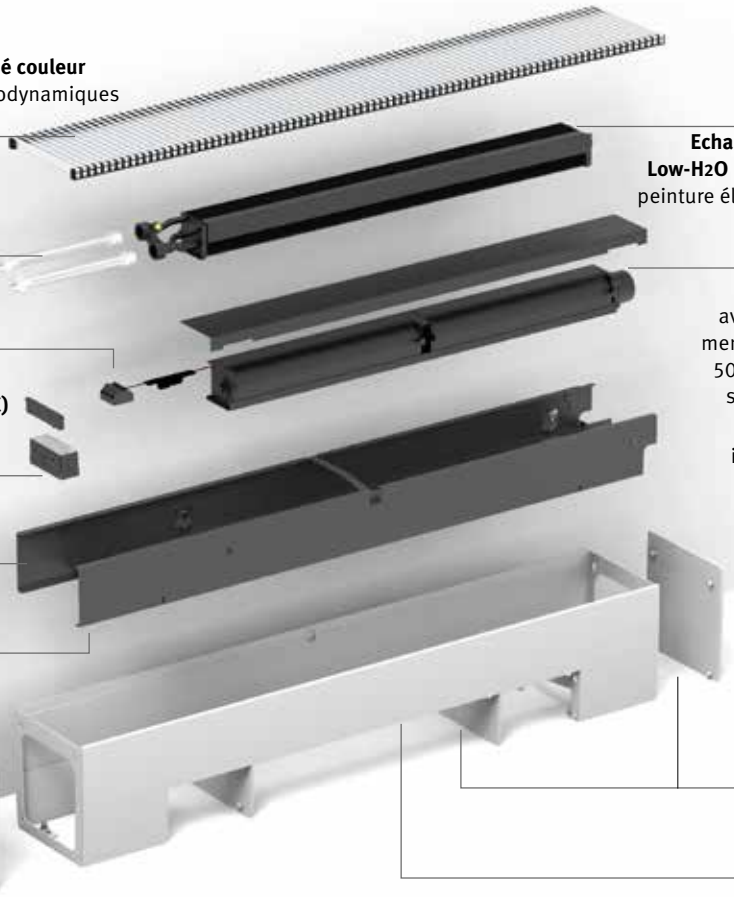

Freedom : grilles en aluminium anodisé couleur naturelle avec profils de soufflage aérodynamiques pour un flux d'air élevét

Flexibles de raccordement en acier inoxydable 1/2", longueur de 15 cm

Raccordement électrique

Jaga Dynamic Product Controller (JDPC) pré-monté avec tableau de commande

Caisson intérieur en acier laqué noir

Bac à condensats avec douille d'évacuation

Echangeur de chaleur dynamique Low-H2O en cuivre et aluminium, avec peinture électrostatique. Avec fixations clic pour un entretien aisé.

TVentilateur(s) tangentiel(s) avec moteur EC 24 VDC à roulement à billes, économise jusqu'à 50 % d'énergie électrique. Avec suspension insonorisante EPD

Filtre à air intégré en acier inoxydable, avec fixations clic pour un entretien simple.

Couvercles en aluminium

Structure extérieure en aluminium double paroi

NOTES

NOTES

jaga
QUALITY
MADE IN BELGIUM

jaga

CLIMATE
DESIGNERS

Jaga S.A.
Verbindingslaan 16
B-3590 Diepenbeek

Tél.: +32 (0)11 29 41 11
Fax: +32 (0)11 32 35 78
E-mail: info@jaga.com

Vu que le développement des produits constitue un processus continu,
toutes ces données sont mentionnées sous réserve de modifications éventuelles.
Prix en Euro, hors TVA. Prix valables dès le 1er janvier 2024. Remplace tous les tarifs précédents.

080724 - JAGA S.A.